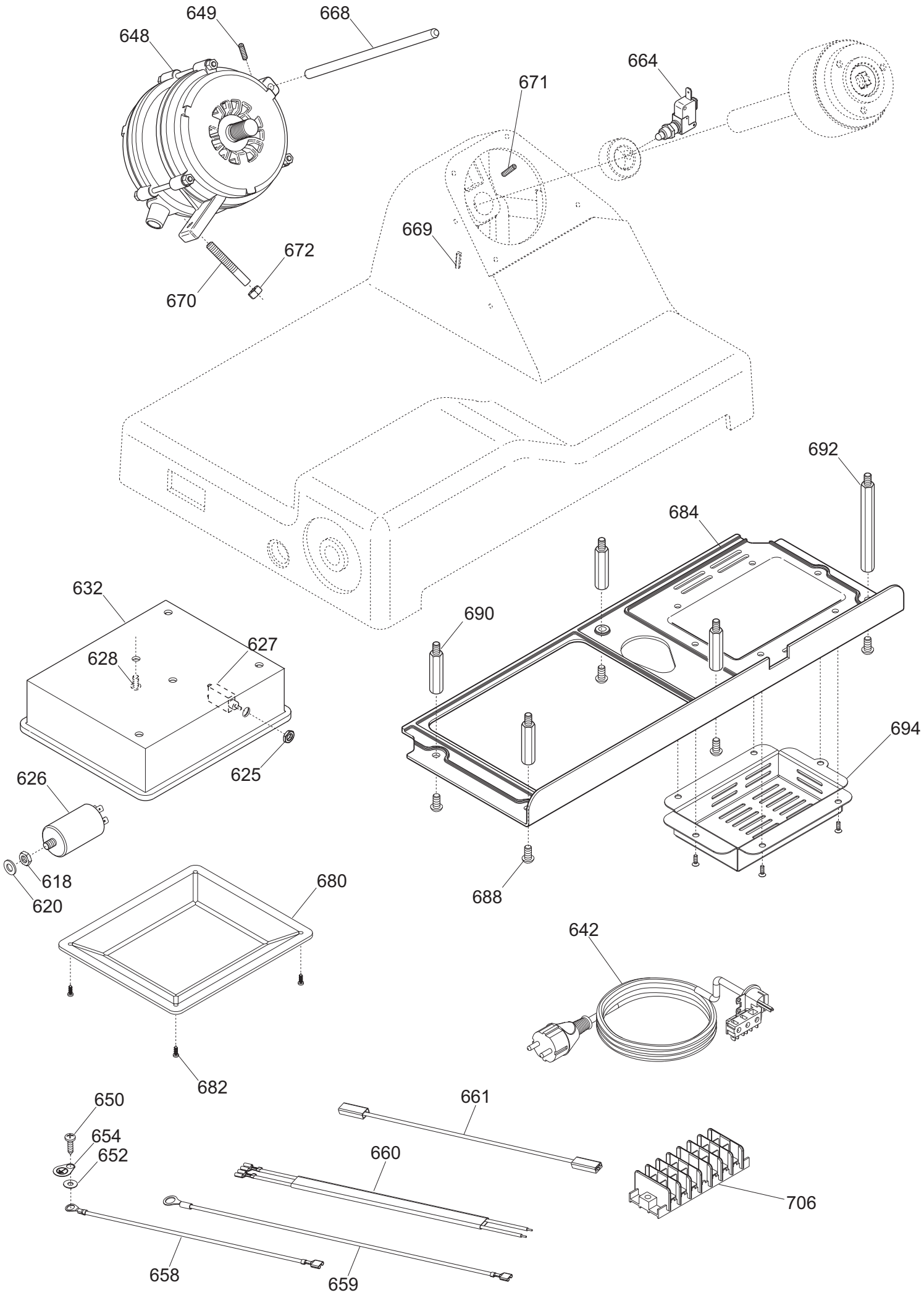
649
668
648
664
671
669
672
670
692
684
632
690
627
628
694
626
625
618
620
688
680
642
682
650
661
654
652
660
706
658
659

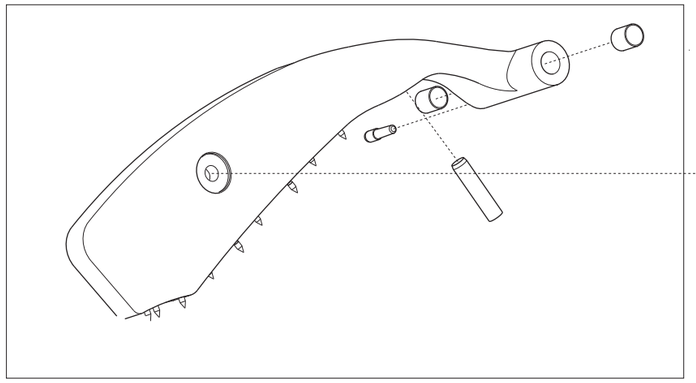

Fino a / Until 05.2009	Da / From 06.2009
Order 002+272B	
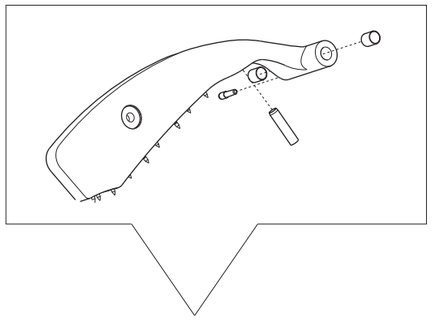	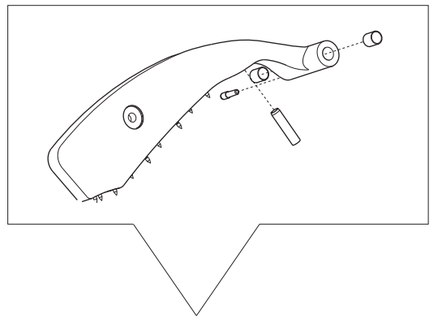
002	002
+	
272B 	

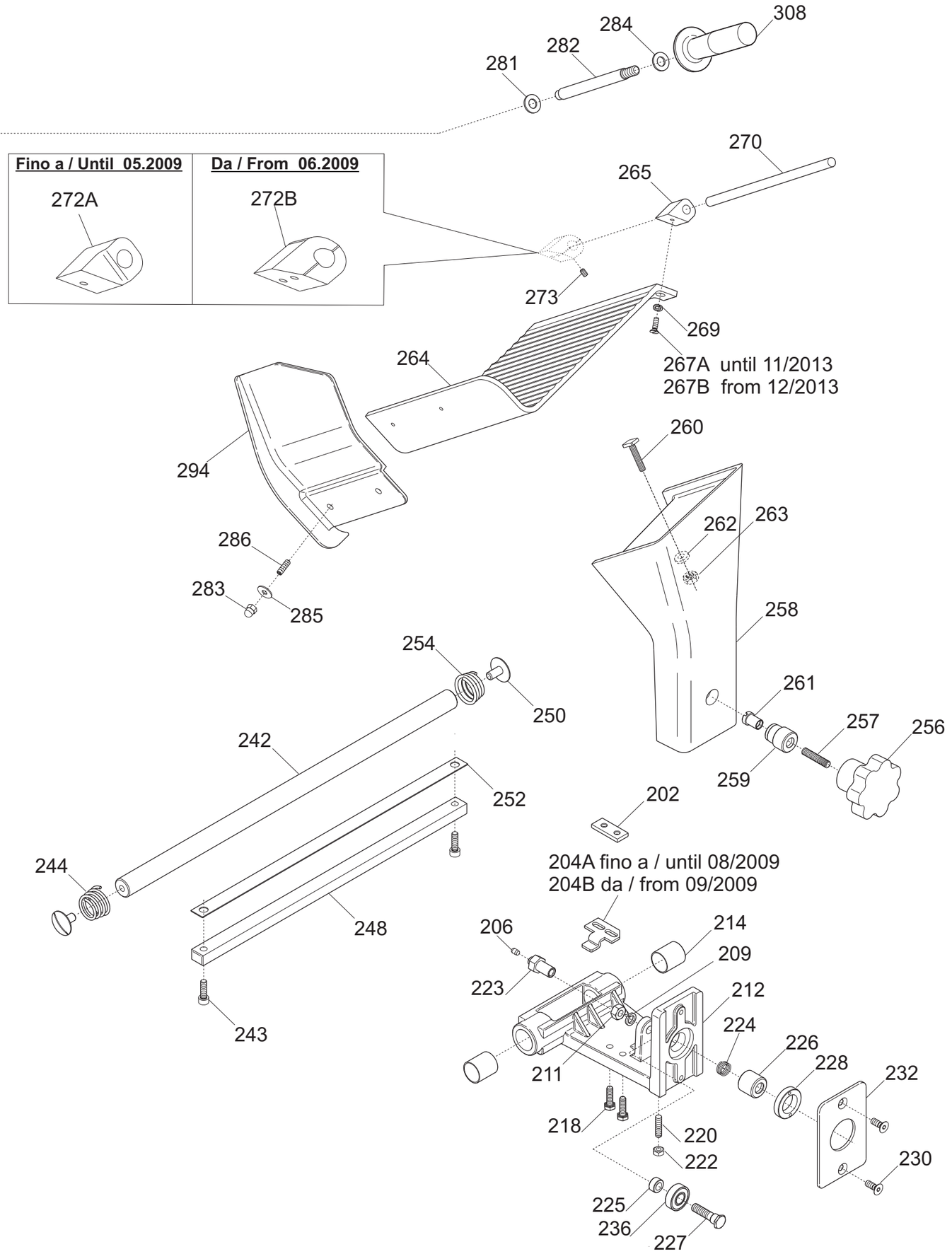

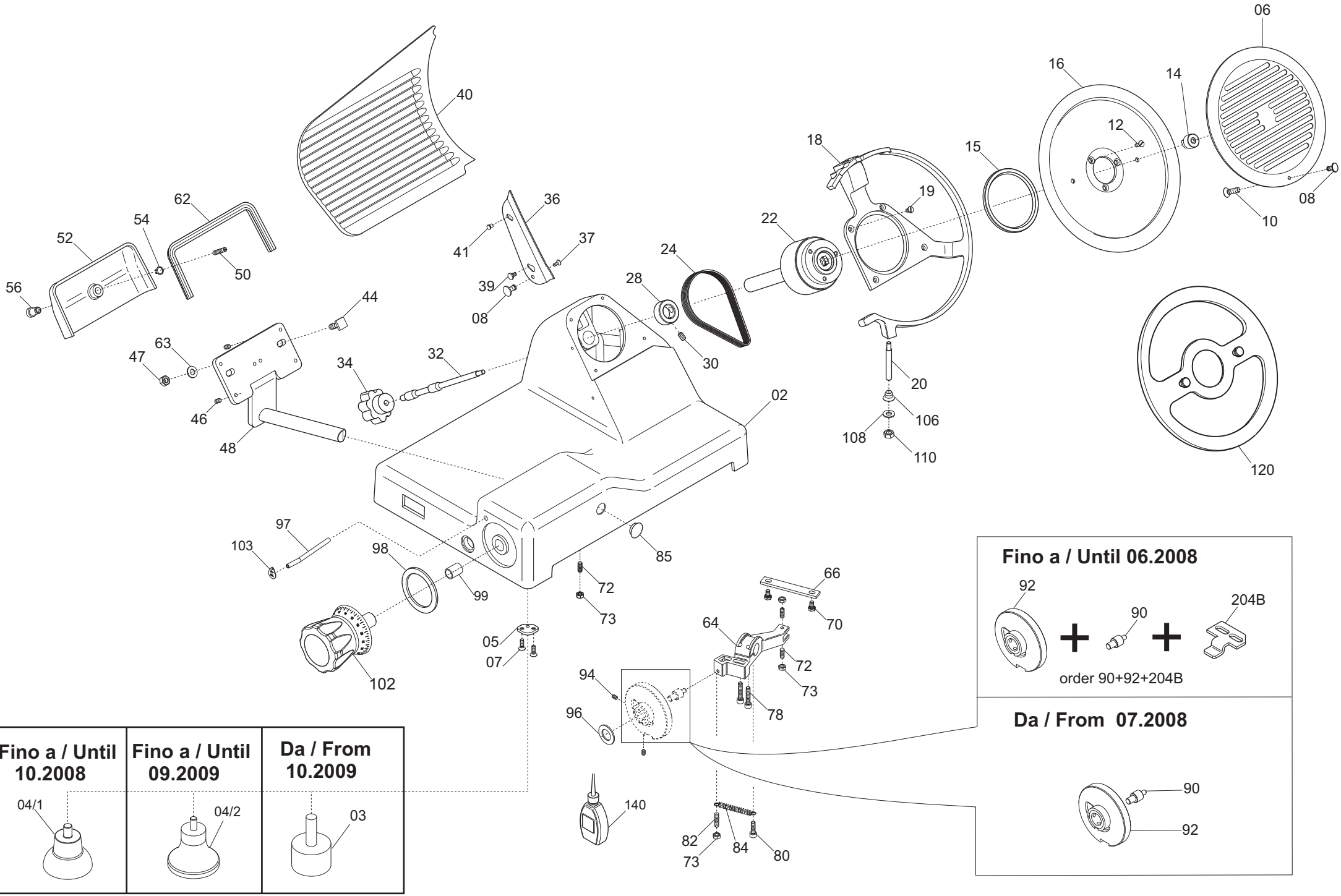

06
16
14
12
18
15
19
08
10
40
62
54
52
50
56
36
41
37
39
08
22
24
28
44
63
47
34
32
30
20
46
48
02
106
108
110
120
97
103
98
99
85
72
73
66
70
64
72
73
78
05
07
102
94
96
140
82
73
84
80
Fino a / Until 06.2008
92
90
204B
order 90+92+204B
Da / From 07.2008
90
92
Fino a / Until 10.2008
04/1
Fino a / Until 09.2009
04/2
Da / From 10.2009
03

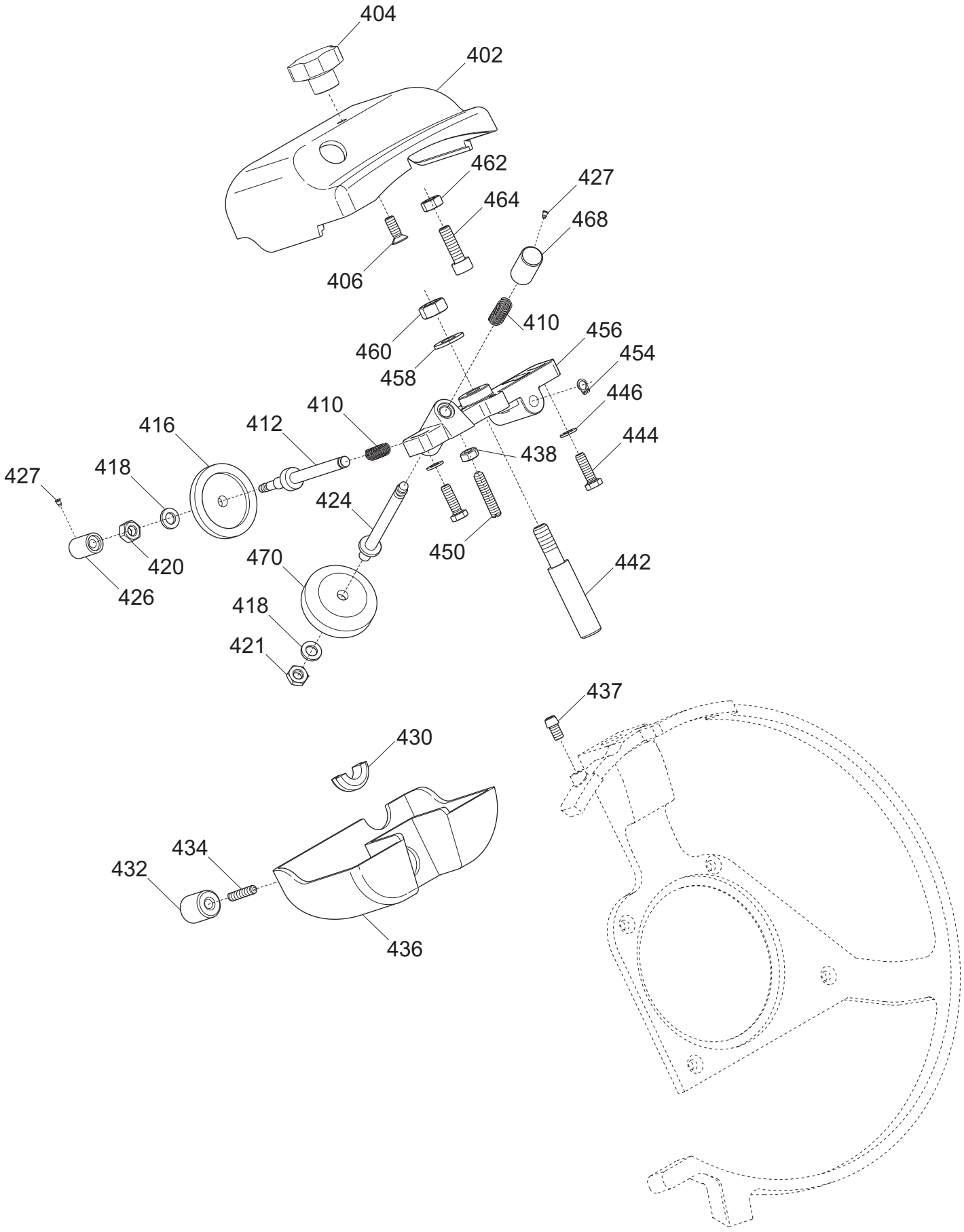
404
402
462
427
464
468
406
410
460
456
458
454
446
410
416
412
444
438
427
418
424
420
450
442
426
470
418
421
437
430
434
432
436

600

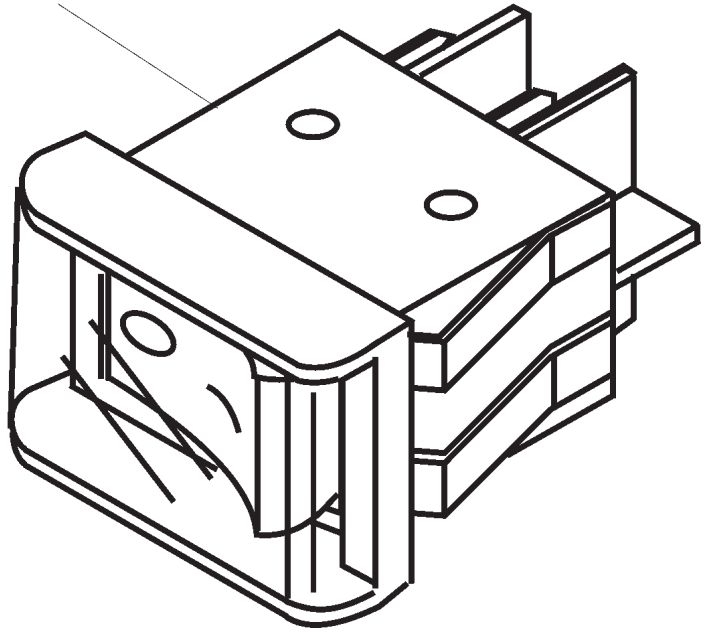

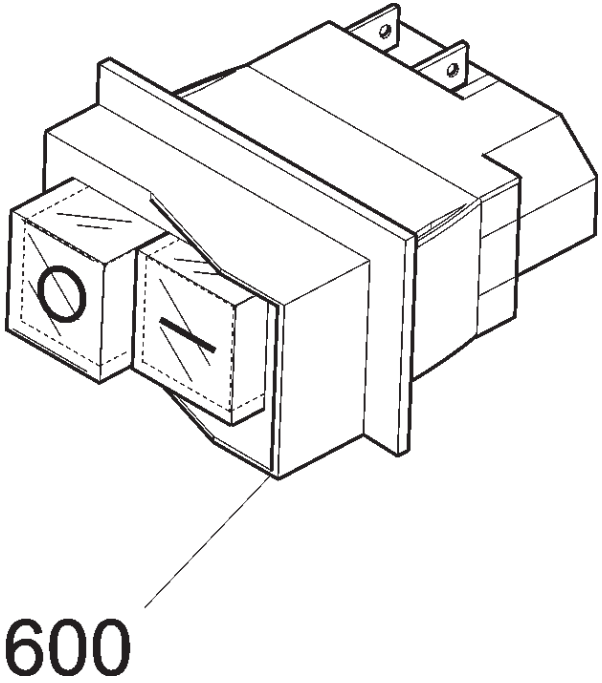
O
I
600

CANOVA 300 UL

Riferim	Nome prodotto	Codice
600	INTERRUTTORE + BOBINA V.110	19410158
600	INT. MN COMELUX 401/L NORMALI	19410101
2	CASSA 250-275-300 CNV OSS	19510140
3	PARAC.PIEDINO D.25X20-M6X18 CNV	19560161
4(2)	PIEDINO 275:370 PERNO M 6	19560203
4(1)	PIEDINO ALLUMINATO LNR 300-330	19560252
5	PIASTRINA PIEDINI CNV	19540670
6	INT.LAMA 300 G MRR DAL 09 OSSID.	19510235
7	VITE TSP- DIN 963 M 5X14	IX2963005014
8	POMELLO PARALAMA _ LAV	19021110
10	VITE TSP- DIN 963 M 4X12	IX2963004012
12	VITE TSP- DIN 963 M 5X14	IX2963005014
14	QUADRETTO PARALAMA MRR	19530901
15	ANELLO TENUTA 80X95X5 SC NBR	19562140
16	LAMA 300 - 40/3/254 NAZ. F.ESTR.	18300403254F
16T	LAMA 300 - 40/3/254 TEFLON. F.ESTR.	18300403254TF
18	AN.PR.LAMA 300 CNV	19513042
19	VITE TSP- DIN 963 M 5X12	IX2963005012
20	PERNO ANELLO MRR 220/300 - PLD 350	19534081
22	PULEG.PIAT.MONT. CNV Y10	19700345.10
24	CINGH.PIAT.MNI TB2 330 X 8	19310203
28	ANELLO PORTA MICRO 250-330	19540905
30	VITE SENZA TESTA DIN 916 M 6X8 NE	NE0916006008
32	TIRANTE PARALAMA CNV 250-300	19530540
34	MANOPOLA TIR.PAR. M8 5 LOB GRIGIA	19564023
36	PARAFETTA CNV 300	19531047
37	VITE TSP- DIN 963 M 4X08	IX2963004008
39	VITE INOX PARAFETTA 300:385	19335011
40	VELA 300 CNV CE OSSIDATA	19510342
41	PRIGIONIERO PARAF.LNR MNZ 250/385	19336052
44	VITE BLOCC.VELA M8 X 24 MRR.300 SV	193350032
46	VITE SENZA TESTA DIN 913 M 6X08 CE	IX2913006008
47	DADO ES. DIN 934 M 8	IX2934008
48	PERNO MOV.+SUPP.VELA IX.CNV	19530740
50	VITE SENZA TESTA DIN 913 M 6X20 CE	IX2913006020
52	COP.SUP.VELA 300 PLD OSS	19512260
54	ANELLI ARRESTO DIN 471 D 08E	IX2471008
56	MANOP.IX.COPERC.SUPP.VELA LNR	19335021
62	GUARN. COPER.SUP.VELA PLD 300	19563060
63	RONDELLA PIANA DIN 125 D 8	IX2125008
64	MOVIMENTO VELA PLD 300 LAVORATO	19500150
66	PIASTRINA MOV. 300-370 ZINCATA	19540609
70	VITE TE DIN 933 M 6X12 T.F.	IX2933006012
72	PRIGIONIERO M6 X 17 OTTONE MRR.300V	19337032
73	DADO ES. DIN 934 M 6	IX2934006
78	VITE TCEI DIN 912 M 6X30	IX2912006030
80	VITE SENZA TESTA DIN 913 M 6X20 CE	IX2913006020

82	PRIGIONIERO 6 X 25 OTTONE	19337002
84	MOLLA MOVIMENTO PLD 300	19390760
85	TAPPO X MOVIMENTO CNV-PLD	19536040
90	RULLINO MOVIMENTO CNV	19336071
92	CAMMA PLD CNV LAV.	19563560lv
94	VITE SENZA TESTA DIN 916 M 6X8 NE	NE0916006008
96	RONDELLA ONDULATA 19	19342006
97	TUBETTO OLIATORE 350-370	19553009
98	RONDELLA PLEX MAN.NUM.300-370	19562150
99	BOCCOLE AUTOLUBR.18.20.20	19324108
102	MANOP.NUMER.PLD-MNT-CNV L.53 GRIGIA	19564035
103	TARGHETTA OIL.S.	19420175
106	GHIERA SUPP ANELLO MRR 250 SG	19534062
108	RONDELLA F.LARGA DIN 9021 D 8X24	IX29021008024
110	DADO ES. DIN 934 M 8	IX2934008
120	DISCO ESTRATTORE LAMA PER 300	19702508
140	AMPOLLA X OLIO PIENA	19563008
204B	PIAST. SGANCIO CAMMA PLASTICA CNV	19533240.08
2	ASSIEME PRESSAMERCE MRR-CNV CE	19801233
202	PIAST. SGANCIO FILET.AFF.CE	19533200
204B	PIAST. SGANCIO CAMMA PLASTICA CNV	19533240.08
204A	PIAST. SGANCIO CNV	19533240
206	PUNTALE SGANCIO 300-385 CE	19565001
209	RONDELLA PIANA DIN 125 D 8	IX2125008
211	DADO ES. DIN 934 M 8	IX2934008
212	CARRELLO CNV 250 BRONZ. LAV.PFUS	19500540
214	BOCCOLE AUTOLOBR.20.23.25 MRR.300 V	19324032
218	VITE TE DIN 933 M 6X22 T.F.	IX2933006022
220	PRIGIONIERO 6 X 25 OTTONE	19337002
222	DADO ES. DIN 934 M 6	IX2934006
223	PERNO PER SGANC. 220-250 CE	19534034
224	MOLLA PER SGANCIO 220-250 CE	19390600
225	RONDELLA A SPESSORE CUSCINETTO	19346015
226	BUSSOLA FIL.X SGANC.220-250 CE	19534024
227	PERNO CUSCINETTO 250-330	19540805
228	GHIERA FILET.ESTER. 220-250 CE	19534029
230	VITE TSP- DIN 963 M 6X16	IX2963006016
232	PIASTRINA CARRELLO CNV CE	19533040
236	CUSCINETTO CARR. 6000 2RS R11	19320154
242	BARRA TONDA CARR. CNV 250-300	19530640
243	VITE TCEI DIN 912 M 6X16	IX2912006016
244	MOLLA BARRA TONDA 300 MRR SV CE	19390134
248	BARRA QUADRA CNV	19540140
250	VITE T.26 BARRA TONDA	19335002
252	PIASTRINA TEMPR. CNV	19530840
254	MOLLA BARRA TONDA 300 MRR SV	19390132
256	MANOPOLA TIR.PAR. M8 5 LOB GRIGIA	19564023
257	VITE SENZA TESTA DIN 913 M 8X45 CE	IX2913008045
258	GAMBO CNV 250-275-300 OSSIDATO	19510640
259	BUSSOLA INOX GAMBO CNV	1953401640

260	VITE BLOCC.PIATTO MIRRA 220-250 Y06	19335042
261	BUSS.FRES FERMA MAN. CNV	19534012
262	RONDELLA F.LARGA DIN 9021 D 6X18	IX29021006018
263	DADO ES. DIN 934 M 6	IX2934006
264	PIATTO CNV 275-300 OSSIDATO	19510440
265	BLOCCH.DRIT.ASTINA PIATTO MRR Y06	19525062
267B	VITE TCEI DIN 912 M 5X16	IX2912005016
267A	VITE TSP- DIN 963 M 5X12	IX2963005012
269	RONDELLA GROWER UNI 1751 D 5	IX21751005
270	ASTINA PRESSAMERCE CNV 275-300	19530440
272A	BLOCCH.INCL.ASTINA PIATTO MRR Y06	19525060
272B	BLOCCH.INCL.ASTINA PIATTO MRR Y10	19525060.10
273	VITE SENZA TESTA DIN 916 M 5X6 NE	NE0916005006
279	VITE TE DIN 933 M 6X12 T.F.	IX2933006012
281	RONDELLA PIANA DIN 125 D 10	IX2125010
282	DIST.PRES.D12X150 MRR CE PRO	19541508
283	DADO CIECO DIN 1587 M 5	IX21587LC005
284	RONDELLA PIANA DIN 125 D 10	IX2125010
285	RONDELLA F.LARGA DIN 9021 D 5X20	IX29021005020
286	VITE SENZA TESTA DIN 913 M 5X16 CE	IX2913005016
294	P.MANO POLIC. PIATTO PLD	19562342
308	MAN. A VOLANO PRESSAM GRIGIA	19564021
-	AFFILAT.INC. CNV 250	19800040
402	CAPPOTT. 250 CNV CE OSSIDATA	19511240C
404	MANOPOLA TIR.PAR.M6 5L MRR GRIGIA	19564029
406	VITE TSP- DIN 963 M 6X16	IX2963006016
410	MOLLA PERNI AFF.+SBAV. 250-300	19390303
412	PERNO SBAVATURA 250:300	19540703
416	MOLA SB.220 D.40 H.8 F.6	19300201
418	RONDELLA PIANA DIN 125 D 6	IX2125006
420	DADO ES. DIN 934 M 6	IX2934006
421	DADO ES. DIN 439 M 6 BASSO	IX2439006
424	PERNO AFFILATURA 250:300	19540704
426	PULSANTE SBAVATURA 250:300	19550203
427	VITE BLOC.PULSANTE AFF.250-370	19335025
430	GOMMINO ANTIVIBRANTE CAPP. LNR	19560152
432	MANOP.IX.VASCHETTA AFF. CNV	19335022
434	VITE SENZA TESTA DIN 913 M 6X12 CE	IX2913006012
436	VASC.AFF. CNV OSSIDATA	19511241C
437	VITE RISCONT.CONICA ANELLO DAL 09	19336055.09
438	DADO ES. DIN 934 M 4	IX2934004
442	PERNO COL.AFFILATOIO CNV 250-300	19540440
444	VITE TE DIN 933 M 5X16 T.F.	IX2933005016
446	RONDELLA F.LARGA DIN 9021 D 5X15	IX29021005015
450	VITE SENZA TESTA DIN 913 M 4X35 CE	IX2913004035
454	ANELLI D ARRESTO DIN 471 D 06E	IX2471006
456	CORPO AF.220-300 MRR VERT LAV	19021332
458	RONDELLA PIANA DIN 125 D 8	IX2125008
460	DADO ES. DIN 934 M 8	IX2934008
462	DADO ES. DIN 934 M 6	IX2934006

464	CAPPUCCIO RISCONT.AFFIL. DAL 09	19336056.09
468	PULSANTE AFFILATURA 250-300	19550202
470	MOLA AF.220 D.40 H.11 F.6	19300101
618	DADO ES. DIN 934 M 8	IX2934008
620	RONDELLA PIANA DIN 125 D 8	IX2125008
626	CONDENSATORE 16 UF OMOLOGAT.UL	19410318
627	PROTEZIONE TERMICA MOT.CNV UL 3,5A	19410169
628	VITE TCEI DIN 912 M 6X08	IX2912006008
632	SCATOLA RELAIS DAL 09	19563127.09
642	CAVO ALIM.COMP. 110/60 PA 205	19410533
648	MOTORE MRR275-300 C.P.110/60 UL P70	194005032
649	VITE SENZA TESTA DIN 916 M 6X8 NE	NE0916006008
650	VITE AUTOF.TCB+ DIN 7981 D 4,2X9,5	IX279814,2009,5
652	RONDELLA DENTEL. DIN 6798-A D 4E	IX26798A004
654	TARGHETTA MASSA TERRA	19420177
658	CAVETTO MASSA TERRA 300-385 UL	19410739
659	CAVETTO MASSA TERRA CONDENS.ASB.	19410738AS
660	CAVET.ALIM 300-370 AFF. MN INT	19410713
661	CAVET.ALIM UL PROTEZIONE TERMICA	19410712
664	MICRO INTERRUTT.MN X AFFETTATR	19410201
668	PERNO MOTORE CNV 250	19540540
669	VITE SENZA TESTA DIN 916 M 6X8 NE	NE0916006008
670	VITE SENZA TESTA DIN 913 M 8X45 CE	IX2913008045
671	VITE SENZA TESTA DIN 916 M 6X8 NE	NE0916006008
672	DADO ES. DIN 934 M 6	IX2934006
680	COPERCHIO SCATOLA DAL 09	19563148.09
682	VITE AUTOF.TCB+ DIN 7981 D 3,5X13	IX279813,5013
684	COPERTURA INFERIORE CNV	19563140
688	VITE TBEI ISO 7380 M 6X12	IX27380006012
690	PERNO ESAG.SUP. COPER. CNV	19540740
692	PERNO ESAG.SUP. MOTORE CNV	19540741
694	COPERCHIO PROTEZIONE INF. CNV UL	19531658
706	MORSETTIERA UNIFICATA PA 32	19410801