MODULAR

MOD. 90/40 FRE 15

ED. 01-07
TAV. 253.509.01

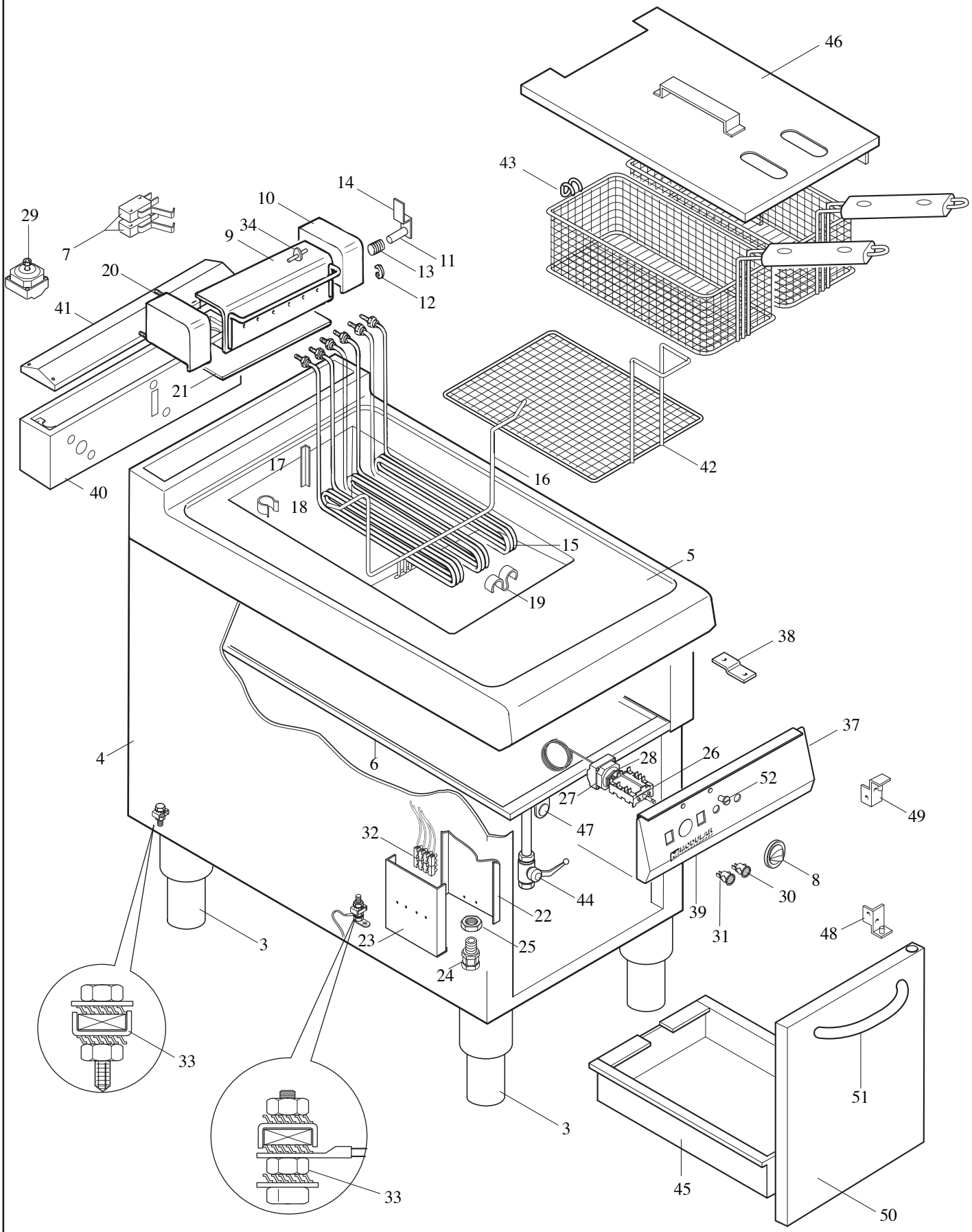

ED. 01-07

MODULAR

LISTA RICAMBI

cod. 253.510.02

FRIGGITRICE ELETTRICA 15L
MOD. 90/40 FRE 15

POS.	CODICE	RIF. MODIFICHE	DENOMINAZIONE	PREZZO
3	912.033.00		Piede 2" vite M10	
4	921.000.00		Involucro esterno 90/40	
5	911.995.00	sost. il 911.190.00 dal 01/07/07	Ass. piano vasca 90/40 FRE 15L	
6	922.009.00		Fondo top vano 90/40	
7	761.004.00	sost. il 661.019.00 dal 05/07/2002	Microinterruttore RML/A	
8	912.049.00	sost. il 912.009.00 dal 01/07/07	Ass. manopola el. 100÷180° C De 82	
9	911.363.00	sost. il 611.038.00 dal 01/07/07	Assieme supporto resistenze FRE	
10	611.041.00		Assieme colonnina Dx supp. resistenze	
11	641.103.00	sost. il 641.003.00	Perno aggancio resistenze	
12	0552.05065.4	sost.il 0552.06074.4	Anello di fermo benzing D.5	
13	260.000.00		Molla D.8x L. 40	
14	623.201.00		Leva comando blocco	
15	965.009.00		Resistenza FRE 3400W-230V	
16	983.009.00		Telaio bloccaggio resistenze FRE	
17	623.215.00		Tegolino protez. capillari termostati	
18	238.002.00		Clip fissaggio capillare	
19	238.003.00		Clip Di 8 fiss. bulbi	
20	611.042.00		Assieme colonnina Sx supp. resistenze	
21	621.106.00		Protezione resistenza FRE	
22	623.113.00		Supporto morsettiera	
23	622.152.00		Protezione frontale morsettiera	
24	663.027.00		Pressacavo V-TEC 16-2022656	
25	663.017.00		Controdado pg 16-116/16	
26	661.000.00		Commutatore EGO 49.41015.30	
27	661.041.00		Termostato trif. EGO 55.34034801	
28	661.013.00		Staffa EGO 617078	
29	661.048.00		Termostato trif. SIC EGO 5532542.807	
30	663.043.00		Segnalatore verde	
31	663.044.00		Segnalatore arancio	
32	663.018.00		Morsettiera PA 44 a 4 poli	
33	611.320.00		Montaggio viti di terra gen/equip.	
34	623.200.00		Camma comando micro	
37	921.704.00	sost. il 921.143.00 dal 01/07/07	Cruscotto 90/40 FRE	
38	623.002.15		Squadretta fiss. cruscotto	
39	250.389.00		Marchio " MODULAR"	
40	911.131.00		Ass. alzatina 90/40 FRE	
41	9211093.00	sost. il 911.020.00 dal 01/07/07	Ass.cappottina per alzatina 90/40 FRG 13	
42	983.010.23		Filtro per FRE 15L	
43	983.012.00		Cestello per frigg. elett. FRE 15 1/2 vasca	
44	678.007.00		Valvola a sfera da 1" con leva	
45	625.056.00		Bacinella raccogliolio FRG 13	

ED. 01-07

MODULAR

LISTA RICAMBI

cod. 253.510.02

FRIGGITRICE ELETTRICA 15L
MOD. 90/40 FRE 15

POS.	CODICE	RIF. MODIFICHE	DENOMINAZIONE	PREZZO
46	911.169.00		Ass. coperchio FRE 15	
47	684.014.00		Magnete senza disco RPV30 + dado + R.	
48	611.177.00		Ass. cerniera Dx porta SP35 "A"	
49	611.178.00		Ass. cerniera Sx porta SP35 "A"	
50	911.443.13	sost. il 911.443.00 dal 01/07/07	Ass. portina vano 400	
51	9111065.00	sost. il 911.056.00 dal 01/07/07	Ass. maniglia portina vano 900	
52	682.003.00		Placchetta per indice	