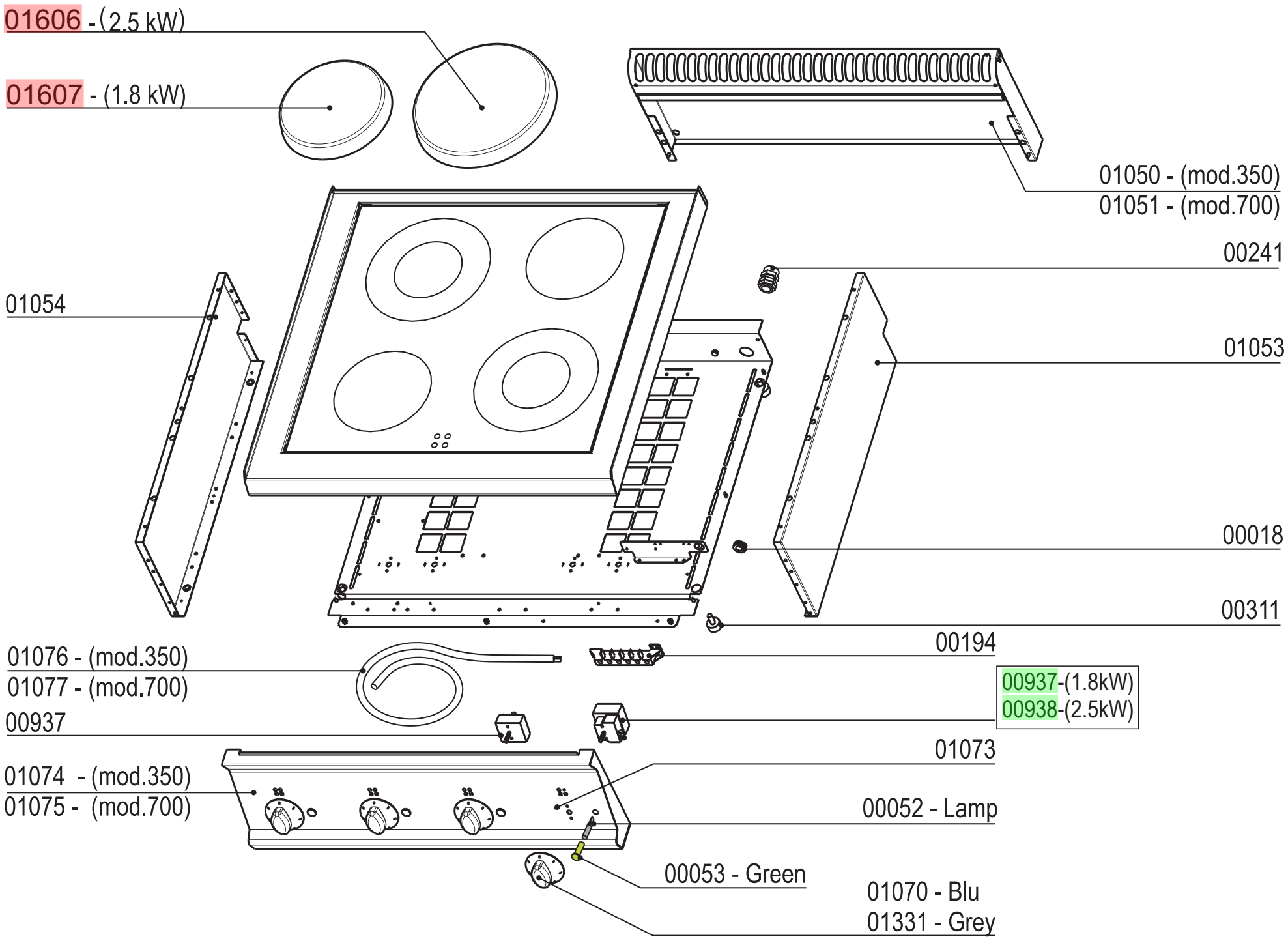
01606 - (2.5 kW)
01607 - (1.8 kW)
01050 - (mod.350)
01051 - (mod.700)
00241
01054
01053
00018
00311
00194
01076 - (mod.350)
01077 - (mod.700)
00937-(1.8kW)
00938-(2.5kW)
00937
01073
01074 - (mod.350)
01075 - (mod.700)
00052 - Lamp
00053 - Green
01070 - Blu
01331 - Grey

Artic./Item	Descrizione/Description	Modello/Model
616001	**PIANO COTTURA ELETTRICO IN VETROCERAMICA 2 ZONE RISCALDANTI** **2 HOT ZONES GLASS CERAMIC COOK-TOP**	**PCC35E7**

Cons./Recom.	Pos./Posit.	Ricambio/Replacement			Prezzo/Price List
	00018000	RC00018000	PASSACAVO OVA 304	CABLE GLAND OVA 304	3,97
	00194000	RC00194000	MORSETTIERA FV 122 B	CONNECTING BLOCK	9,16
	00241000	RC00241000	PRESSACAVO PG16 CON DADO	CABLE GLAND AND NUT	7,18
	00304000	RC00304000	MORSETTO EQUIPOTENZIALE COMPLETO	EQUIPOTENTIAL CONNECTING BLOCK	6,62
	00311000	RC00311000	PIEDINO H=25 MM	FOOT	4,74
*	00937000	RC00937000	REGOLATORE DI ENERGIA	ENERGY REGULATOR	23,94
*	00938000	RC00938000	REGOLATORE DI ENERGIA	ENERGY REGULATOR	42,59
	01050000	RC01050000	CAMINO 350 L7	FLUE 350 L7	82,32
*	01606000	RC01606000	RESISTENZA OTTAGONALE 2.5KW PCC	HEATING ELEMENT PCC_E7	185,69
*	01607000	RC01607000	RESISTENZA OTTAGONALE 1.8KW PCC	HEATING ELEMENT PCC_SNACK	172,89
	01643000	RC01643000	VETRO VETROCERAMICA PCC35E7	GLASSCERAMIC TOP PCC35E7	490,11
*	01782000	RC01782000	LAMPADA SEGN.NEON FASTON VERDE 230V	GREEN NEON LAMP 230V	6,09
*	01783000	RC01783000	PORTALAMPADA TRASPARENTE D10	TRANSPARENT LAMP HOLDER D10	5,30
	01877000	RC01877000	MANOPOLA ELETTRICA 0-6+INF NERA	BLACK KNOB	8,44
	02075000	RC02075000	MANOPOLA ELETTRICA 0-6+INF GRIGIA	GREY KNOB	9,05

L'azienda si riserva il diritto di apportare ulteriori aggiornamenti senza preavviso. / The data may be updated without prior warning