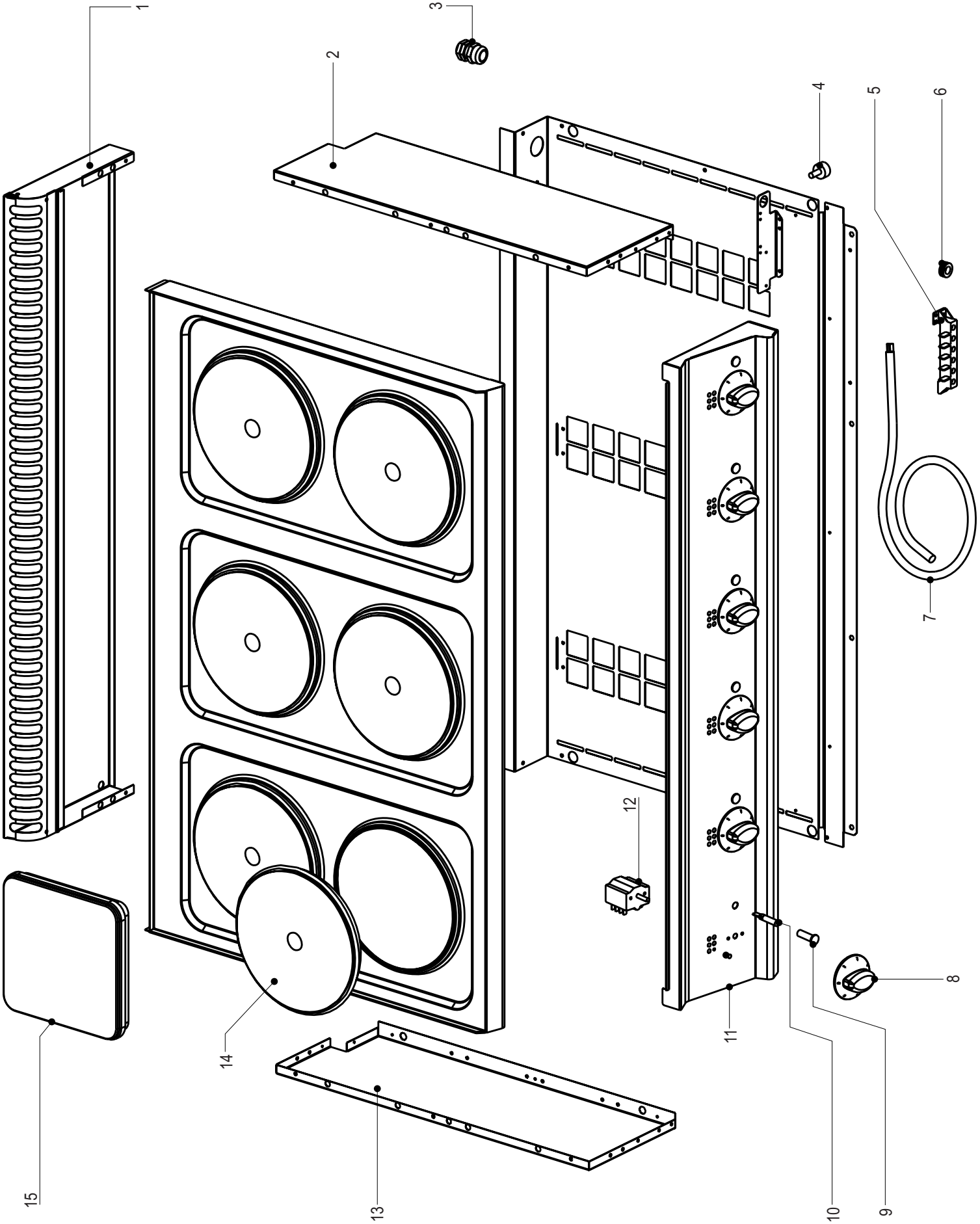
1
2
3
4
5
6
7
8
9
10
11
12
13
14
15

Artic./Item	Descrizione/Description	Modello/Model
616005	**PIANO COTTURA ELETTRICO 4 PIASTRE TONDE** **4 ROUND HOT PLATES ELECTRIC BOILING TOP**	**PCR70E7**

Cons./Recom.	Pos./Posit.	Ricambio/Replacement			Prezzo/Price List
	00304000	RC00304000	MORSETTO EQUIPOTENZIALE COMPLETO	EQUIPOTENTIAL CONNECTING BLOCK	6,62
	01	RC01051000	CAMINO 700 L7	FLUE 700 L7	118,28
	02	RC01053000	FIANCO DESTRO TOP L7	RIGHT SIDE PANEL L7	38,51
	03	RC00241000	PRESSACAVO PG16 CON DADO	CABLE GLAND AND NUT	7,18
	04	RC00311000	PIEDINO H=25 MM	FOOT	4,74
	05	RC00194000	MORSETTIERA FV 122 B	CONNECTING BLOCK	9,16
	06	RC00018000	PASSACAVO OVA 304	CABLE GLAND OVA 304	3,97
	08	RC02029000	MANOPOLA PCE NERA	BLACK KNOB	9,76
	08	RC02071000	MANOPOLA PCE GRIGIA	GREY KNOB	9,05
*	09	RC01783000	PORTALAMPADA TRASPARENTE D10	TRANSPARENT LAMP HOLDER D10	5,30
*	10	RC01782000	LAMPADA SEGN.NEON FASTON VERDE 230V	GREEN NEON LAMP 230V	6,09
	11	RC01105000	CRUSCOTTO PC70E7	CONTROL PANEL PC70E7	50,32
*	12	RC00291000	COMMUTATORE	SWITCH	19,97
	13	RC01054000	FIANCO SINISTRO TOP L7	LEFT SIDE PANEL L7	38,51
	14	RC01107000	PIASTRA ELETTRICA ROUND 220 2600W 230V	ROUND HOT PLATE	94,56
	14	RC01108000	PIASTRA ELETTRICA ROUND 148 1500W 230V	ROUND HOT PLATE	38,95

L'azienda si riserva il diritto di apportare ulteriori aggiornamenti senza preavviso. / The data may be updated without prior warning