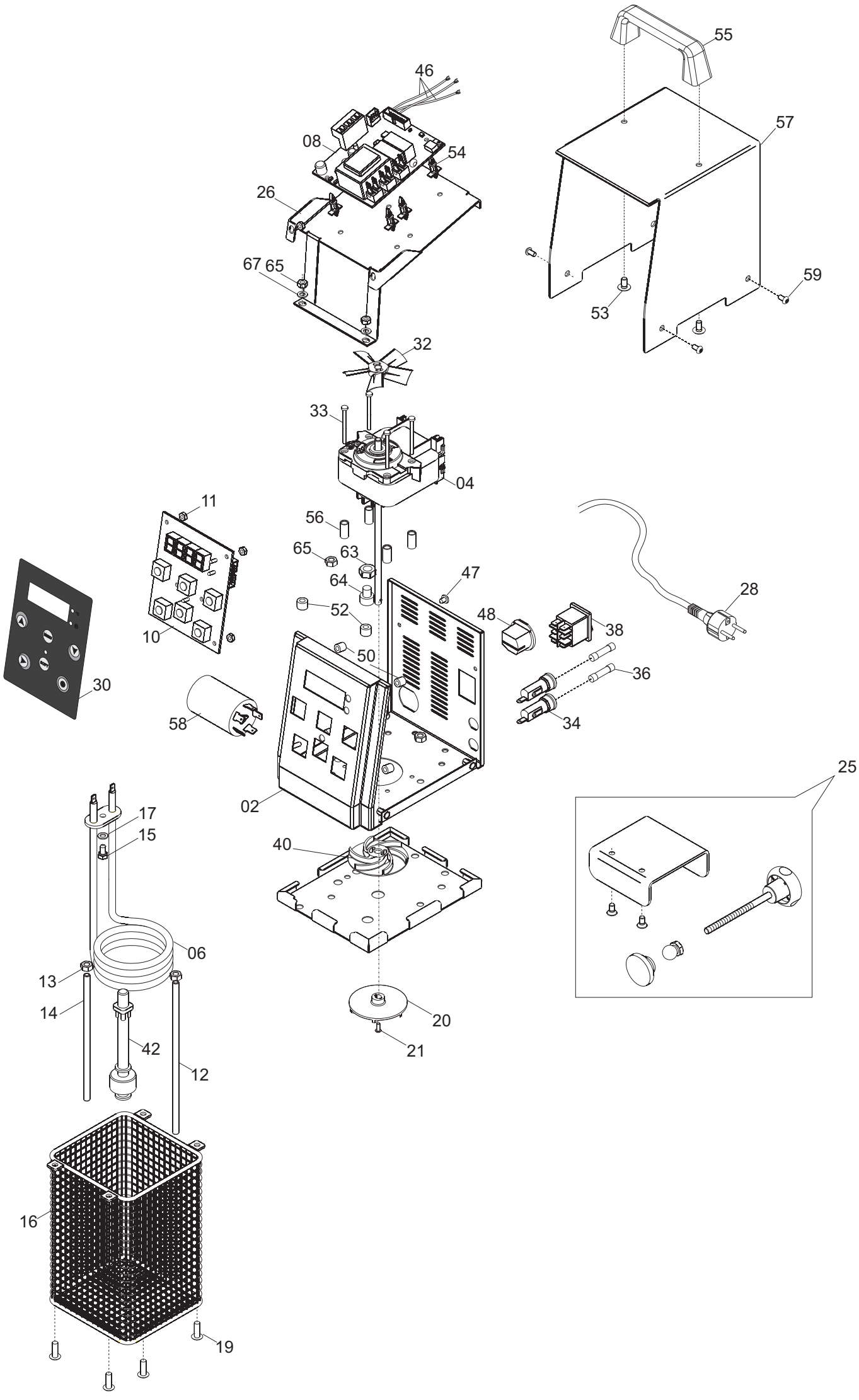
55
46
57
08
54
26
59
67
65
53
32
33
04
11
56
65
63
64
47
28
52
48
38
10
50
36
30
34
58
25
02
17
15
40
06
13
14
20
42
21
12
16
19

SOFTCOOKER Y09 tav. unica

Rifer	Nome prodotto	Codice
2	CARCASSA SOFT COOKER	GM2486450
4	MOTORE SOFT COOKER	GM5036100
6	RESISTENZA ELETTROLUCID.2000 W SFC	GM5256600
8	SCHEDA BOLLITORE SOFT COOKER Y09	GM5946300
10	TASTIERA BOLLIT+CAVO SOFT COOKER	GM5946350
12	SONDA SICUREZZA NTC 10K SOFT COOKER	GM5826150
14	SONDA TERMOSTATO NTC 10K SOFT COOKE	GM5826100
16	CESTELLO SOFT COOKER	GM3047100
18	MANIGLIA SOFT COOKER ACCIAIO	GM2486040
20	GIRANTE SOFT COOKER	GM5036870
25	ASS. BLOCCA PENTOLA SOFTCOOK	GM2492000
26	SUPPORTO SCHEDA BOLLITORE	GM2486405
28	CAVO 3X1,5 SCHUKO 3M. SOFT COOKER	GM5506300
30	MOSTRINA SOFTCOOKER GRIGIA	GM8156700
32	VENTOLA MOTORE SOFT COOKER	GM5036850
34	PORTAFUS. P4036 15A 250V SOFT COOK	GM5846050
36	FUSIBILE 6,3X32 16A CF SOFT COOKER	GM5846055
38	INT. MN COMELUX 401/L CON PROT	19410102
40	VENTOLA INFERIORE SOFT COOKER	GM5036875
42	LIVELLOSTATO SOFT COOKER	GM2210200
46	CABLAGGIO SOFT COOKER	GM5556475
48	PRESSACAVO PA 107 SOFT COOKER	GM5893030
50	DISTANZIALE SOFT COOKER DCK R 4280	GM4696255
52	DISTANZIALE SOFT COOKER DCK R 52100	GM4696275
54	DISTANZIALE SOFT CF06H4080 MM 08	GM4696300
55	MANIGLIA SOFT COOKER GRIGIA	GM2486060
56	DISTANZIALE OTTONE MM 8X16 SOFT COO	GM4296235
57	MANTELLO SOFT COOKER	GM2486135
58	FILTRO DEM "FLC470501F"	GM5947200
64	BOCCOLA SOFT COOKER	GM2486170