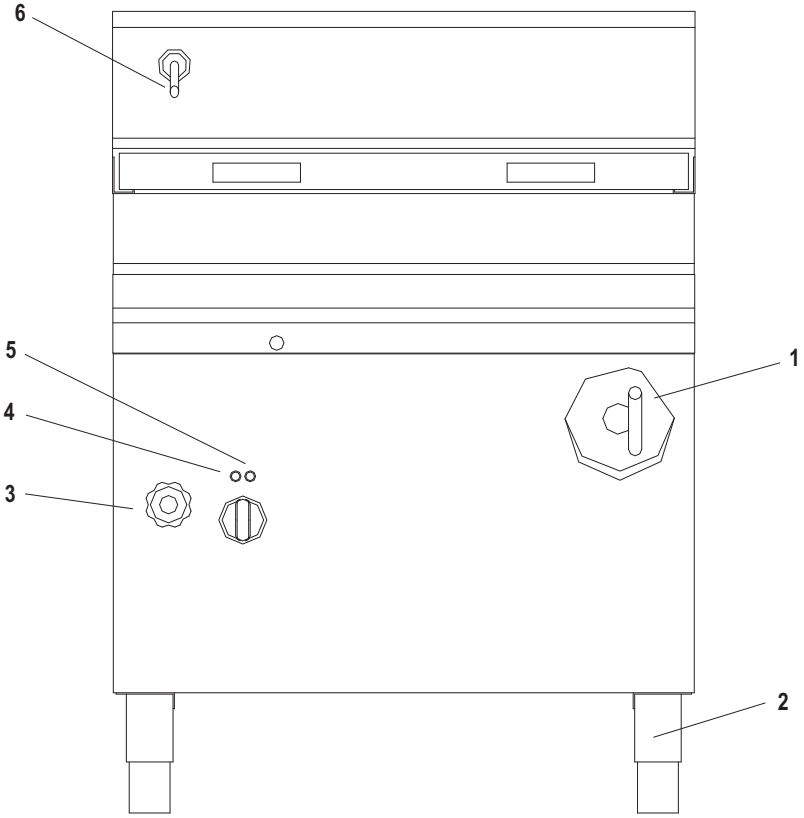
6
5
4
3
1
2

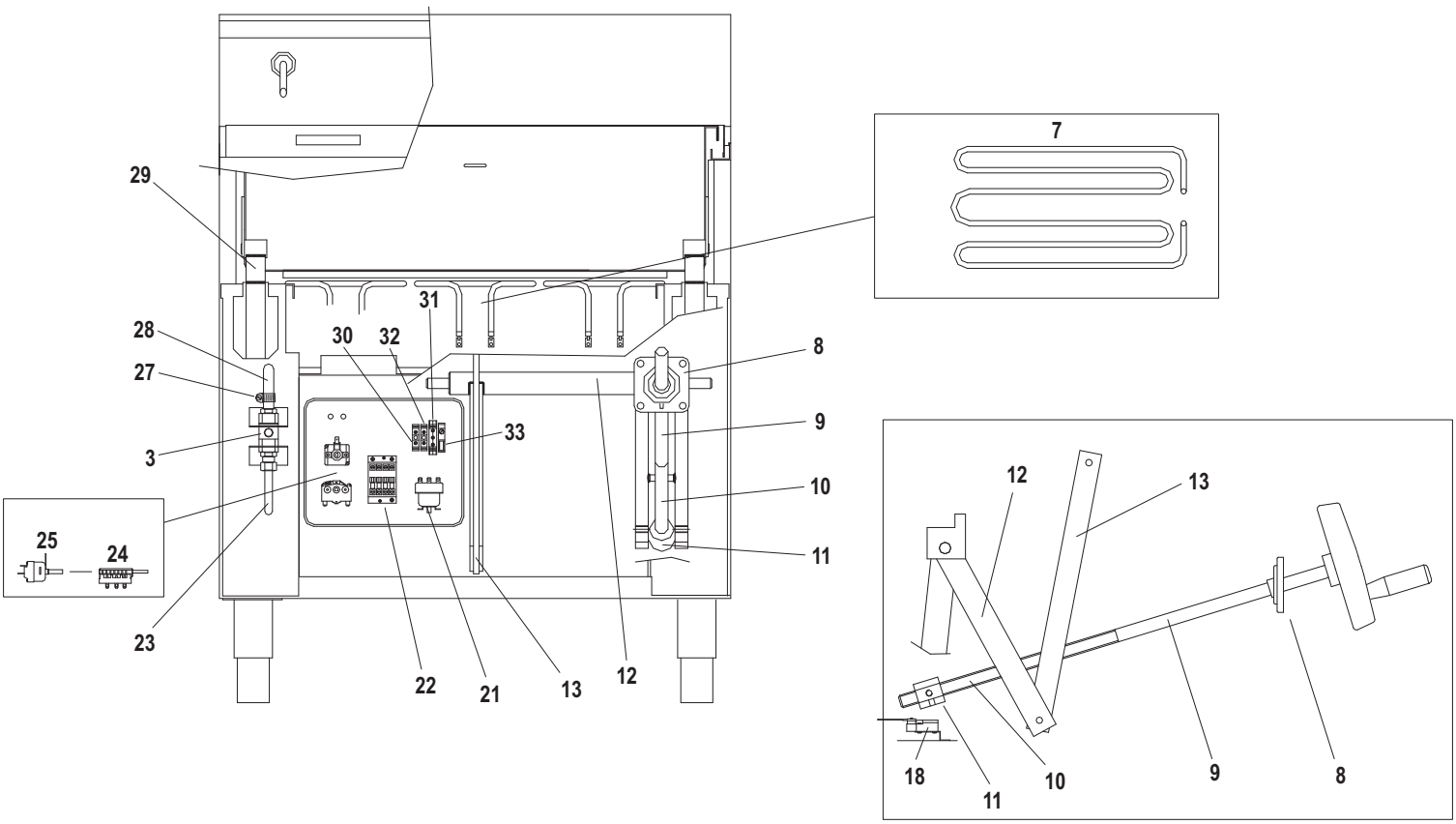
29
28
27
3
25
24
23
31
30
32
33
22
21
13
12
8
9
10
11
7
12
13
18
11
10
9
8

CODICI RICAMBIO PER FINITO / SPARE PARTS FOR THE FINISHED PRODUCT

Aggiornato al/Updated to 27/11/17

Artic./Item	Descrizione/Description	Modello/Model
616047	**BRASIERA ELETTRICA RIBALTABILE CON VASCA IN FE360** **ELECTRIC TILTING BRATT PAN WITH MILD STEEL TANK**	**BS80FE7**

Cons./Recom.	Pos./Posit.	Ricambio/Replacement			Prezzo/Price List
	01026000	RC01026000	IMPUGNATURA MENSOLA	HANDLE	31,77
	01784000	RC01784000	MANIGLIA VANO PROFI3520	HANDLE	39,47
	02107000	RC02107000	MANOPOLA TERMOSTATO BRASIERA EL.NERA	BLACK KNOB	9,05
	02108000	RC02108000	MANOPOLA TERMOSTATO BRASIERA EL.GRIGIA	GREY KNOB	
	01	RCMB013600	VOLANTINO SOLLEVAMENTO VASCA BRASIERA	HANDWHEEL	207,38
	02	RC20100010	ASS.PIEDINO 1"3/4 H=165	FOOT	19,97
	03	RC30200008	RUBINETTO CARICO ACQUA	WATER INLET TAP	50,65
	04	RC40200150	LAMP.CRISTALLO ARANCIO 400V D12 C/NEON	ORANGE SIGNAL	4,19
	05	RC40200152	LAMP.CRISTALLO VERDE 400V D12 C/NEON	GREEN SIGNAL	4,19
	06	RCMB007400	CANNA CARICO ACQUA	WATER INLET STACK	21,81
	07	RC40400082	RESISTENZA 230V 2900W	HEATING ELEMENT	54,17
	08	RC20400012	SUPPORTO GHISA CON CUSCINETTO	BEARING	28,91
	09	RCMB013000	PROLUNGA PER VITE SOLL.VASCA BR.700	EXTENSION FOR SCREW OF TILTING PAN	111,38
	10	RCMB012800	VITE PER GRUPPO SOLLEV.VASCA	SCREW FOR TILTING OF PAN	225,16
	11	RCSC002200	MADREVITE CILIN.TPN20 P.4	FEMALE SCREW	73,15
	12	RCMB012000	ASS.GRUPPO SOLLEV.VASCA	GROUP TILTING OF PAN	290,95
	13	RCMB012400	LEVA SUPERIORE SOLLEV.VASCA	UPPER LEVER FOR THE TILTING OF THE BASIN	34,17
	18	RC40100001	FINECORSA PIZZATO FR550	LIMIT SWITCH	39,05
	21	RC40100062	TERMOSTATO SICUREZZA 360°C 3F	SAFETY THERMOSTAT	102,07
	22	RC40100023	TELERUTTORE 4P A9/25A AC1 230V 50HZ	REMOTE CONTROL SWITCH	89,27
	23	RCMB006600	ASS.COND.CARICO ACQUA	WATER INLET PIPE	34,33
	24	RC40100027	COMMUTATORE	SWITCH	18,21
	25	RC40100042	TERMOSTATO DI LAVORO 45°-295°C 1F	WORKING THERMOSTAT BS80E7	33,10

L'azienda si riserva il diritto di apportare ulteriori aggiornamenti senza preavviso. / The data may be updated without prior warning

Artic./Item	Descrizione/Description	Modello/Model
616047	**BRASIERA ELETTRICA RIBALTABILE CON VASCA IN FE360** **ELECTRIC TILTING BRATT PAN WITH MILD STEEL TANK**	**BS80FE7**

Cons./Recom.	Pos./Posit.	Ricambio/Replacement			Prezzo/Price List
	27	RC10300033	FASCETTA AISI304 C/VITE OTTONE -S.STEEL	S.STEEL CLIP	6,64
	28	RC10600022	TUBO GOMMA 10x17 1800MM	(RUBBER) WATER INLET PIPE	43,97
	29	RCMB013400	ASS.STAFFA RIBALTAMENTO	FLASK TILTING	59,64
	30	RC40200030	MORSETTO UNIPOLARE	UNIPOLAR TERMINAL	17,83
	31	RC40200010	MORSETTO TRIPOLARE	THREE-POLE CONNECTING BLOCK	23,77
	32	RC40200020	MORSETTO UNIPOLARE	UNIPOLAR TERMINAL	10,57
	33	RC40200084	FUSIBILE	FUSE	6,84

L'azienda si riserva il diritto di apportare ulteriori aggiornamenti senza preavviso. / The data may be updated without prior warning