TC / IP

fino al / until 05/2007

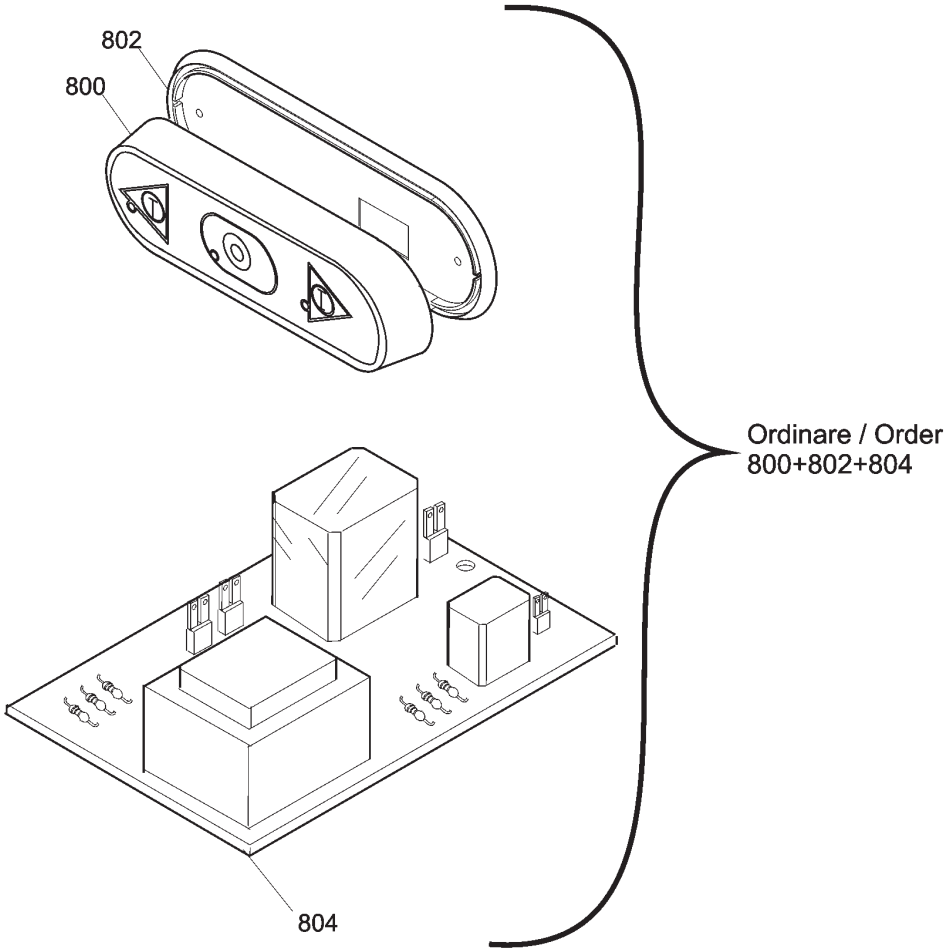

dal / from 06/2007

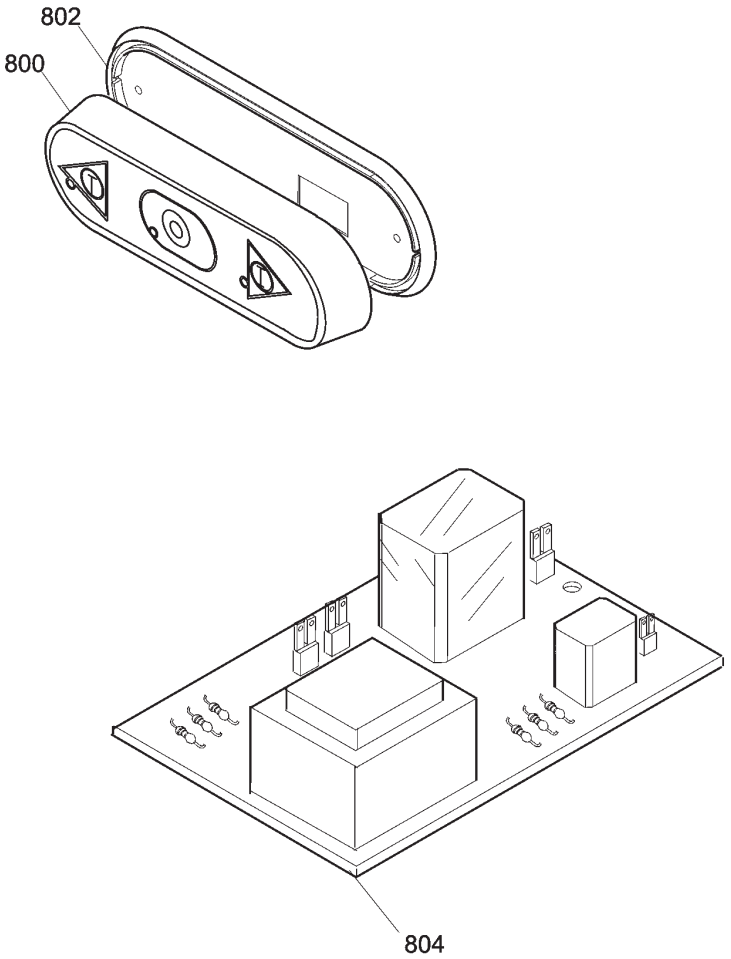

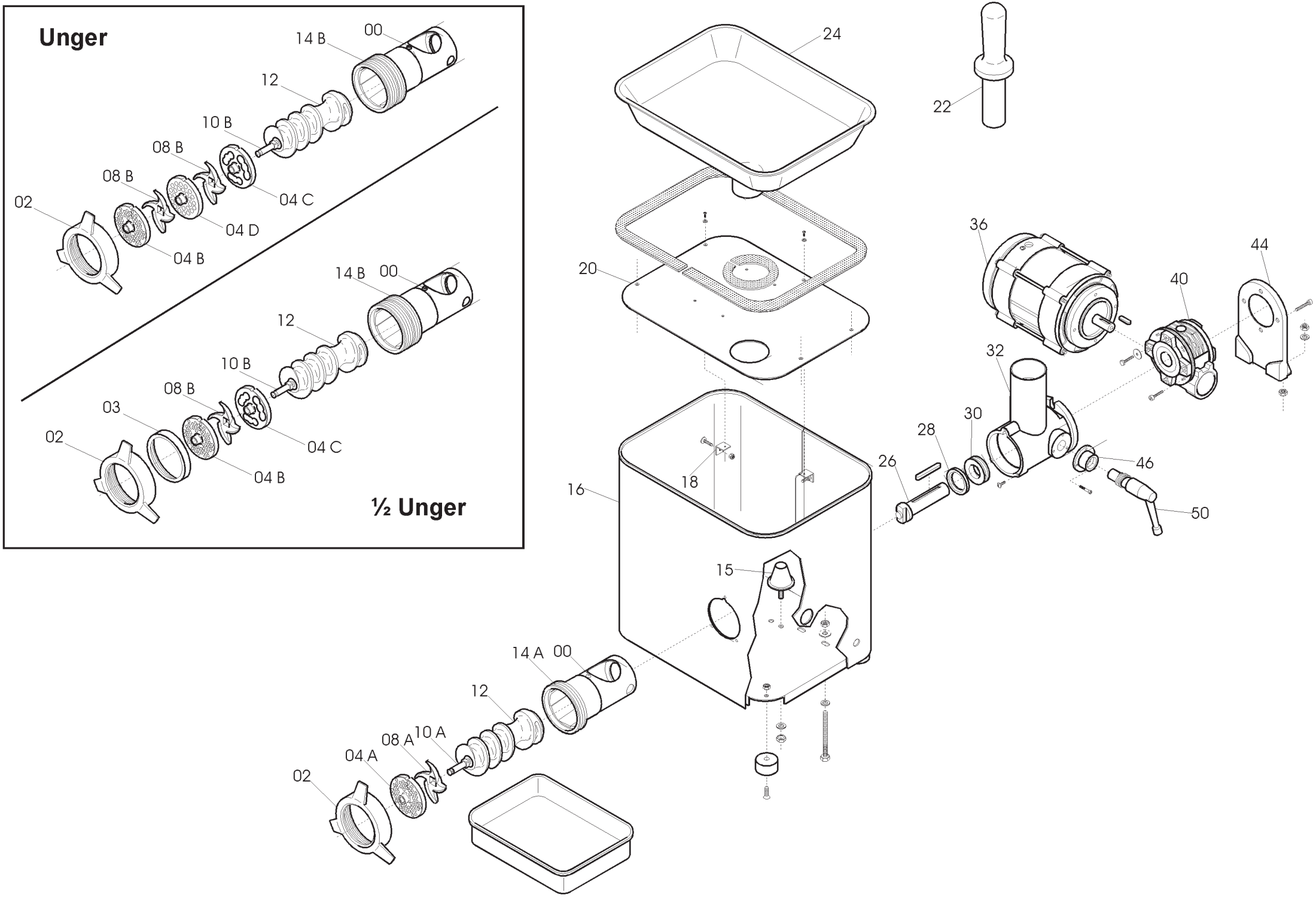
Unger
14 B
00
12
10 B
08 B
08 B
04 C
02
04 D
04 B
14 B
00
12
10 B
08 B
03
04 C
02
04 B
½ Unger
24
22
20
36
44
40
32
30
28
26
46
50
18
16
15
14 A
00
12
10 A
08 A
04 A
02

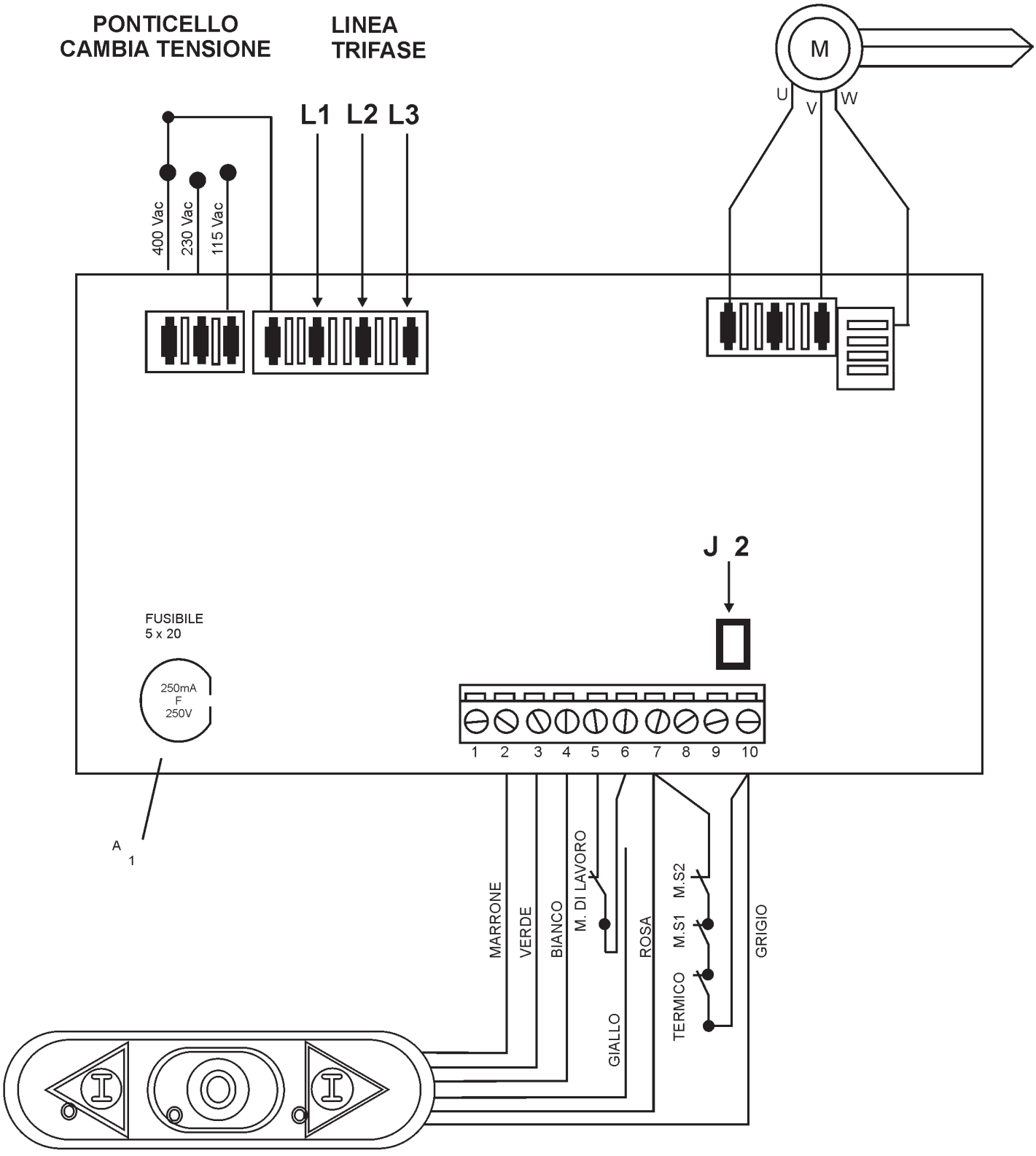
PONTICELLO
CAMBIA TENSIONE
LINEA
TRIFASE
L1 L2 L3
400 Vac
230 Vac
115 Vac
M
U
V
W
J 2
FUSIBILE
5 x 20
250mA
F
250V
1 2 3 4 5 6 7 8 9 10
A
1
MARRONE
VERDE
BIANCO
M. DI LAVORO
GIALLO
ROSA
TERMICO
M.S1
M.S2
GRIGIO

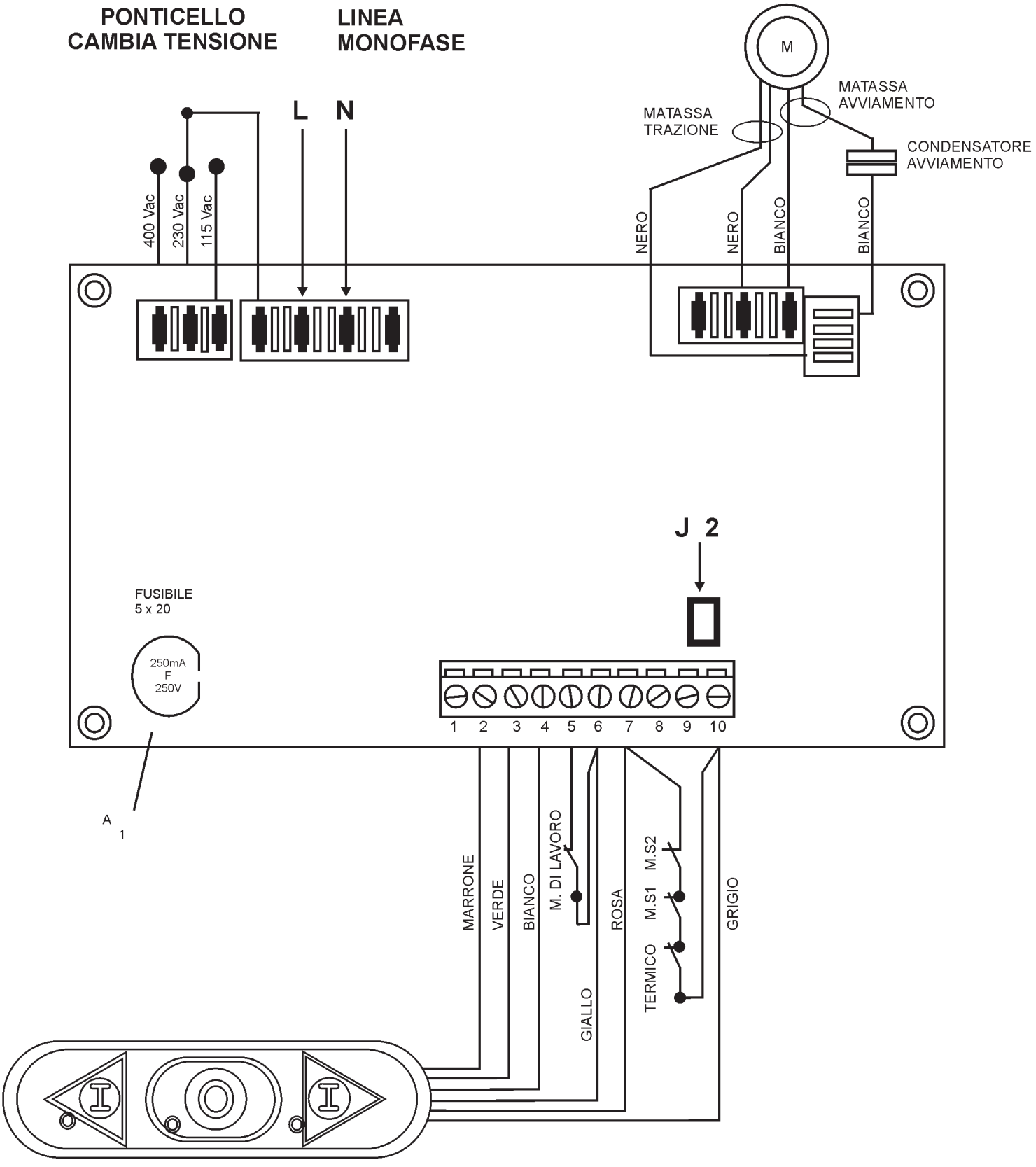
PONTICELLO
CAMBIA TENSIONE
LINEA
MONOFASE
L
N
400 Vac
230 Vac
115 Vac
M
MATASSA
AVVIAMENTO
MATASSA
TRAZIONE
CONDENSATORE
AVVIAMENTO
NERO
NERO
BIANCO
BIANCO
J 2
FUSIBILE
5 x 20
250mA
F
250V
1 2 3 4 5 6 7 8 9 10
A
1
MARRONE
VERDE
BIANCO
M. DI LAVORO
GIALLO
ROSA
M.S2
M.S1
TERMICO
GRIGIO

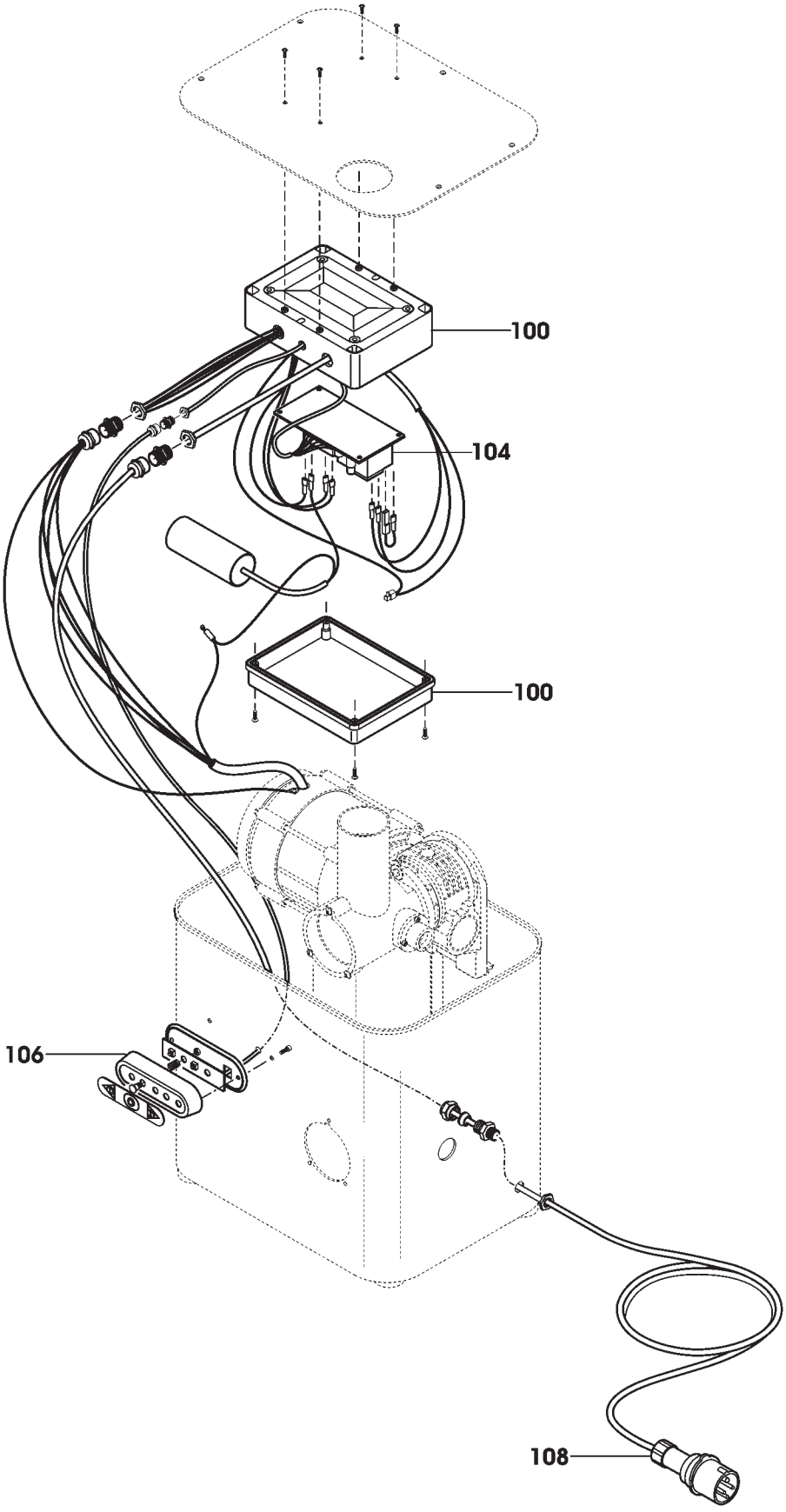

118

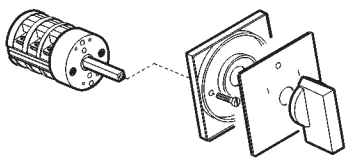

MOD. NO CE

Pulsantiera TC 12 RIO CE TAV. UNICA

Riferir	Nome prodotto	Codice
800	CORPO PULSANTI.INVERSIONE TAGL.	LF1033021
802	GUARNIZIONE PULSANT.NEUTRA TONDA	19563034
804	SCHEDA INVERSIONE TC-ME R3 EQ.	LF1033031
804	SCHEDA INVERSIONE TC-ME R3 EQ.	LF1033031
0	PERNO RIFERIMENTO BOCCHE TC	LF2032105
2	GHIERA INOX TC 12	LF2031003
3	ANELLO DIST. INOX STRETTO R70	LF15311DDX
10 A	PERNO ELICA TC 12	LF2031004
10 B	PERNO ELICA TC 12 UNGER	LF2031102
12	ELICA INOX LUCIDA TCX-TCR 12	LF2038010
14 A	BOCCA INOX TC 12	LF2031001
14 B	BOCCA UNGER TC 12	LF2031101
15	PIEDINO ANTIVIBR. CONICO TC 12 RIX	LF1439200
16	CARENATURA COMPLETA TC12/22 RIX	LF2038301
18	ANGOLARI CHIUS.SUP.TC12-22 RIX	LF2038305
20	CHIUSURA SUP. TC 12-22 RIX	LF2038303
22	PESTELLO TC 12-22	LF2032017
24	TRAMOGGIA INOX TC 22 FRZ	LF2039201B
26	PERNO TRASCINATORE TC 22 NEW	LF2039212
28	ANELLO TENUTA 35-50-5 TC FRZ	LF1239203
30	CUSCINETTO REGGISPINTA 51205 TC FRZ	LF1139201
32	CORPO ALLUMINIO TC 12-22	LF2038309
36A	MOTORE TRITAC.TCX-TCR 12 230/50 HZ	LF1838003
36B	MOTORE TRITAC.TCX-TCR 12 380/5O HZ	LF1838001
40	RIDUTTORE 050 FB B14 TC 22	LF2039210
44	PIEDINO SUP.RID.050 FB B14 TC22	LF2039211
46	BOCCOLA BLOCC. BOCCA TC 32	LF2033015
50	VITE BLOCC. BOCCA TC 32	LF2033016
100	CASSETTA GW 44207	LF1010704
104	SCHEDA INVERSIONE TC-ME R3 EQ.	LF1033031
108A	SPINE CEE 2P + T IP	LF1010015
108B	SPINE CEE 3P + T IP	LF1010014
118	INVERTITORE TC32/IP 50-100	LF1033001