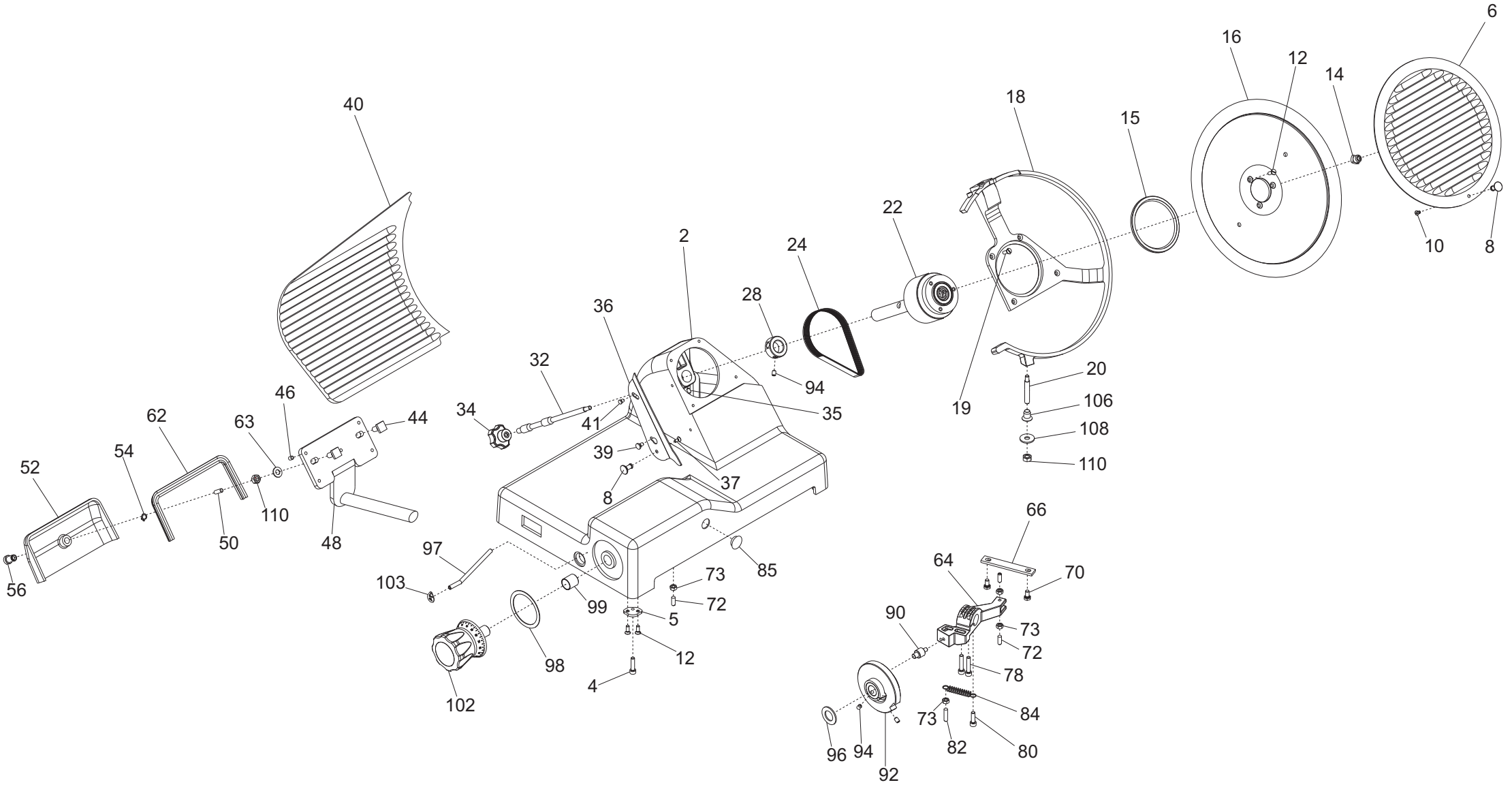

6
16
12
14
18
15
40
22
2
24
10
8
28
36
32
94
20
106
34
41
35
19
108
46
62
63
44
39
110
54
52
37
8
110
50
48
66
97
85
64
70
56
103
73
72
99
5
90
73
72
98
12
78
4
102
84
73
82
80
96
94
92

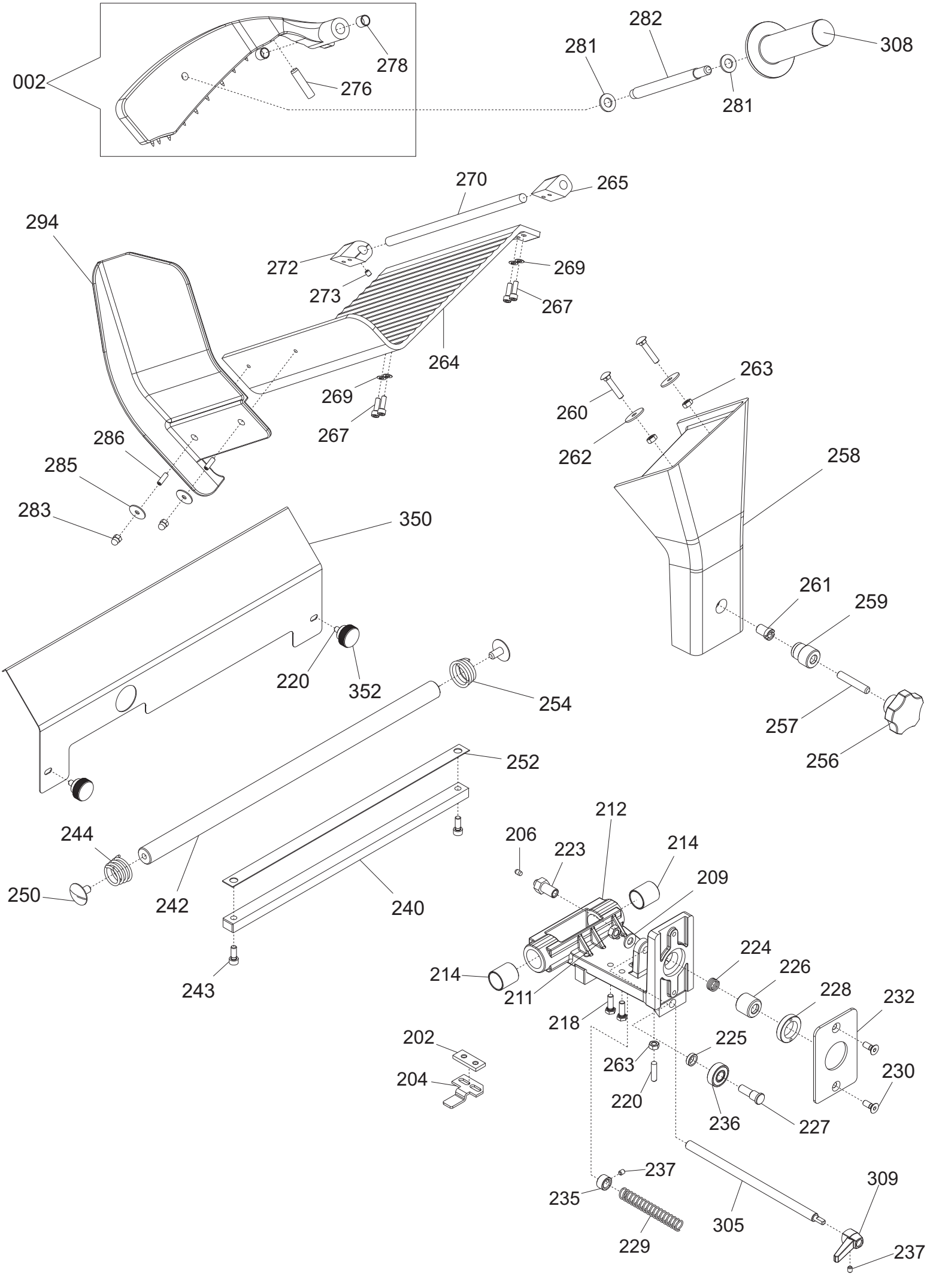
002
278
276
281
282
308
281
270
265
294
272
269
273
267
264
269
267
286
285
283
263
260
262
258
350
261
259
220
352
254
257
256
252
244
250
242
240
212
206
223
214
209
214
211
224
226
228
232
218
225
202
204
263
220
230
236
227
237
235
229
305
309
237

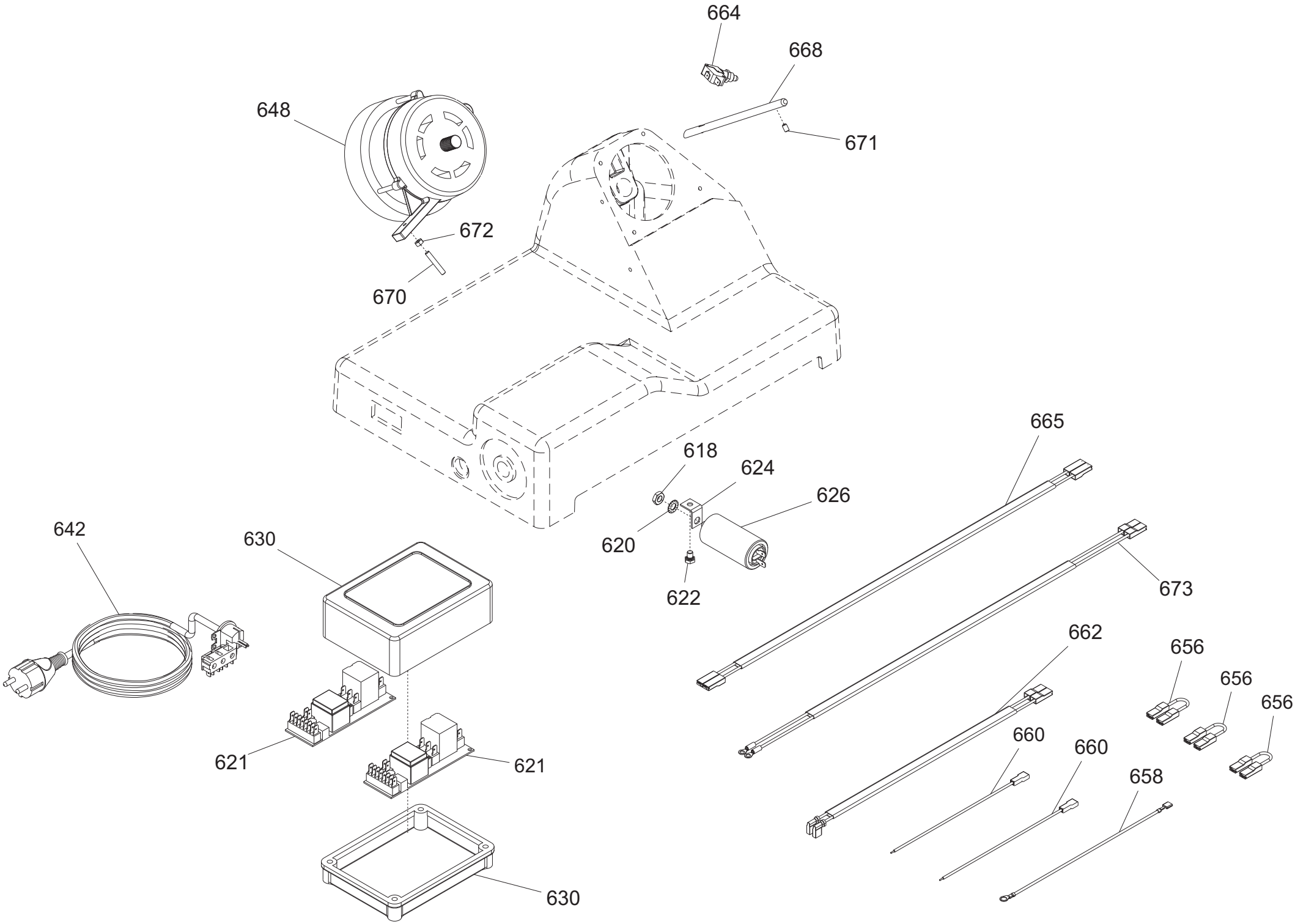
664
668
671
648
672
670
665
618
624
626
620
622
673
642
630
662
656
656
656
660
660
658
621
621
630

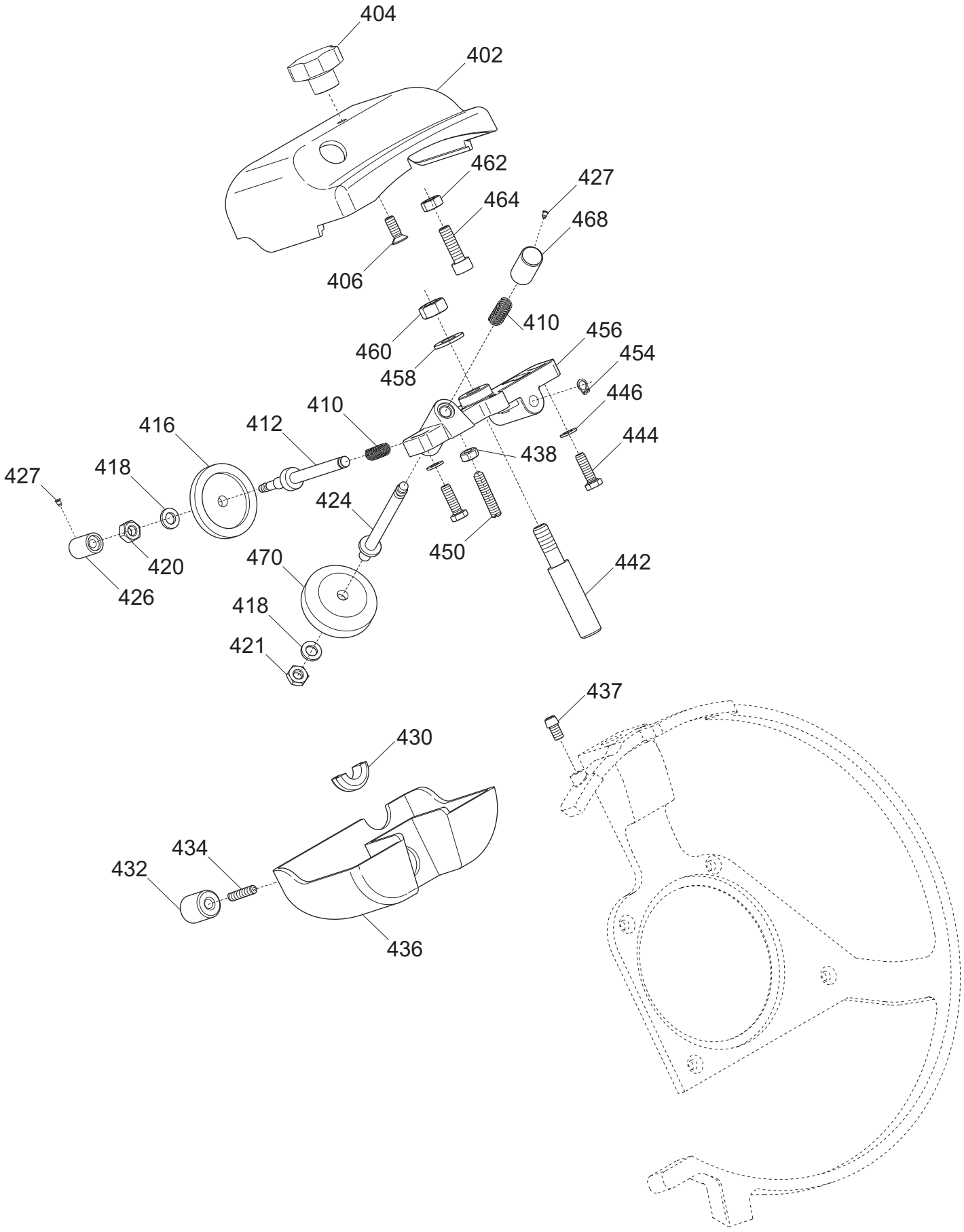
404
402
462
427
464
468
406
410
460
456
458
454
446
410
416
412
444
438
427
418
424
420
450
442
426
470
418
421
437
430
434
432
436

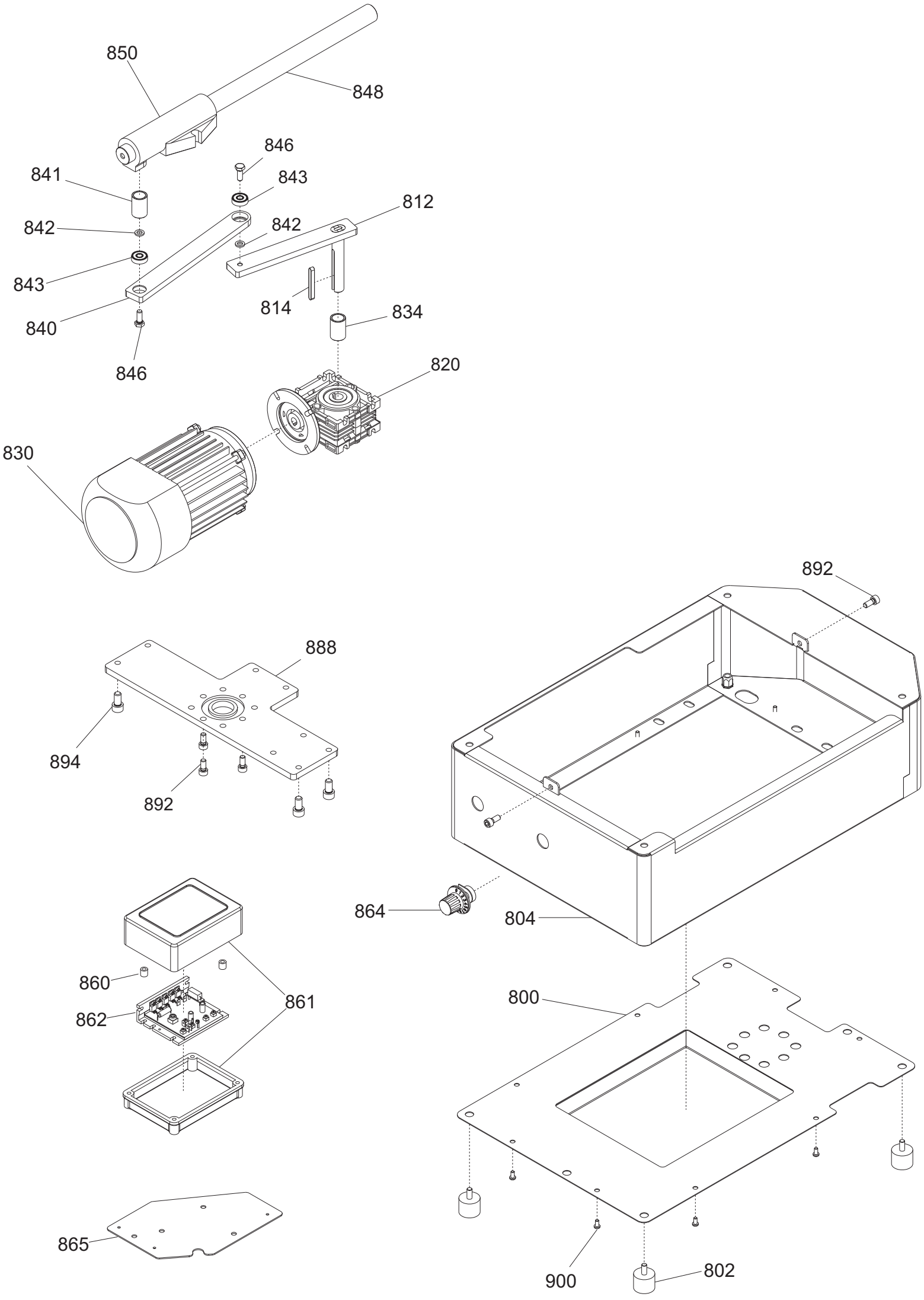
850
848
846
841
843
812
842
842
843
840
814
834
846
820
830
892
888
894
892
864
804
860
861
862
800
865
900
802

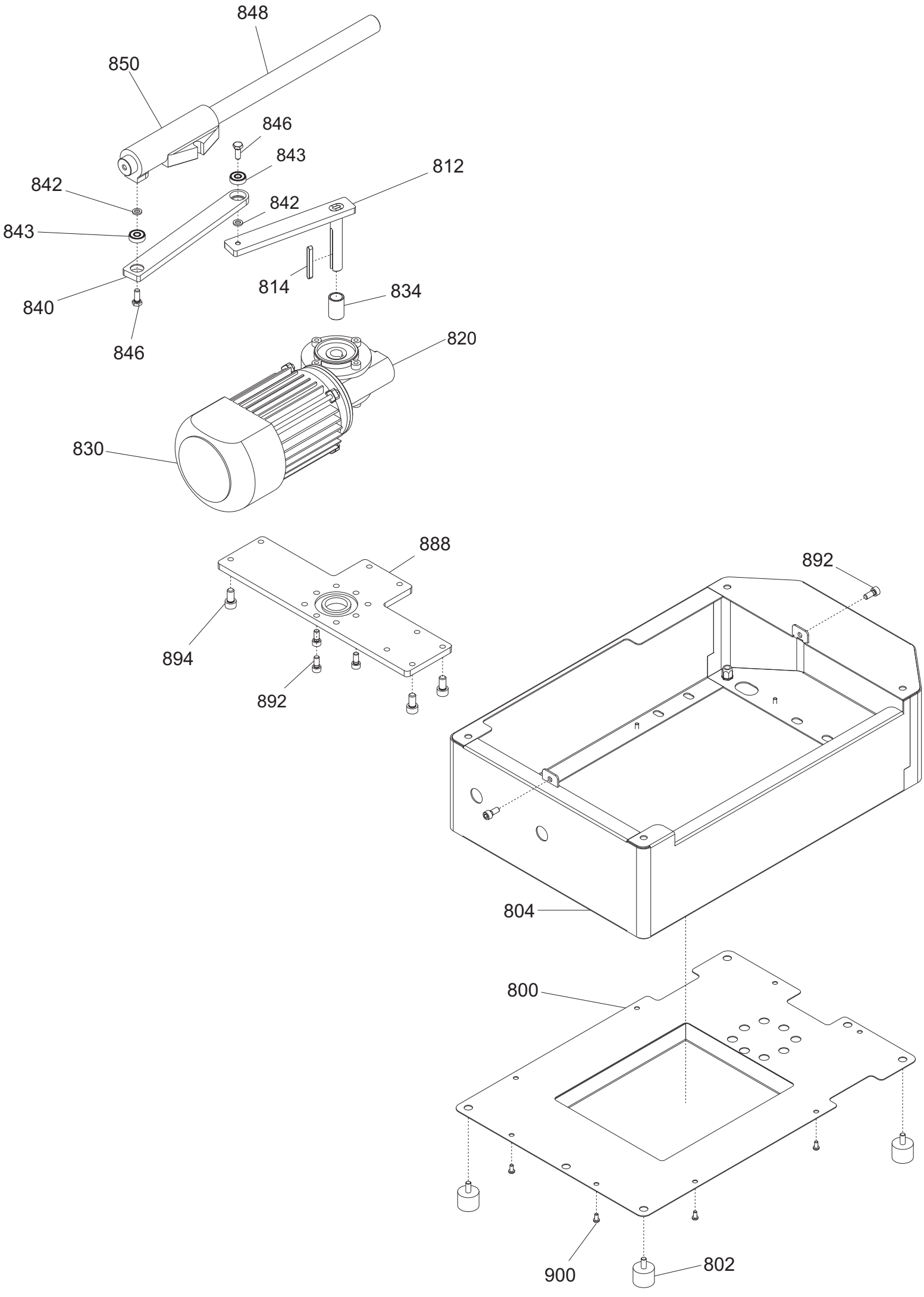
848
850
846
843
812
842
842
843
814
834
840
846
820
830
888
894
892
892
804
800
900
802

CANOVA 300 AUTOMEC CE tav1

Riferi	Nome prodotto	Codice
2	CASSA 250-275-300 CNV OSS	19510140
4	VITE TCEI DIN 912 M 6X14	IX2912006014
5	PIASTRINA PIEDINI CNV	19540670
6	INT.LAMA 300 G MRR DAL 09 OSSID.	19510235
8	POMELLO PARALAMA _ LAV	19021110
10	VITE TSP- DIN 963 M 4X08	IX2963004008
12	VITE TSP- DIN 963 M 5X14	IX2963005014
14	QUADRETTO PARALAMA MRR	19530901
15	ANELLO TENUTA 80X95X5 SC NBR	19562140
16	LAMA 300 - 40/3/254 NAZ. F.ESTR.	18300403254F
18	AN.PR.LAMA 300 CNV	19513042
19	VITE TSP- DIN 963 M 5X16	IX2963005016
20	PERNO ANELLO MRR 220/300 - PLD 350	19534081
22	PULEG.PIAT.MONT. CNV Y10	19700345.10
24	CINGH.PIAT.MNI TB2 330 X 8	19310203
28	ANELLO PORTA MICRO 250-330	19540905
32	TIRANTE PARALAMA CNV 250-300	19530540
34	MANOPOLA TIR.PAR.M6 5L MRR GRIGIA	19564029
36	PARAFETTA CNV 300	19531047
37	VITE TSP- DIN 963 M 4X10	IX2963004010
39	VITE INOX PARAFETTA 300:385	19335011
40	VELA 300 CNV CE OSSIDATA	19510342
41	PRIGIONIERO PARAF.LNR MNZ 250/385	19336052
44	VITE BLOCC.VELA M8 X 24 MRR.300 SV	193350032
46	VITE SENZA TESTA DIN 913 M 6X08 CE	IX2913006008
48	PERNO MOV.+SUPP.VELA IX.CNV	19530740
50	VITE SENZA TESTA DIN 913 M 6X20 CE	IX2913006020
52	COP.SUP.VELA 300 PLD OSS	19512260
54	ANELLI ARRESTO DIN 471 D 08E	IX2471008
56	MANOP.IX.COPERC.SUPP.VELA LNR	19335021
62	GUARN. COPER.SUP.VELA PLD 300	19563060
63	RONDELLA PIANA DIN 125 D 8	IX2125008
64	MOVIMENTO VELA PLD 300 LAVORATO	19500150
66	PIASTRINA MOV. 300-370 ZINCATA	19540609
70	VITE TE DIN 933 M 6X12 T.F.	IX2933006012
72	PRIGIONIERO M6 X 17 OTTONE MRR.300V	19337032
73	DADO ES. DIN 934 M 6	IX2934006
78	VITE TCEI DIN 912 M 6X30	IX2912006030
80	VITE TCEI DIN 912 M 6X20	IX2912006020
82	PRIGIONIERO 6 X 25 OTTONE	19337002
84	MOLLA MOVIMENTO PLD 300	19390760
85	TAPPO X MOVIMENTO CNV-PLD	19536040
90	RULLINO MOVIMENTO CNV	19336071
92	CAMMA PLD CNV LAV.	19563560LV
94	VITE SENZA TESTA DIN 916 M 6X8 NE	NE0916006008
96	RONDELLA ONDULATA 19	19342006
97	TUBETTO OLIATORE 350-370	19553009

98	RONDELLA PLEX MAN.NUM.300-370	19562150
99	BOCCOLE AUTOLUBR.18.20.20	19324108
102	MANOP.NUMER.PLD-MNT-CNV L.53 GRIGIA	19564035
103	TARGHETTA OIL.S.	19420175
106	GHIERA SUPP ANELLO MRR 250 SG	19534062
108	RONDELLA F.LARGA DIN 9021 D 8X24	IX29021008024
110	DADO ES. DIN 934 M 8	IX2934008
2	ASSIEME PRESSAMERCE MRR-CNV CE	19801233
202	PIAST. SGANCIO FILET.AFF.CE	19533200
204	PIAST. SGANCIO CAMMA PLASTICA CNV	19533240.08
206	PUNTALE SGANCIO 300-385 CE	19565001
209	RONDELLA PIANA DIN 125 D 8	IX2125008
211	DADO ES. DIN 934 M 8	IX2934008
214	BOCCOLE AUTOLOBR.20.23.25 MRR.300 V	19324032
218	VITE TE DIN 933 M 6X18 T.F.	IX2933006018
220	PRIGIONIERO 6 X 25 OTTONE	19337002
223	PERNO PER SGANC. 220-250 CE	19534034
224	MOLLA PER SGANCIO 220-250 CE	19390600
225	RONDELLA A SPESSORE CUSCINETTO	19346015
226	BUSSOLA FIL.X SGANC.220-250 CE	19534024
227	PERNO CUSCINETTO 250-330	19540805
228	GHIERA FILET.ESTER. 220-250 CE	19534029
229	MOLLA MOVIMENTO VELA UNIFICATA	19390205
230	VITE TSPEI DIN 7991 M 6X16	IX27991006016
232	PIASTRINA CARRELLO CNV CE	19533040
235	BUSSOLA FERMA MOLLA SGANC.AUT	19534040
236	CUSCINETTO CARR. 6000 2RS R11	19320154
237	VITE SENZA TESTA DIN 916 M 5X6 NE	NE0916005006
240	BARRA QUADRA CNV	19540140
242	BARRA TONDA CARR. CNV 250-300	19530640
243	VITE TCEI DIN 912 M 6X16	IX2912006016
244	MOLLA BARRA TONDA 300 MRR SV CE	19390134
250	VITE T.26 BARRA TONDA	19335002
252	PIASTRINA TEMPR. CNV	19530840
254	MOLLA BARRA TONDA 300 MRR SV	19390132
256	MANOPOLA TIR.PAR. M8 5 LOB GRIGIA	19564023
257	VITE SENZA TESTA DIN 913 M 8X45 CE	IX2913008045
258	GAMBO CNV 250-275-300 OSSIDATO	19510640
259	BUSSOLA INOX GAMBO CNV	1953401640
260	VITE BLOCC.PIATTO MIRRA 220-250 Y06	19335042
261	BUSS.FRES FERMA MAN. CNV	19534012
262	RONDELLA F.LARGA DIN 9021 D 6X24	IX29021006024
263	DADO ES. DIN 934 M 6	IX2934006
264	PIATTO CNV 275-300 OSSIDATO	19510440
265	BLOCCH.DRIT.ASTINA PIATTO MRR Y06	19525062
267	VITE TCEI DIN 912 M 5X16	IX2912005016
269	RONDELLA GROWER UNI 1751 D 5	IX21751005
270	ASTINA PRESSAMERCE CNV 275-300	19530440
272	BLOCCH.INCL.ASTINA PIATTO MRR Y10	19525060.10
273	VITE SENZA TESTA DIN 916 M 5X6 NE	NE0916005006

276	PARAC. P.MERCE G. D8,5XH36	19563206
278	BOCCOLE AUTOLUBR.10.12.10	19324101
281	RONDELLA PIANA DIN 125 D 10	IX2125010
282	DIST.PRES.D12X150 MRR CE PRO	19541508
283	DADO CIECO DIN 1587 M 5	IX21587LC005
285	RONDELLA F.LARGA DIN 9021 D 5X20	IX29021005020
286	VITE SENZA TESTA DIN 913 M 5X16 CE	IX2913005016
294	P.MANO POLIC. PIATTO PLD	19562342
305	PERNO SGANCIO AUTOMATICA 300-330	19531330
308	MAN. A VOLANO PRESSAM GRIGIA	19564021
309	MANOPOLA SGANCIO AUT.MF 40 N 6	19562920
352	POMELLO CAPP.BUSSOLA M5 ZIGRINATI	19562701
-	AFFILAT.INC. CNV 250	19800040
402	CAPPOTT. 250 CNV CE OSSIDATA	19511240C
404	MANOPOLA TIR.PAR.M6 5L FR. GRIGIA	19564029F
406	VITE TSP- DIN 963 M 6X16	IX2963006016
410	MOLLA PERNI AFF.+SBAV. 250-300	19390303
416	MOLA SB.220 D.40 H.8 F.6	19300201
418	RONDELLA PIANA DIN 125 D 6	IX2125006
420	DADO ES. DIN 934 M 6	IX2934006
421	DADO ES. DIN 439 M 6 BASSO	IX2439006
424	PERNO AFFILATURA 250:300	19540704
426	PULSANTE SBAVATURA 250:300	19550203
427	VITE BLOC.PULSANTE AFF.250-370	19335025
430	GOMMINO ANTIVIBRANTE CAPP. LNR	19560152
432	MANOP.IX.VASCHETTA AFF. CNV	19335022
434	VITE SENZA TESTA DIN 913 M 6X12 CE	IX2913006012
436	VASC.AFF. CNV OSSIDATA	19511241C
437	VITE RISCONT.CONICA ANELLO DAL 09	19336055.09
438	DADO ES. DIN 934 M 4	IX2934004
442	PERNO COL.AFFILATOIO CNV 250-300	19540440
444	VITE TE DIN 933 M 5X16 T.F.	IX2933005016
446	RONDELLA F.LARGA DIN 9021 D 5X15	IX29021005015
450	VITE SENZA TESTA DIN 913 M 4X35 CE	IX2913004035
454	ANELLI D ARRESTO DIN 471 D 06E	IX2471006
456	CORPO AF.220-300 MRR VERT LAV	19021332
458	RONDELLA PIANA DIN 125 D 8	IX2125008
460	DADO ES. DIN 934 M 8	IX2934008
462	DADO ES. DIN 934 M 6	IX2934006
464	CAPPUCCIO RISCONT.AFFIL. DAL 09	19336056.09
468	PULSANTE AFFILATURA 250-300	19550202
470	MOLA AF.220 D.40 H.11 F.6	19300101
618	DADO ES. DIN 439 M 8 BASSO	IX2439008
620	RONDELLA DENTEL. DIN 6798-A D 8E	IX26798A008
621	SCHEDA POT.LED SID 110-230 OM.UL CB	19411102
622	VITE TE DIN 933 M 6X08 T.F.	IX2933006008
624	ANGOLARE ALLUM.SUPPORTO CONDENS	19521212
626	CONDENSATORE MRR 8UF CODOLO M8	19410301
630	SCATOLA GW CENTRALINA NC 9701 BORG.	19418025
642	CAVO ALIM.COMP. SUKO CON PA 205	19410530

648	MOTORE MRR-CNV 300 P.50 230-50	19403052
656	CAVETTO X PONTE SCHEDA POT SID.UL	19410742
658	CAVETTO MASSA TERRA 300-385 UL	19410739
660	CAVETTO PROLUNGA LAMPADA SPIA	19410750
662	CAVET.ALIM PULS-PA 205 AFF MN	19410718
664	MICRO INTERRUTT.MN X AFFETTATR	19410201
665	CAVO MICRO 220-250 NO NORM NO CAS	19410701
668	PERNO MOTORE CNV 250	19540540
670	VITE SENZA TESTA DIN 913 M 5X30 CE	IX2913005030
672	DADO ES. DIN 934 M 5	IX2934005
673	CAVETTO ALIM. MOTORE AUTOMATICA	19410725
834	SPESSORE MANOV. CNV AUTOMEC	19534042
802	PARAC.PIEDINO D.25X20-M6X18 CNV	19560161
820	RID.AUT.VF 30 F1 40 P63 B14 B3	19401800
830	MOTORE A.GR.63 4P B14 HP.0,25 230	19401720
834	SPESSORE MANOV. AFF. AUTOM 300	19534043
842	RONDELLA PIANA DIN 125 D 6	IX2125006
843	CUSCINETTO BIELLA AUT.626	19320101
846	VITE TE DIN 933 M 6X16 T.F.	IX2933006016
850	CARRELLO GHISA LAV.AUT.300-330	19551500L
892	VITE TCEI DIN 912 M 6X14	IX2912006014
894	VITE TCEI DIN 912 M 8X16	IX2912008016
900	VITE TCB+ DIN 7985 M4X8	IX27985004008
820	RID.AUT.CM026 U 1/50 56B14 CNV ATMC	19401801
830	MOTORE LEESON 180W 3000RPM CNV ATMC	19401730
834	SPESSORE MANOV. CNV AUTOMEC	19534042
842	RONDELLA PIANA DIN 125 D 6	IX2125006
843	CUSCINET. CARR.MRR. 626 2RS R50	19320103
846	VITE TE DIN 933 M 6X16 T.F.	IX2933006016
850	CARRELLO GHISA LAV.AUT.300-330	19551500L
860	DIST.SCHEDA FORO D.6 MM	19563100
861	SCATOLA GW CENTRALINA NC 9701 BORG.	19418025
864	POTENZ. SCHEDA C.C.AUT.S CABLATO	19414070
892	VITE TCEI DIN 912 M 6X14	IX2912006014
894	VITE TCEI DIN 912 M 8X16	IX2912008016
900	VITE TCB+ DIN 7985 M4X8	IX27985004008