SAGI - BASE REFRIGERATA PER PIZZA CON ALZATINA E VETRI
KPM1633V - 02-10-2004 » 03-10-2004

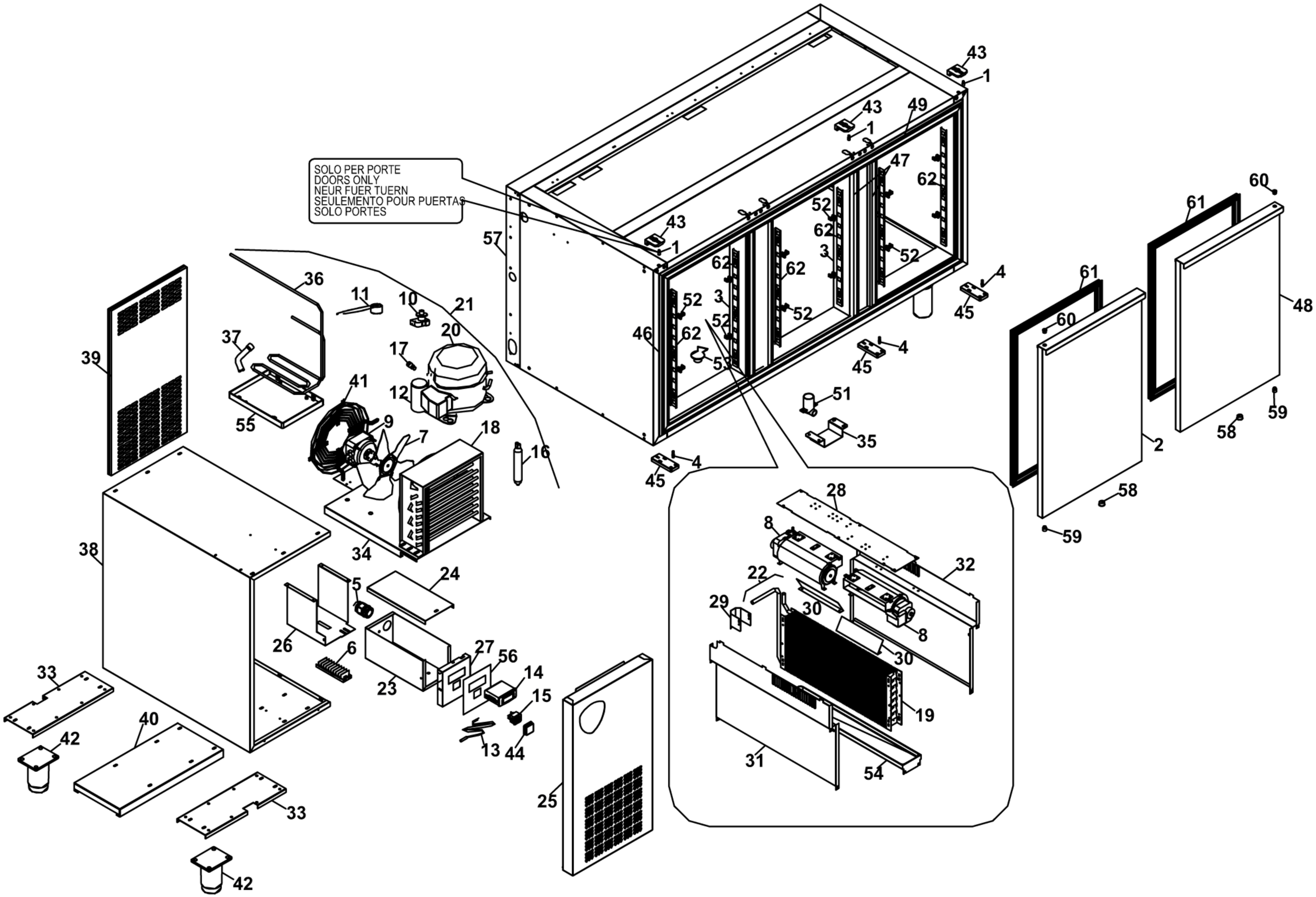

SAGI - BASE REFRIGERATA PER PIZZA CON ALZATINA E VETRI
KPM1633V - A000190 - ALZATINA REFRIGERATA - 02-10-2004 » 03-10-2004

