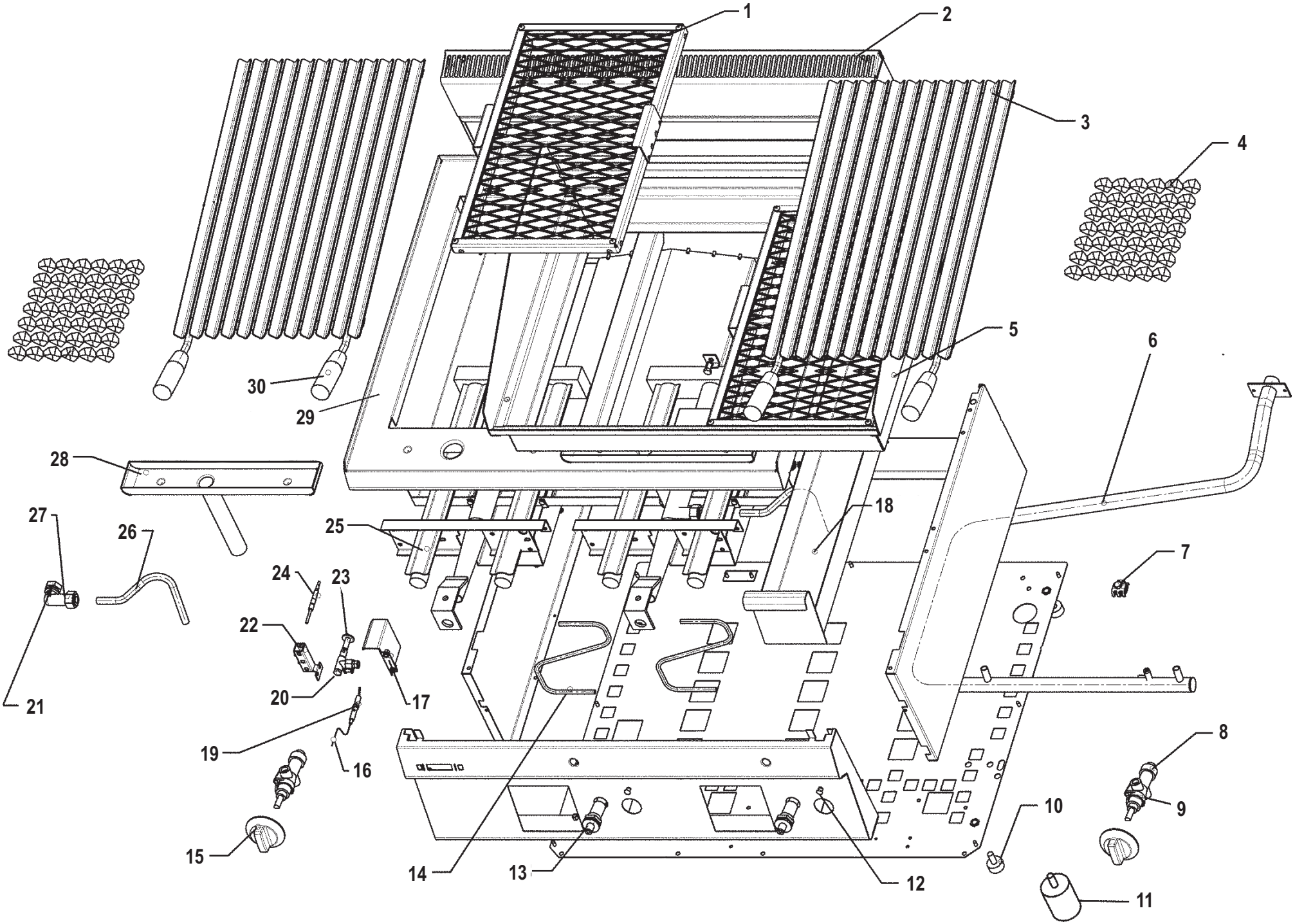
1
2
3
4
5
6
7
8
9
10
11
12
13
14
15
16
17
18
19
20
21
22
23
24
25
26
27
28
29
30

CODICI RICAMBIO PER FINITO / SPARE PARTS FOR THE FINISHED PRODUCT

Aggiornato al/Updated to 27/11/17

Artic./Item	Descrizione/Description	Modello/Model
113032	**GRIGLIA GAS A PIETRA LAVICA** **GAS LAVASTONE GRILL**	**GR70G/G6**

Cons./Recom.	Pos./Posit.	Ricambio/Replacement			Prezzo/Price List
	01	RC00543000	SUPPORTO PIETRA LAVICA	LAVASTONE SUPPORT	121,04
	02	RC00531000	ASSIEME CAMINO 700 S6	FLUE ASSEMBLY 700 S6	91,03
	03	RC00541000	GRIGLIA CARNE	GRID	175,09
*	04	RC05001700	CONFEZIONE PIETRA LAVICA	LAVASTONE BAG	20,08
	05	RC00545000	BRACIERE GR70G	BRAZIER GR70G	187,23
	06	RC00537000	RAMPA GR70G6	RAMP GR70G6	84,06
	07	RC00304000	MORSETTO EQUIPOTENZIALE COMPLETO	EQUIPOTENTIAL CONNECTING BLOCK	6,62
	08	RC05001400	RUBINETTO GAS	GAS COCK	79,66
	11	RC00518000	PIEDINO H=50 MM	FOOT	5,74
*	13	RC00128000	ACCENDITORE PIEZO CON DADO	PIEZO IGNITER	16,99
	14	RC00549000	TUBETTO PILOTA IN RAME	COPPER PILOT PIPE	14,67
	15	RC01887000	MANOPOLA GAS NERA	GAS BLACK KNOB	8,15
	15	RC02074000	MANOPOLA GAS GRIGIA	GREY KNOB	8,79
*	16	RC00123000	CAVO PER CANDELETTA	WIRE FOR SPARK PLUG	9,27
	17	RC00550000	SUPPORTO PILOTA GRG	PILOT SUPPORT GRG	15,11
	18	RC00542000	CASSETTO GRG	DRAWER GRG	63,99
*	19	RC00120000	CANDELETTA D'ACCENSIONE	SPARK PLUG	13,47
	22	RC00121000	SUPPORTO PILOTA CON VITI	PILOT SUPPORT WITH SCREWS	6,29
*	23	RC00119000	PILOTA ACCENDITORE 3 VIE	PILOT IGNITER	23,17
*	24	RC00118000	TERMOCOPPIA M9X1 L600	TERMOCOUPLE	15,56
	25	RC00539000	BRUCIATORE GRILL	GRILL BURNER	122,14
	26	RC00547000	TUBETTO RAME	COPPER PIPE	34,54
	27	RC00130000	RACCORDO PORTAUGELLO	NOZZLE HOLDER CONNECTION SG	26,81

L'azienda si riserva il diritto di apportare ulteriori aggiornamenti senza preavviso. / The data may be updated without prior warning

Artic./Item	Descrizione/Description	Modello/Model
113032	**GRIGLIA GAS A PIETRA LAVICA** **GAS LAVASTONE GRILL**	**GR70G/G6**

Cons./Recom.	Pos./Posit.	Ricambio/Replacement			Prezzo/Price List
	28	RC00540000	VASCHETTA RACCOGLIGRASSI	FAT COLLECTION TRAY	66,76
	29	RC00630000	ASSIEME RIPIANO GR70G6	SHELF ASSEMBLY GR70G6	
	30	RC00004205	IMPUGNATURA IN BAKELITE	HANDLE	8,38

L'azienda si riserva il diritto di apportare ulteriori aggiornamenti senza preavviso. / The data may be updated without prior warning