MODULAR

MOD. 90/120 BRGM

ED. 01-07
TAV. 253.215.01

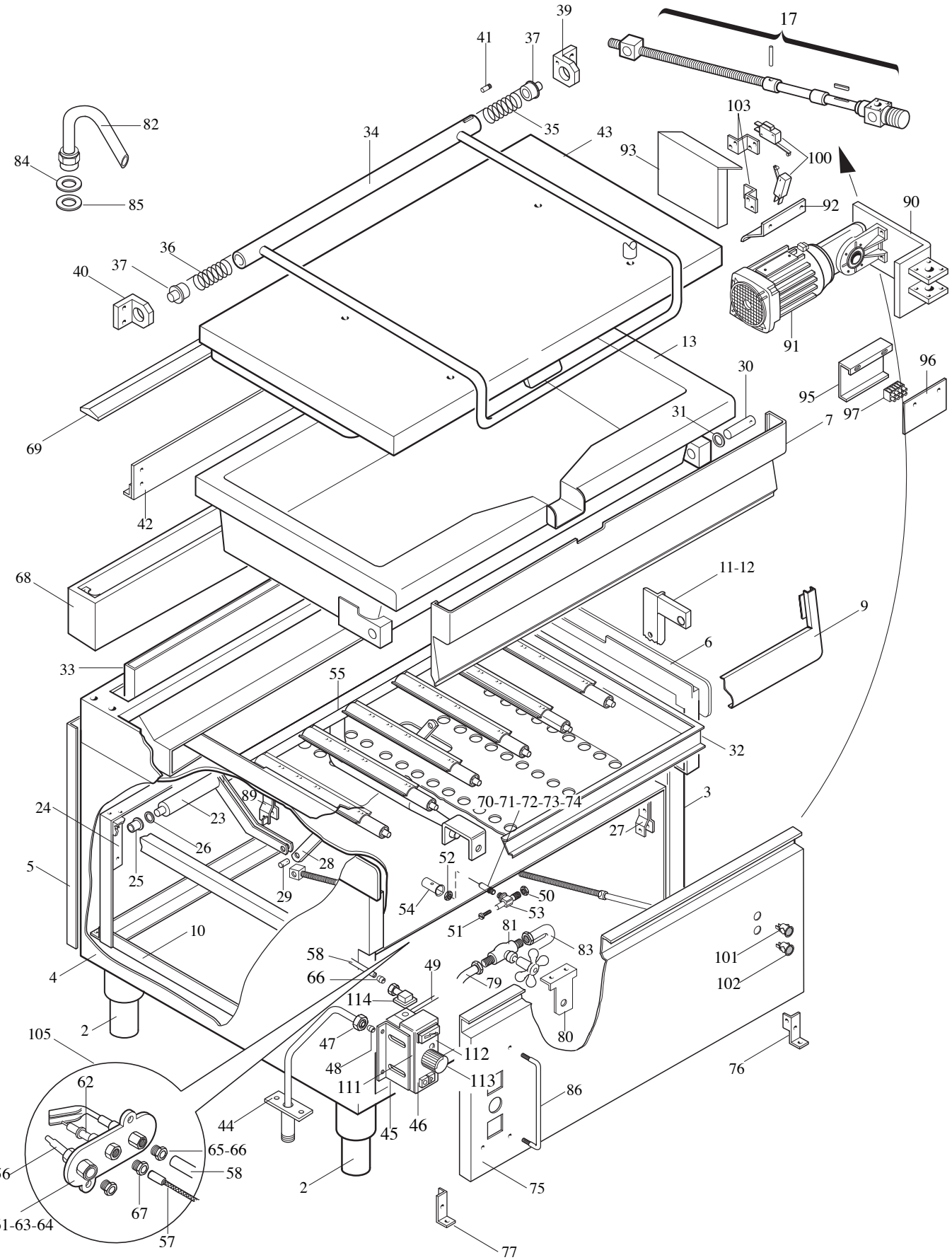

MODULAR

LISTA RICAMBI

cod. 253.216.01

BRASIERA RIBALTABILE GAS O MOTORIZZATA MOD. 90/120 BRGM

ED. 01-07

POS.	CODICE	RIF. MODIFICHE	DENOMINAZIONE	PREZZO
2	912.033.00		Piede 2" vite M10 centrale	
3	921.081.13		Fianco Dx mobile 90	
4	921.085.13		Fianco Sx mobile 90	
5	921.087.00		Schiena mobile 90/120	
6	9111025.00	sost. il 911.073.00 dal 01/07/07	Ass. piano 90/120 BR	
7	9111037.00	sost. il 911.105.00 dal 01/07/07	Ass. modanatura vasca 90/120 BR	
9	921.720.00	sost. il 921.122.00 dal 01/07/07	Cruscotto 90/120 BRG	
10	911.079.00		Ass. telaio 90/120 BR	
11	911.080.00		Ass. montante anteriore Dx vasca BR90	
12	911.081.00		Ass. montante ant. Sx vasca BR90	
13	911.076.00		Ass. vasca 90/120 BRG	
17	911.083.00		Ass. gruppo vite BR	
21	941.029.00		Supporto girevole gruppo vite S.F. BRM	
23	911.085.00		Ass. albero con leve 90/120 BR	
24	911.087.00		Ass. supporto albero con leve	
25	941.011.00		Bronzina per supporto albero	
26	941.012.00		Rondella di compensazione D.36x20,5x2	
27	935.007.00		Attacco gruppo vite S.F. BR90	
28	935.008.00		Braccio manovella BR90	
29	941.013.00		Perno per braccio manovella	
30	641.060.00		Perno rotazione vasca BR70	
31	641.061.00		Rondella di scorrimento D.30x18x2-ott.	
32	911.090.00		Ass. camera di combustione 90/120 BRG	
33	911.092.00		Ass. camino camera comb. 90/120 BRG	
34	911.116.00		Ass. maniglione coperchio 90/120 BR	
35	260.015.00		Molla Dx per cerniera coperchio	
36	260.016.00		Molla Sx per cerniera coperchio	
37	941.030.15		Perno cerniera	
39	982.005.00		Staffa cerniera dx	
40	982.006.00		Staffa cerniera sx	
41	941.016.00		Perno arresto rotazione maniglione	
42	911.119.00		Ass. rinforzo cerniera cop. BR 90/120	
43	911.115.00		Ass. coperchio 90/120 BR	
44	975.049.00		Ass. collettore entr. gas BRG 90	
45	923.017.00		Supporto valvola BRG 90	
46	671.029.00		Ass. valvola Minisit+piezo-340°C	
47	673.018.00		Raccordo per bicono D12 3/8"-0958025	
48	673.006.00		Bicono D.12	
49	975.052.00		Tubo collettore valv.-bruc. 90/120 BRG	
50	673.009.00		Dado per bicono D.12 "Pintossi 0907"	
51	641.078.00		Vite M5 presa di pressione (Portaugello)	

MODULAR

LISTA RICAMBI

cod. 253.216.01

BRASIERA RIBALTABILE GAS O MOTORIZZATA MOD. 90/120 BRGM

ED. 01-07

POS.	CODICE	RIF. MODIFICHE	DENOMINAZIONE	PREZZO
52	673.024.00		Dado M14x1	
53	673.022.00		Portaugello per tubo D.12	
54	672.021.00		Boccola regolazione aria	
55	972.005.00		Ass. bruciatore brasiera 90/120 BRG	
56	672.001.00		Termocoppia M9x1 Target-L.600	
57	666.051.00		Cavo per accensione (piezo)-L.500	
58	975.054.00		Collegamento pilota 90/120 BR	
60	673.004.00		Bicono D.4	
61 *	672.014.00		Corpo pilota Target 2 fiamme	
62 *	672.015.00		Candela M4 Target nuovo	
63 *	674.000.00		Ugello Target 36 Metano	
64 *	674.001.00		Ugello Target 19-GPL	
65 *	673.003.00		Bicono D.4 Target	
66 *	673.013.00		Raccordo per bicono D.4	
67 *	673.014.00		Raccordo fiss. candela	
68	911.096.00		Ass. alzatina post. 90/120 BR	
69	9211092.00	sost. il 911.019.00 dal 01/07/07	Griglia alzatina 90/120	
70	674.088.00		Ugello lungo D.235-G30/29 mbar	
71	674.082.00		Ugello lungo D.205-G30/50 mbar	
72	674.163.00		Ugello lungo D.350-G20/20 mbar	
73	674.167.00		Ugello lungo D.370-G25/25 mbar	
74	674.169.00		Ugello lungo D.380-G25/20 mbar	
75	921.116.13		Pannello frontale inf. 90/120 BRGM	
76	623.107.00		Cerniera Dx per porta 35 arm.	
77	623.108.00		Cerniera Sx per porta 35 arm.	
79	911.179.00		Ass. raccordo entr. H20-rubin. BRM 90	
80	922.113.00		Supp. rubin. arresto BR 90	
81	678.010.14		Rubin. di arresto	
82	678.008.00		Tubo entrata H_2O	
83	911.122.00		Ass. tubo alim. H_2O - BR 90	
84	0838.20122.0		Guarnizione D.20x12x2	
85	0836.30213.0		Guarnizione D.30x21x2	
86	683.039.00		Protezione comandi	
89	911.178.00		Ass. attacco gruppo vite S.F. BRM 90	
90	911.176.00		Ass. staffa supporto motoriduttore	
91	664.010.00		Motoriduttore tipo 1M56 B14+RMI28D	
92	923.043.00		Protezione motoriduttore BRM 90	
93	922.182.00		Staffa supporto microinterruttori	
94	611.320.00		Montaggio viti di terra gen. equip.	
95	623.007.00		Supporto per morsettiera	
96	923.044.00		Protezione morsettiera BRM 90	

MODULAR

LISTA RICAMBI

cod. 253.216.01

BRASIERA RIBALTABILE GAS O MOTORIZZATA MOD. 90/120 BRGM

ED. 01-07

POS.	CODICE	RIF. MODIFICHE	DENOMINAZIONE	PREZZO
97	663.018.00		Morsettiera PA 44 a 4 poli	
98	663.027.00		Pressacavo V-TEC PG16	
99	663.017.00		Controdado PG16	
100	661.052.00		Microinterruttore 16A	
101	661.056.00		Pulsante Breter giallo	
102	661.057.00		Pulsante Breter azzurro	
103	623.261.00		Supporto microinterruttore BRM	
* 105	672.142.00		Ass. pilota TARGET SIT completo metano	
* 105	672.017.00		Ass. pilota TARGET SIT completo GPL	
106	923.053.00		Supporto filtri antidisturbi	
107	668.061.00		Filtro antidisturbo 701YZ	
111	671.033.00		Valvola minisit s/rp 340°BR	
112	671.028.00		Coperchio con piezzo	
113	671.006.00		Manopola mini nera	
114	671.007.00		Raccordo OR GJ 3/8"	