CLR 2787W

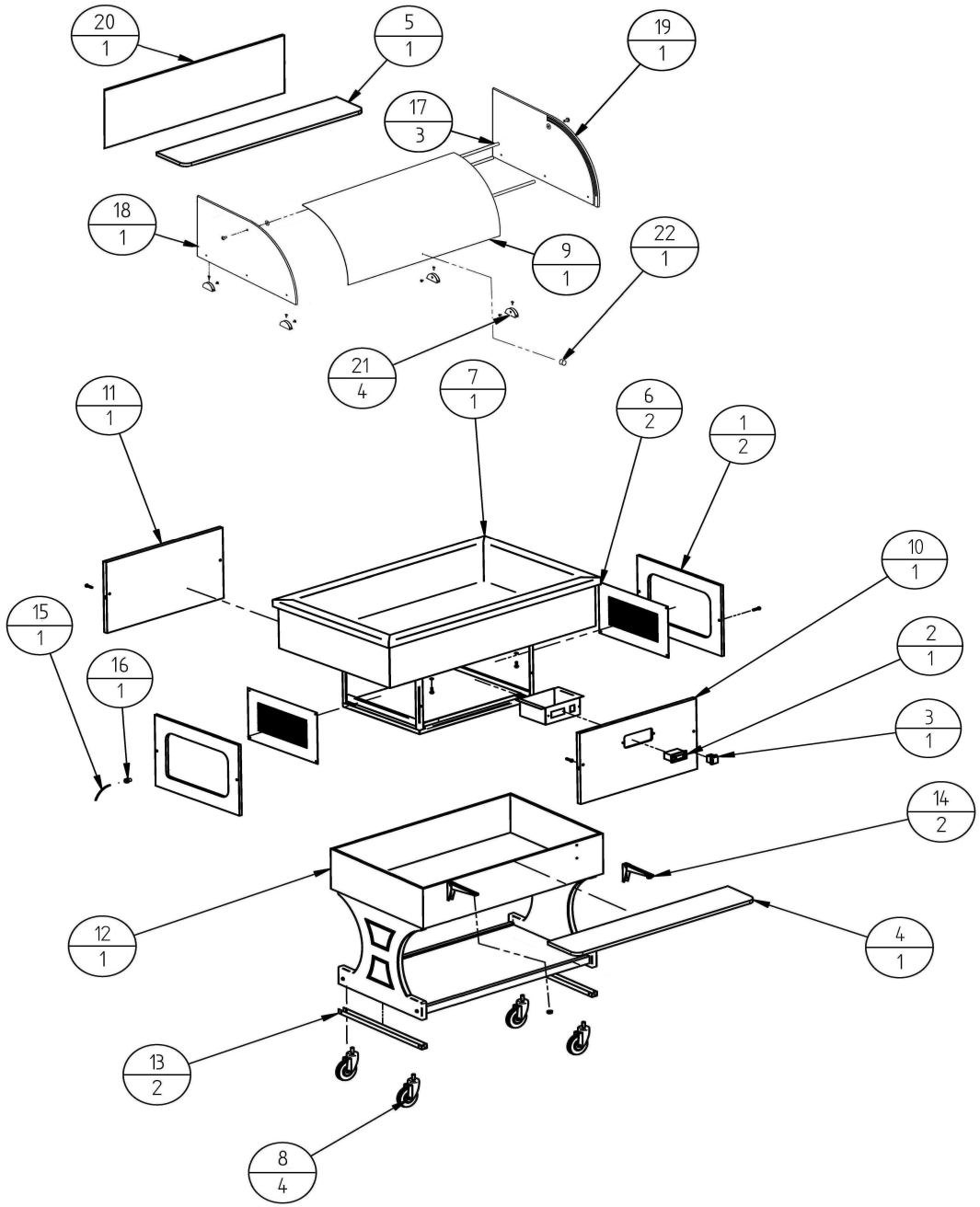

N.POZ.	CODICE	DENOMINAZIONE	QUAN.
1	SL0375W	FIANCO	2
2	SL1246	CENTRALINA	1
3	SL0621	INTERRUTTORE	1
4	SL1462W	PIANO	1
5	SL0055W	MENSOLA	1
6	SL1064	LAMIERA	2
7	VRI311	VASCA	1
8	SL1048	RUOTA	4
9	SL0102	CUPOLA	1
10	SL0421W	PANNELLO	1
11	SL0414W	PANNELLO	1
12	SL1067W	SCOCCA	1
13	SL0127	PORTARUOTE	2
14	SL0121	MENSOLA	2
15	SL0130	SPINA	1
16	SL0629	PRESSACAVO	1
17	SL0164	BARRA	3
18	SL0165	FIANCO SX	1
19	SL0729	FIANCO DX	1
20	SL0757	SCHIENALE	1
21	SL1169	MENSOLINA	4
22	SL0875	POMOLO	1