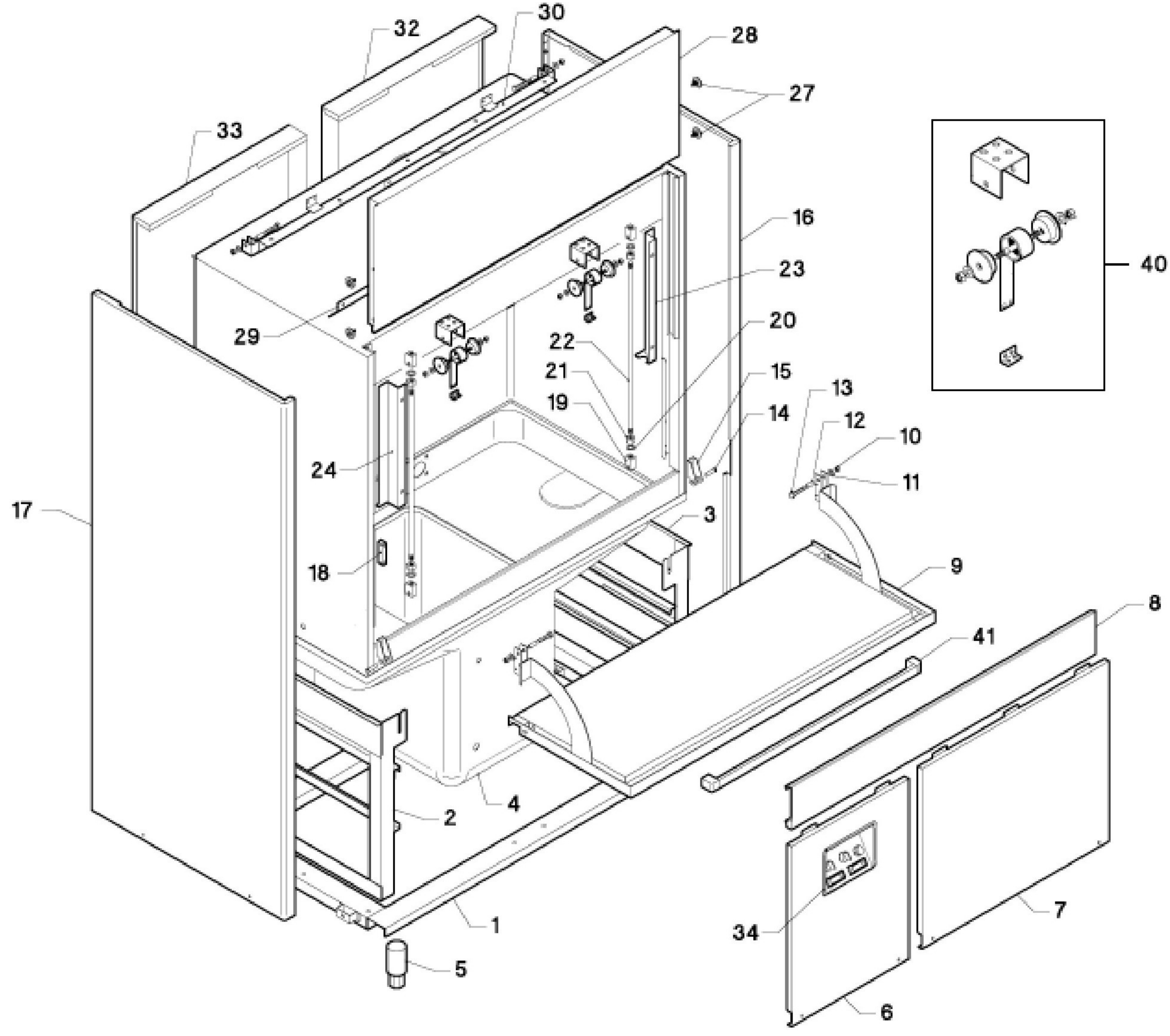
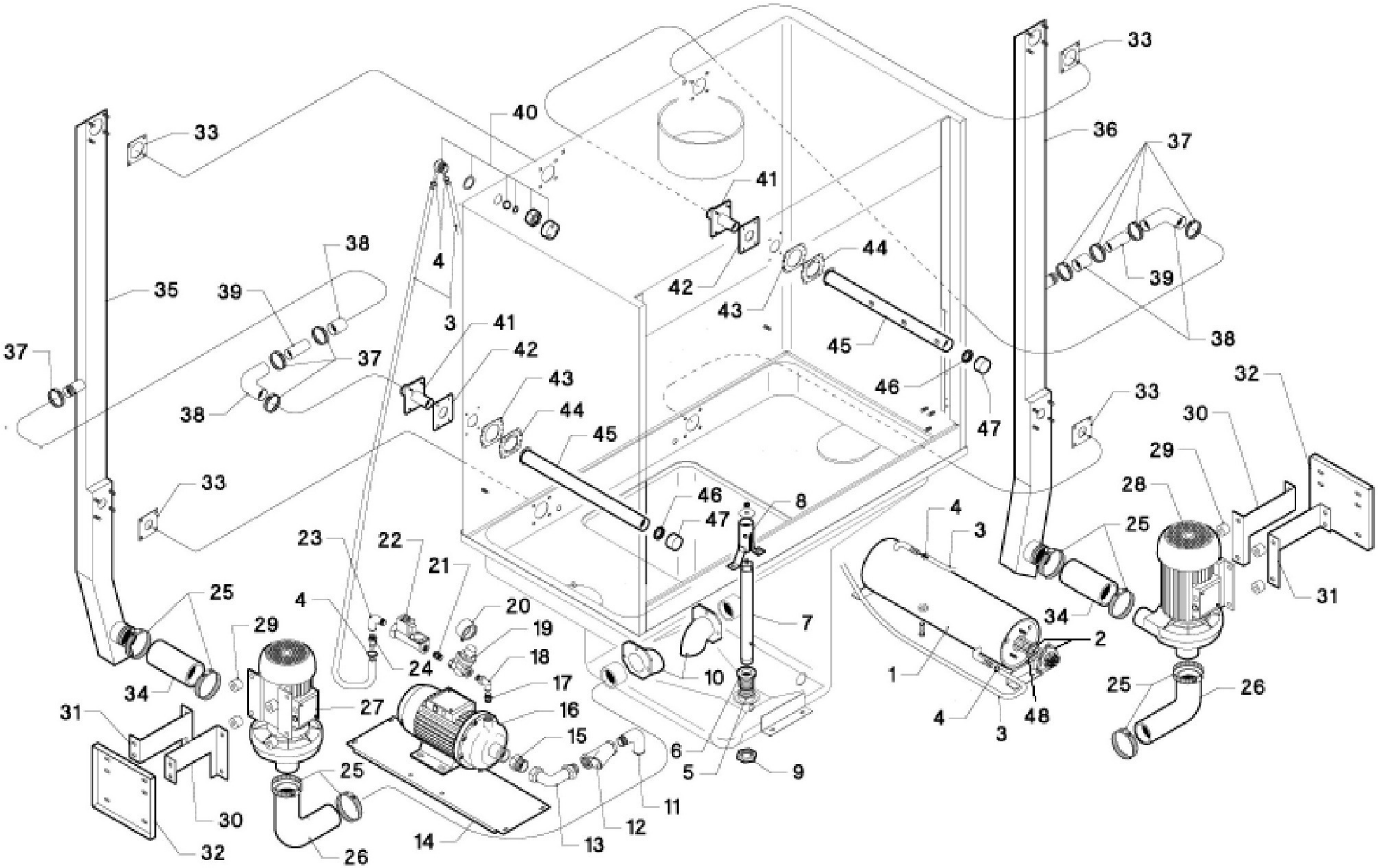
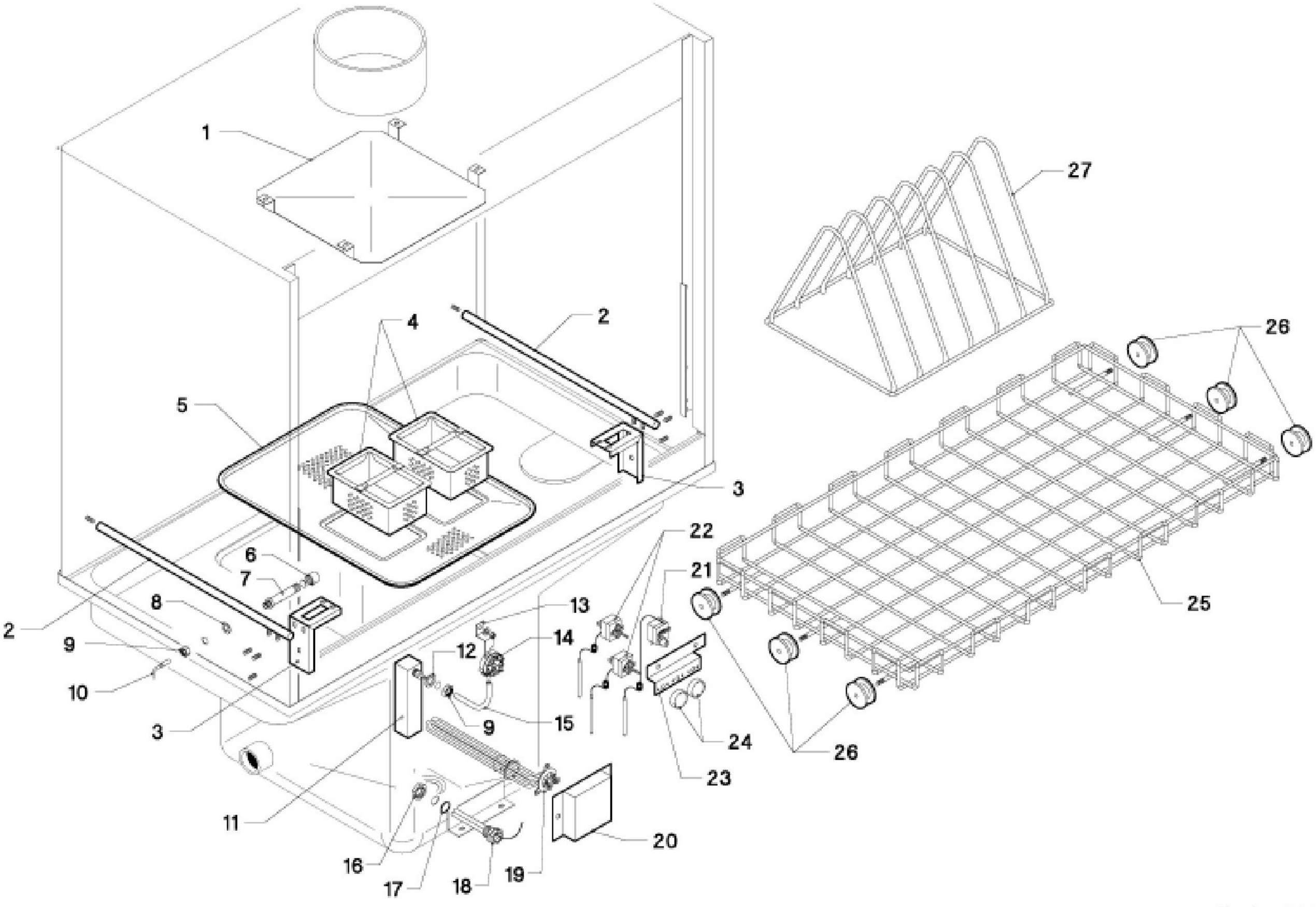
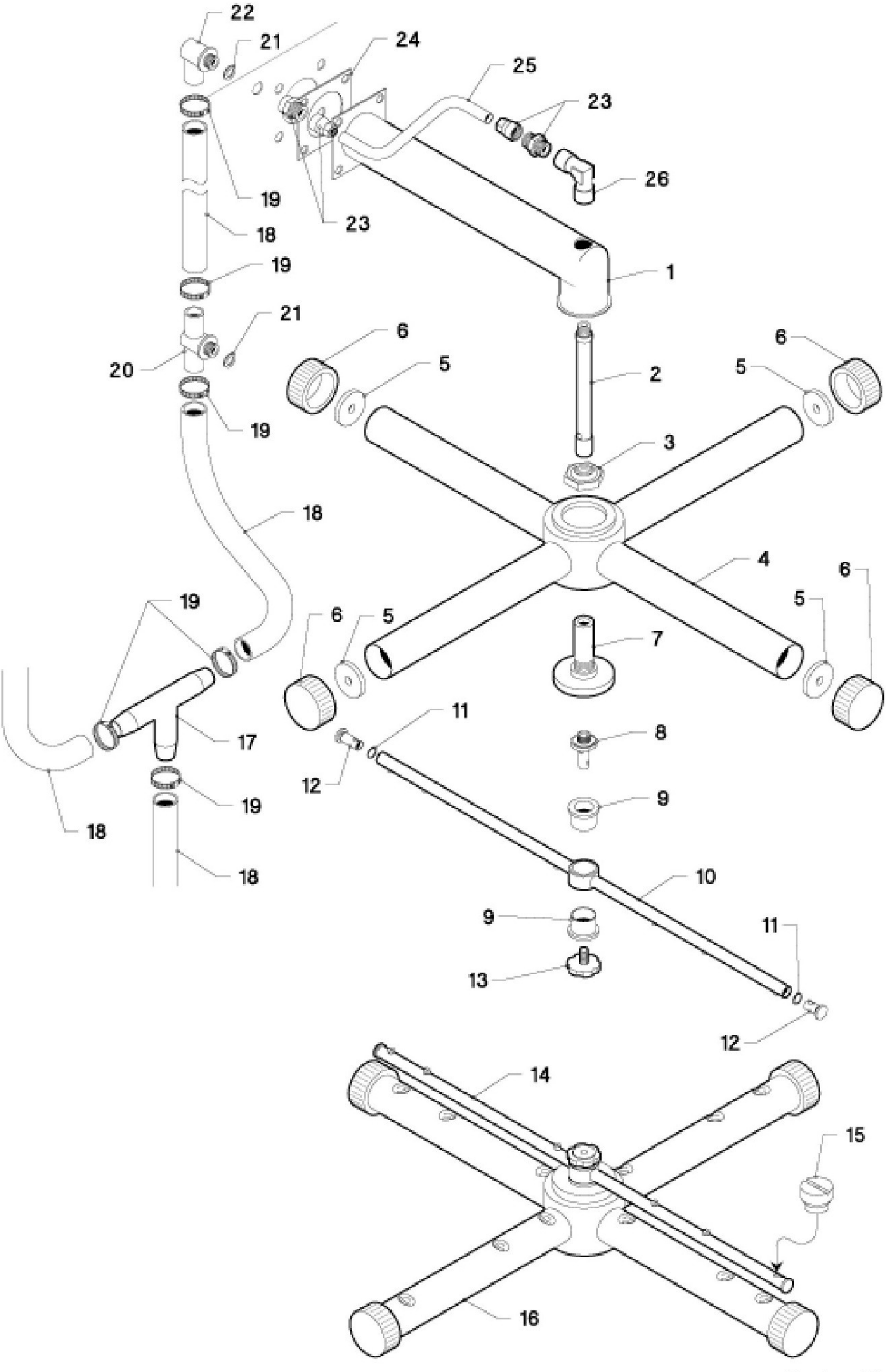
ANGELO PO - LAVAPENTOLE - CARROZZERIA
LP124 VERS 05-2006 - 01-06-2007 »




33
40
41
36
37
38
39
35
4
3
42
43
44
45
46
47
32
30
29
28
31
34
2
1
48
25
26
27
16
15
6
5
9
11
12
13
14
10
7
8
20
19
18
17
24
23
22
21


1
2
3
4
5
6
7
8
9
10
11
12
13
14
15
16
17
18
19
20
21
22
23
24
25
26
27


22
21
24
25
23
26
19
18
23
19
21
20
6
5
2
6
5
19
3
18
4
6
19
5
6
7
5
11
8
12
9
10
11
9
13
12
14
15
16
19
17
19
18
18

ANGELO PO - LAVAPENTOLE - CARROZZERIA
LP124 VERS 05-2006 - G008810 - QUADRO ELETTRICO + PANNELLO COMANDI - 01-06-2007 »

