SAGI - BASE REFRIGERATA PER PIZZA CON ALZATINA
KPZ2537A - 15-09-2003 » 12-05-2005

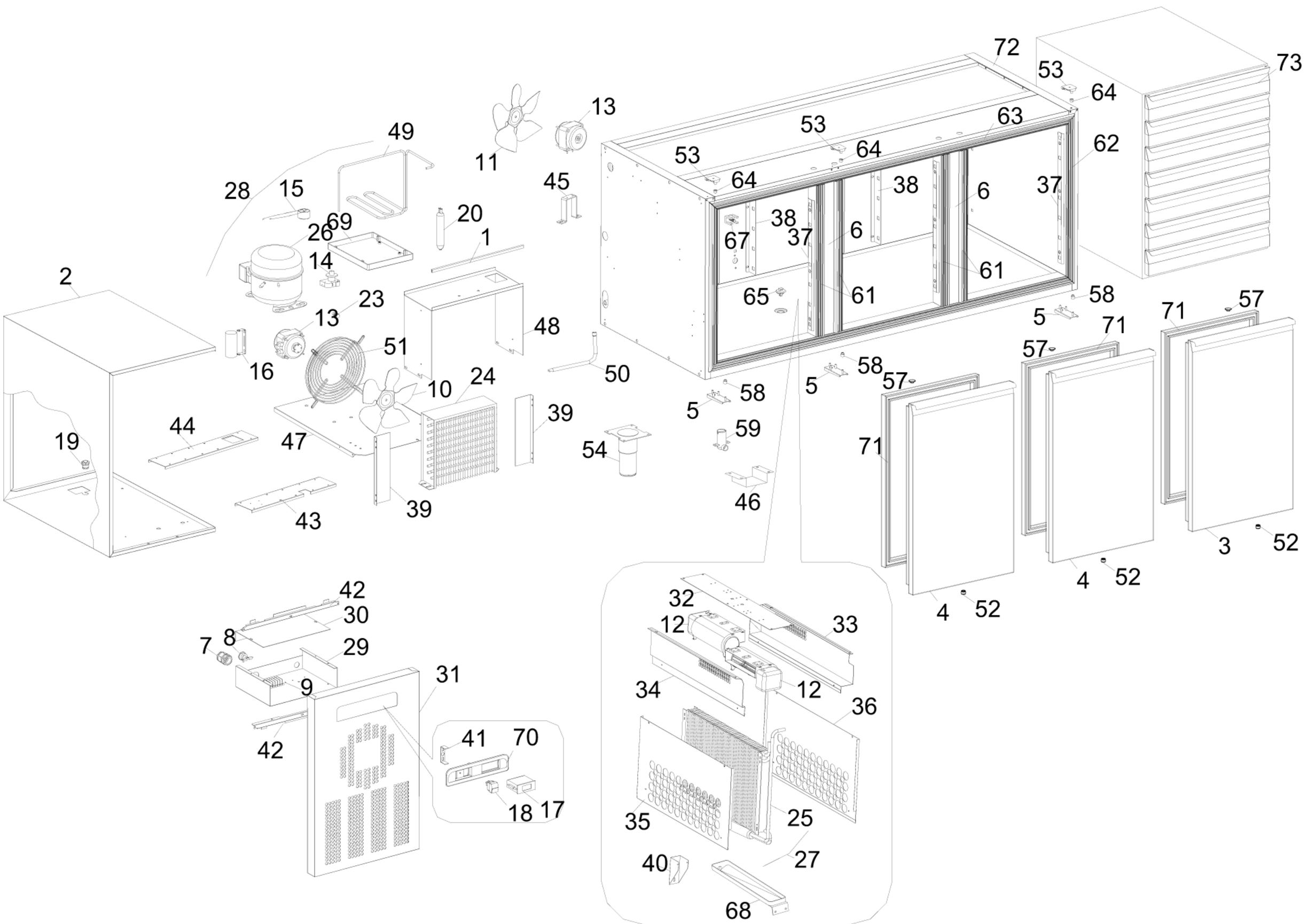

SAGI - BASE REFRIGERATA PER PIZZA CON ALZATINA
KPZ2537A - A000280 - ALZATINA REFRIGERATA PER PIZZA CON VETRI - 15-09-2003 » 12-05-2005

