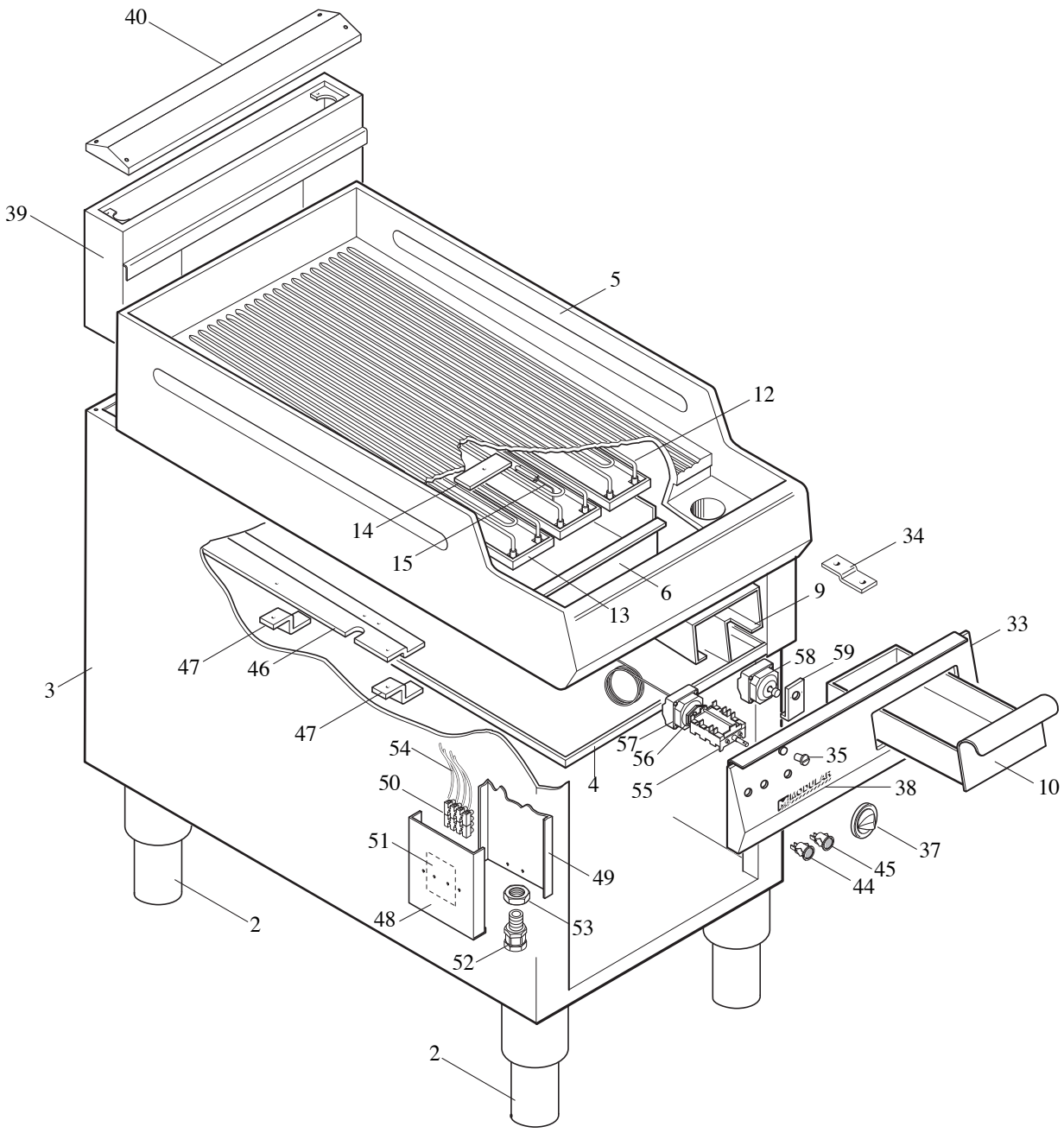
40
39
5
12
14
15
6
13
34
9
33
58
59
47
46
3
47
57
56
55
35
38
10
54
50
4
51
49
37
45
44
48
53
2
52
2

MODULAR
LISTA RICAMBI

cod. 253.172.01

FRY - TOP
MOD. 90/40 FTE
MOD. 90/40 FTRE
MOD. 90/40 FTE-CR
MOD. 90/40 FTRE-CR

ED. 01-07

POS.	CODICE	RIF. MODIFICHE	DENOMINAZIONE	PREZZO
2	912.033.00		Piede 2" vite M 10	
3	921.000.00		Involucro esterno 90/40	
4	922.009.00		Fondo top vano 90/40	
5	911.972.00	sost. il911.032.00 dal 01/07/07	Assieme piano piastra 90/40 FTE	
5	911.976.00	sost. il911.033.00 dal 01/07/07	Assieme piano piastra 90/40 FTRE	
5	911.973.00	sost. il911.034.00 dal 01/07/07	Assieme piano piastra 90/40 FTE-CR	
5	911.977.00	sost. il911.110.00 dal 01/07/07	Assieme piano piastra 90/40 FTRE-CR	
6	922.038.00		Protezione resistenze 90/40 FTE	
9	922.041.15	sost. il922.041.00 dal 01/07/07	Supporto cassetto 90 FT	
10	911.040.00		Assieme cassetto 90 FT	
12	965.000.00		Resistenza 90 FTE 2200W-230V	
13	922.043.00		Piastra fissaggio resistenze 90/40 FTE	
14	635.001.00		Rinforzo per piastra resistenze 90 FTE	
15	623.008.00		Fiss. bulbo termostato	
33	921.694.00	sost. il921.046.00 dal 01/07/07	Cruscotto 90/40 FTE	
34	623.002.15		Squadretta fissaggio cruscotto	
35	682.003.00		Placchetta per indice	
37	912.045.00	sost.il 912.005.00 dal01/07/07	Assieme manopola elettrica 50÷300°C	
38	250.389.00		Marchio "MODULAR"	
39	9111041.00	sost.il 911.041.00 dal 01/07/07	Assieme alzatina posteriore	
40	9211093.00	sost. il 911.,020.00 dal 01/07/07	Cappottina per alzatina 90/40	
44	663.043.00		Segnalatore verde 41 F2 + dente	
45	663.044.00		Segnalatore arancio 41 F2 + dente	
46	622.430.00	sost.922.098.00 dal 01/07/07	Protezione laterale	
47	623.206.00		Squadretta fiss. protez. laterale	
48	623.113.00		Supporto per morsettiera	
49	622.152.00		Protezione frontale morsettiera	
50	663.018.00		Morsettiera PA 44 a 4 poli	
51	250.074.00		Targhetta per morsettiera PA44	
52	663.027.00		Pressacavo PG16-Art. V-Tec16	
53	663.017.00		Controdado PG16	
54	668.017.00		Cablaggio solo fili FTE 40	
55	661.000.00		Commutatore ang. 15A-49.41015.300	
56	661.013.00		Staffa 617078	
57	661.007.00		Termostato trif. 100÷350°C - 553462803	
58	661.045.00		Termostato sic. + guaina 350°C - 5532562	
59	623.212.00		Supporto termostato di sic. FTE	