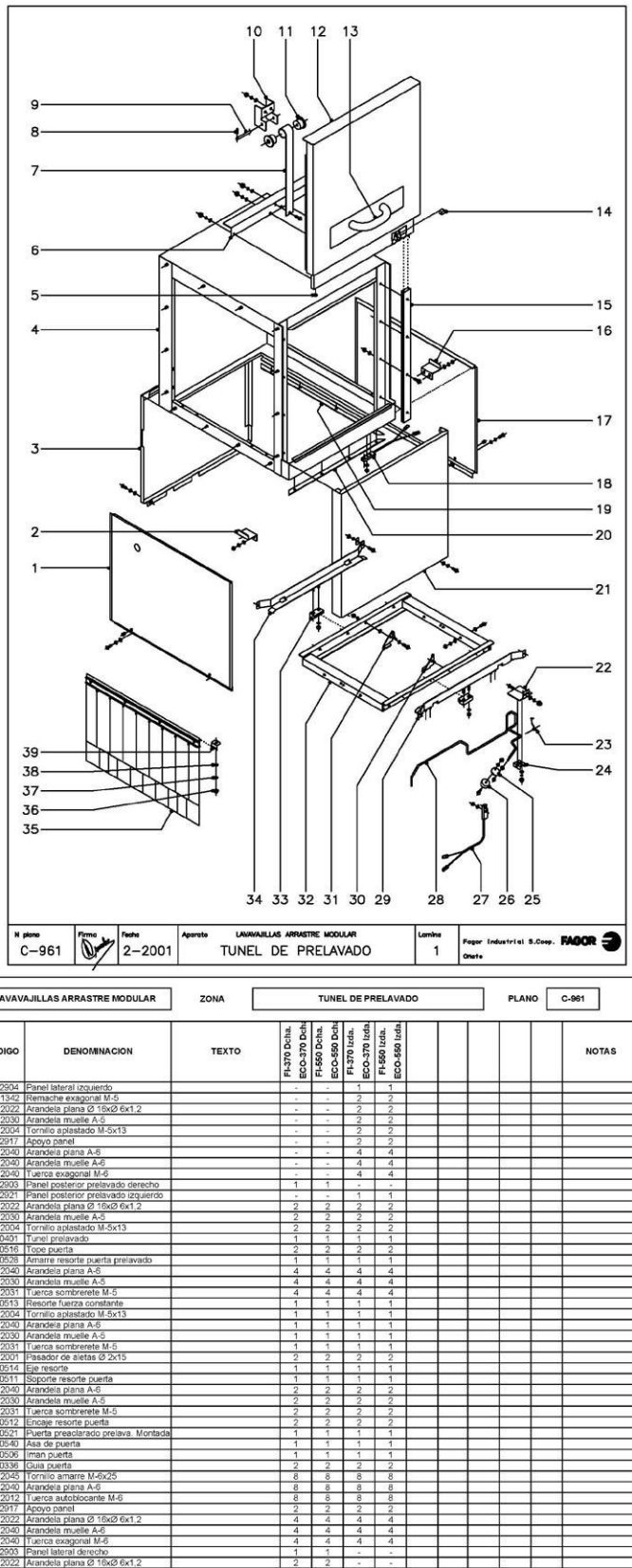

N plano	Firma	Fecha	Aparato	Lamina	
C–961		2–2001	LAVAVAJILLAS ARRASTRE MODULAR TUNEL DE PRELAVADO	1	Fagor Industrial S.Coop. Onate

MOD.	LAVAVAJILLAS ARRASTRE MODULAR	ZONA	TUNEL DE PRELAVADO	PLANO	C-961

ITEM	CODIGO	DENOMINACION	TEXTO	FI-370 Dcha. ECO-370 Dcha.	FI-550 Dcha. ECO-550 Dcha.	FI-370 Izda. ECO-370 Izda.	FI-550 Izda. ECO-550 Izda.	NOTAS
1	Z312904	Panel lateral izquierdo		-	-	1	1	
	Q221342	Remache exagonal M-5		-	-	2	2	
	Q302022	Arandela plana Ø 16xØ 6x1.2		-	-	2	2	
	Q262030	Arandela muelle A-5		-	-	2	2	
	Q152004	Tornillo aplastado M-5x13		-	-	2	2	
2	Z312917	Apoyo panel		-	-	2	2	
	Q232040	Arandela plana A-8		-	-	4	4	
	Q262040	Arandela muelle A-6		-	-	4	4	
	Q162040	Tuerca exagonal M-6		-	-	4	4	
3	Z332903	Panel posterior prelavado derecho		1	1	-	-	
3	Z332921	Panel posterior prelavado izquierdo		-	-	1	1	
	Q302022	Arandela plana Ø 16xØ 6x1.2		2	2	2	2	
	Q262030	Arandela muelle A-5		2	2	2	2	
	Q152004	Tornillo aplastado M-5x13		2	2	2	2	
4	Z330401	Tunel prelavado		1	1	1	1	
5	Z270516	Tope puerta		2	2	2	2	
6	Z310528	Amarre resorte puerta prelavado		1	1	1	1	
	Q232040	Arandela plana A-8		4	4	4	4	
	Q262030	Arandela muelle A-5		4	4	4	4	
	Q212031	Tuerca sombrerete M-5		4	4	4	4	
7	Z270513	Resorte fuerza constante		1	1	1	1	
	Q152004	Tornillo aplastado M-5x13		1	1	1	1	
	Q232040	Arandela plana A-8		1	1	1	1	
	Q262030	Arandela muelle A-5		1	1	1	1	
	Q212031	Tuerca sombrerete M-5		1	1	1	1	
8	Q352001	Pasador de aletas Ø 2x15		2	2	2	2	
9	Z270514	Eje resorte		1	1	1	1	
10	Z270511	Soporte resorte puerta		1	1	1	1	
	Q232040	Arandela plana A-8		2	2	2	2	
	Q262030	Arandela muelle A-5		2	2	2	2	
	Q212031	Tuerca sombrerete M-5		2	2	2	2	
11	Z270512	Encaje resorte puerta		2	2	2	2	
12	Z310521	Puerta preaclarado prelava. Montada		1	1	1	1	
13	Z400540	Asa de puerta		1	1	1	1	
14	Z200506	Iman puerta		1	1	1	1	
15	Z270336	Guia puerta		2	2	2	2	
	Q152045	Tornillo amarre M-6x25		8	8	8	8	
	Q232040	Arandela plana A-8		8	8	8	8	
	Q222012	Tuerca autoblocante M-6		8	8	8	8	
16	Z312917	Apoyo panel		2	2	2	2	
	Q302022	Arandela plana Ø 16xØ 6x1.2		4	4	4	4	
	Q262040	Arandela muelle A-6		4	4	4	4	
	Q162040	Tuerca exagonal M-6		4	4	4	4	
17	Z312903	Panel lateral derecho		1	1	-	-	
	Q302022	Arandela plana Ø 16xØ 6x1.2		2	2	-	-	
	Q262030	Arandela muelle A-5		2	2	-	-	
	Q152004	Tornillo aplastado M-5x13		2	2	-	-	
18	Z160522	Interruptor magnetico (puerta)		1	1	1	1	
	Q242020	Arandela abanico A-4		2	2	2	2	
	Q162020	Tuerca exagonal M-4		2	2	2	2	
19	Z330432	Perfil junta transversal prelavado		2	2	2	2	
20	Z330431	Perfil junta longitudinal prelavado		2	2	2	2	
21	Z332901	Panel frontal prelavado		1	1	1	1	
	Q302022	Arandela plana Ø 16xØ 6x1.2		2	2	2	2	
	Q262030	Arandela muelle A-5		2	2	2	2	
	G-152004	Tornillo aplastado M-5x13		2	2	2	2	
22	Z271213	Escuadra soporte pulsador		1	1	1	1	
	Q152004	Tornillo aplastado M-5x13		2	2	2	2	
	Q262030	Arandela muelle A-5		2	2	2	2	
	Q232040	Arandela plana A-8		2	2	2	2	
	Q212031	Tuerca sombrerete M-5		2	2	2	2	
23	Z271203	Muelle torsion izquierdo		1	1	-	-	
s/n	Z271204	Muelle torsion derecho		-	-	1	1	
24	Z271201	Soporte pulsador		1	1	1	1	
	Q232040	Arandela plana A-8		2	2	2	2	
	Q262030	Arandela muelle A-5		2	2	2	2	
	Q212031	Tuerca sombrerete M-5		2	2	2	2	
25	Z271206	Soporte iman		1	1	1	1	
	Q162040	Tuerca exagonal M-6		2	2	2	2	
26	Z271207	Iman pulsador		1	1	1	1	
	Q072033	Tornillo g.s. M-5x20		1	1	1	1	
	Q232030	Arandela plana A-5		1	1	1	1	
	Q212031	Tuerca sombrerete M-5		1	1	1	1	
27	Z160522	Interruptor magnetico (Prelavado)		1	1	1	1	
	Q242020	Arandela abanico A-4		2	2	2	2	
	Q162020	Tuerca exagonal M-4		2	2	2	2	
28	Z331202	Pulsador prelavado derecho		1	1	-	-	
s/n	Z331201	Pulsador prelavado izquierdo		-	-	1	1	
29	Z335001	Guia prelavado anterior derecho		1	1	-	-	
s/n	Z335002	Guia prelavado anterior izquierdo		-	-	1	1	
	Q012042	Tornillo exagonal M-6x15		2	2	2	2	
	Z310341	Arandela rectangular		2	2	2	2	
	Q262040	Arandela muelle A-6		2	2	2	2	
	Q162040	Tuerca exagonal M-6		2	2	2	2	
30	Z275056	Uña arrastre izquierda		4	4	4	4	
31	Z275057	Uña arrastre derecha		4	4	4	4	
	Q152046	Tornillo exagonal con cuello M-6x15		8	8	8	8	
	Q232050	Arandela plana A-8		16	16	16	16	
	Q232040	Arandela plana A-6		8	8	8	8	
	Q222012	Tuerca autoblocante M-6		8	8	8	8	
32	Z335011	Soporte uñas prelavado		1	1	1	1	
	Q012042	Tornillo exagonal M-6x15		2	2	2	2	
	Q232040	Arandela plana A-6		4	4	4	4	
	Q262040	Arandela muelle A-6		2	2	2	2	
	Q222012	Tuerca autoblocante M-6		2	2	2	2	
33	Z275075	Deslizamiento guias		2	2	2	2	
	Q232040	Arandela plana A-6		4	4	4	4	
	Q222012	Tuerca autoblocante M-6		4	4	4	4	
34	Z315026	Guia preaclarado posterior (prelavad.		1	1	1	1	
	Q012042	Tornillo exagonal M-6x15		2	2	2	2	
	Z310341	Arandela rectangular		2	2	2	2	
	Q262040	Arandela muelle A-6		2	2	2	2	
	Q162040	Tuerca exagonal M-6		2	2	2	2	
35	Z276410	Cortina interior completa		2	2	2	2	
36	Q212031	Tuerca sombrerete M-5		4	4	4	4	
37	Q262030	Arandela muelle A-5		4	4	4	4	
38	Q232040	Arandela plana A-6		4	4	4	4	
39	Z270326	Sujecion cortina		4	4	4	4	

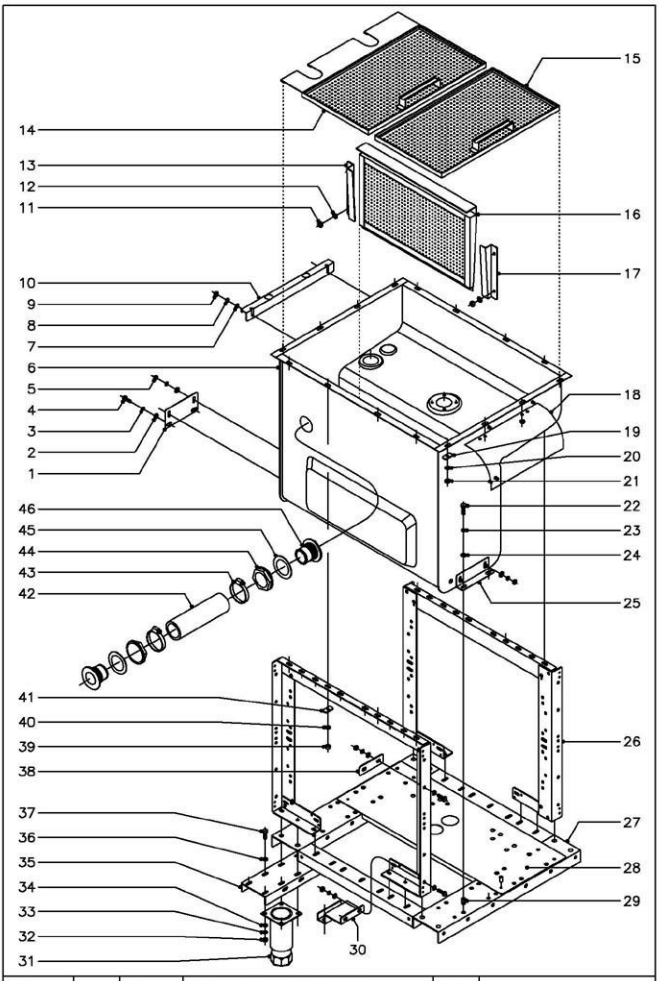

N plano	Firma	Fecha	Aparato	Lamina
C-962		2-2001	LAVAVAJILLAS ARRASTRE MODULAR ARMAZON Y CUBA DE PRELAVADO	2

Fagor Industrial S.Coop. FAGOR
Otate

MOD.	LAVAVAJILLAS ARRASTRE MODULAR	ZONA	ARMAZON Y CUBA DE PRELAVADO	PLANO	C-962

ITEM	CODIGO	DENOMINACION	TEXTO	FI-370 Dcha. ECO-370 Dcha.	FI-550 Dcha. ECO-550 Dcha.	FI-370 Izda. ECO-370 Izda.	FI-550 Izda. ECO-550 Izda.	NOTAS
1	Z270325	Amarre posterior cuba a armazon		1	1	1	1	
2	Q302022	Arandela plana Ø 16xØ 6x1,2		4	4	4	4	
3	Q262040	Arandela muelle A-6		4	4	4	4	
4	Q012042	Tornillo exagonal M-6x15		2	2	2	2	
5	Q162040	Tuerca exagonal M-6		2	2	2	2	
6	Z330420	Cuba prelavado		1	1	1	1	
7	Q302022	Arandela plana Ø 16xØ 6x1,2		2	2	2	2	
8	Q262040	Arandela muelle A-6		2	2	2	2	
9	Q162040	Tuerca exagonal M-6		2	2	2	2	
10	Z332906	Soporte panel posterior prelavado		1	1	1	1	
11	Q162040	Tuerca exagonal M-6		4	4	4	4	
12	Q262040	Arandela muelle A-6		4	4	4	4	
13	Z710310	Guia filtro izquierda		1	1	1	1	
14	Z330823	Bandeja prelavado posterior dcho.		1	1	-	-	
14	Z330821	Bandeja prelavado posterior izdo.		-	-	1	1	
15	Z330803	Bandeja prelavado anterior		1	1	1	1	
16	Z710907	Filtro de aspiracion		1	1	1	1	
17	Z710309	Guia filtro derecha		1	1	1	1	
18	Z313041	Cubierta componentes electricos		1	1	1	1	
19	Z310341	Arandela rectangular		8	8	8	8	
20	Q262040	Arandela muelle A-6		8	8	8	8	
21	Q162040	Tuerca exagonal M-6		10	10	10	10	
22	Q012042	Tornillo exagonal M-6x15		2	2	2	2	
23	Q262040	Arandela muelle A-6		2	2	2	2	
24	Q302022	Arandela plana Ø 16xØ 6x1,2		2	2	2	2	
25	Z270324	Amarre cuba anterior		1	1	1	1	
	Q302022	Arandela plana Ø 16xØ 6x1,2		2	2	2	2	
	Q262040	Arandela muelle A-6		2	2	2	2	
	Q162040	Tuerca exagonal M-6		2	2	2	2	
26	Z310104	Soporte de cubas de lavado montado		2	2	2	2	
27	Z330101	Armazon de prelavado		1	1	1	1	
28	Z330111	Panel transversal prelavado		1	1	1	1	
	Q411304	Remache avibulb Ø 4,8		2	2	2	2	
29	Q221343	Remache exagonal M-6		2	2	2	2	
30	Z330104	Refuerzo armazon		2	2	2	2	
	Q012043	Tornillo exagonal M-6x20		8	8	8	8	
	Q302022	Arandela plana Ø 16xØ 6x1,2		16	16	16	16	
	Q262040	Arandela muelle A-6		8	8	8	8	
	Q162040	Tuerca exagonal M-6		8	8	8	8	
31	X260150	Pata regulable		4	4	4	4	
32	Q162040	Tuerca exagonal M-6		29	29	29	29	(Amarre patas armazon y soportes de cuba)
33	Q262040	Arandela muelle A-6		29	29	29	29	(Amarre patas armazon y soportes de cuba)
34	Q302022	Arandela plana Ø 16xØ 6x1,2		29	29	29	29	(Amarre patas armazon y soportes de cuba)
35	Z330103	Soporte pata		2	2	2	2	
36	Q302022	Arandela plana Ø 16xØ 6x1,2		29	29	29	29	(Amarre patas armazon y soportes de cuba)
37	Q012043	Tornillo exagonal M-6x20		29	29	29	29	(Amarre patas armazon y soportes de cuba)
38	Z330105	Empalme armazon		2	2	2	2	
	Q012043	Tornillo exagonal M-6x20		4	4	4	4	
	Q302022	Arandela plana Ø 16xØ 6x1,2		8	8	8	8	
	Q262040	Arandela muelle A-6		4	4	4	4	
	Q162040	Tuerca exagonal M-6		4	4	4	4	
39	Q162040	Tuerca exagonal M-6		8	8	8	8	
40	Q262040	Arandela muelle A-6		8	8	8	8	
41	Z310341	Arandela rectangular		8	8	8	8	
42	Z330906	Manguera comunicacion		1	1	1	1	
43	Q881324	Abrazadera 50 - 70		2	2	2	2	
44	Z702101	Tuerca R 11/2		2	2	2	2	
45	Q907009	Arandela junta Ø 70xØ 48x1,5		2	2	2	2	
46	Z330901	Pasamuros comunicacion		2	2	2	2	

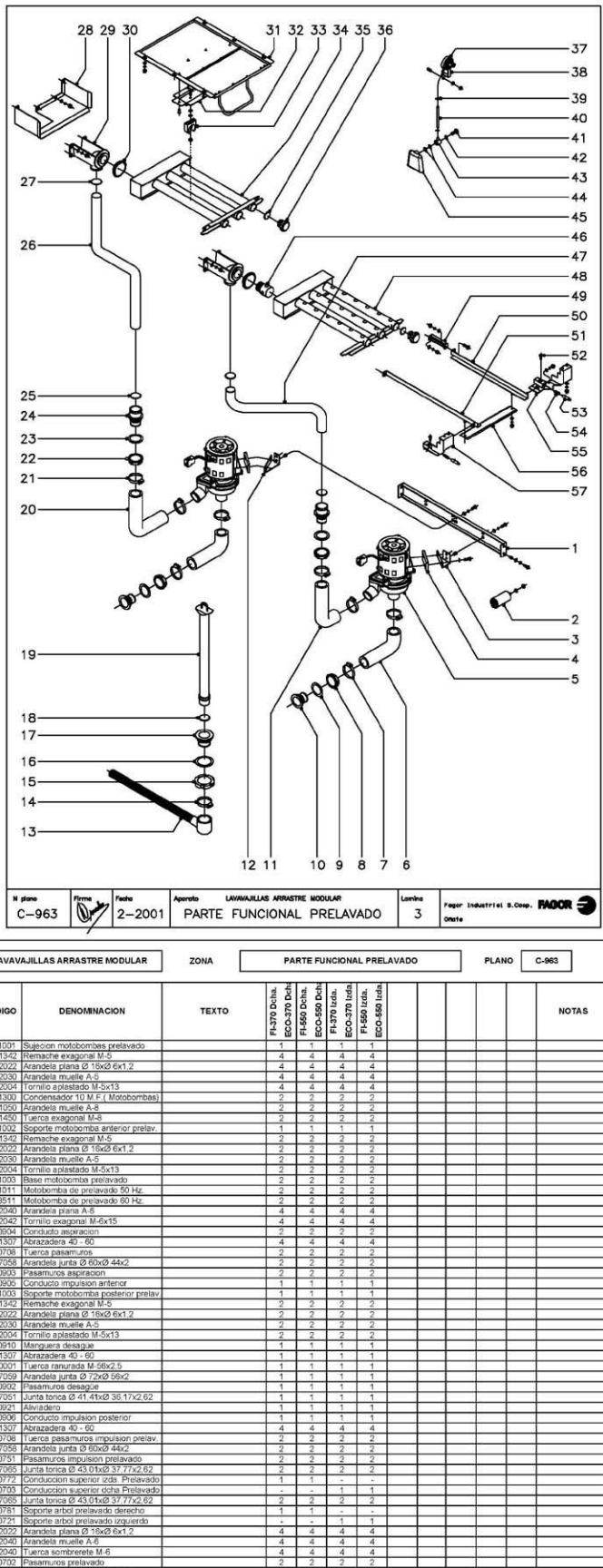

N plano	Firma	Fecha	Aparato	Lamina
C–963		2–2001	LAVAVAJILLAS ARRASTRE MODULAR PARTE FUNCIONAL PRELAVADO	3

Fagor Industrial S.Coop. FAGOR
Onate

MOD.	LAVAVAJILLAS ARRASTRE MODULAR	ZONA	PARTE FUNCIONAL PRELAVADO	PLANO	C-963

ITEM	CODIGO	DENOMINACION	TEXTO	FI-370 Dcha. ECO-370 Dcha.	FI-550 Dcha. ECO-550 Dcha	FI-370 Izda. ECO-370 Izda.	FI-550 Izda. ECO-550 Izda.	NOTAS
1	Z331001	Sujecion motobombas prelavado		1	1	1	1	
	Q221342	Remache exagonal M-5		4	4	4	4	
	Q302022	Arandela plana Ø 18xØ 6x1,2		4	4	4	4	
	Q262030	Arandela muelle A-6		4	4	4	4	
	Q152004	Tornillo aplastado M-5x13		4	4	4	4	
2	V321300	Condensador 10 M.F.(Motobombas)		2	2	2	2	
	Q261050	Arandela muelle A-8		2	2	2	2	
	Q161450	Tuerca exagonal M-8		2	2	2	2	
3	Z331002	Soporte motobomba anterior prelav.		1	1	1	1	
	Q221342	Remache exagonal M-5		2	2	2	2	
	Q302022	Arandela plana Ø 18xØ 6x1,2		2	2	2	2	
	Q262030	Arandela muelle A-5		2	2	2	2	
	Q152004	Tornillo aplastado M-5x13		2	2	2	2	
4	Z201003	Base motobomba prelavado		2	2	2	2	
5	Z201011	Motobomba de prelavado 50 Hz.		2	2	2	2	
5	Z203511	Motobomba de prelavado 60 Hz.		2	2	2	2	
	Q232040	Arandela plana A-6		4	4	4	4	
	Q012042	Tornillo exagonal M-6x15		4	4	4	4	
6	Z710904	Conducto aspiracion		2	2	2	2	
7	Q881307	Abrazadera 40 - 60		4	4	4	4	
8	Z710708	Tuerca pasamuros		2	2	2	2	
9	Q307058	Arandela junta Ø 60xØ 44x2		2	2	2	2	
10	Z710903	Pasamuros aspiracion		2	2	2	2	
11	Z710905	Conducto impulsion anterior		1	1	1	1	
12	Z331003	Soporte motobomba posterior prelav.		1	1	1	1	
	Q221342	Remache exagonal M-5		2	2	2	2	
	Q302022	Arandela plana Ø 18xØ 6x1,2		2	2	2	2	
	Q262030	Arandela muelle A-5		2	2	2	2	
	Q152004	Tornillo aplastado M-5x13		2	2	2	2	
13	Z200910	Manguera desague		1	1	1	1	
14	Q881307	Abrazadera 40 - 60		1	1	1	1	
15	Q220001	Tuerca ranurada M-56x2,5		1	1	1	1	
16	Q307059	Arandela junta Ø 72xØ 56x2		1	1	1	1	
17	Z710902	Pasamuros desague		1	1	1	1	
18	Q307051	Junta torica Ø 41.41xØ 36.17x2,62		1	1	1	1	
19	Z330921	Aliviadero		1	1	1	1	
20	Z710906	Conducto impulsion posterior		1	1	1	1	
21	Q881307	Abrazadera 40 - 60		4	4	4	4	
22	Z710708	Tuerca pasamuros impulsion prelav.		2	2	2	2	
23	Q307058	Arandela junta Ø 60xØ 44x2		2	2	2	2	
24	Z330751	Pasamuros impulsion prelavado		2	2	2	2	
25	Q307065	Junta torica Ø 43,01xØ 37,77x2,62		2	2	2	2	
26	Z330772	Conduccion superior izda. Prelavado		1	-	-	-	
s/n	Z330703	Conduccion superior dcha Prelavado		-	-	1	1	
27	Q307065	Junta torica Ø 43,01xØ 37,77x2,62		2	2	2	2	
28	Z330761	Soporte arbol prelavado derecho		1	1	-	-	
s/n	Z330721	Soporte arbol prelavado izquierdo		-	-	1	1	
	Q302022	Arandela plana Ø 18xØ 6x1,2		4	4	4	4	
	Q262040	Arandela muelle A-6		4	4	4	4	
	Q212040	Tuerca sombrerete M-6		4	4	4	4	
29	Z330702	Pasamuros prelavado		2	2	2	2	
	Q302022	Arandela plana Ø 18xØ 6x1,2		8	8	8	8	
	Q262040	Arandela muelle A-6		8	8	8	8	
	Q212040	Tuerca sombrerete M-6		8	8	8	8	
30	Z310709	Junta estanqueidad		2	2	2	2	
31	Z330728	Soporte superior prelavado derecho		1	1	-	-	
s/n	Z330722	Soporte superior prelavado izquierdo		-	-	1	1	
	Q302022	Arandela plana Ø 18xØ 6x1,2		6	6	6	6	
	Q262030	Arandela muelle A-5		6	6	6	6	
	Q212031	Tuerca sombrerete M-5		6	6	6	6	
32	Z330725	Sujecion superior prelavado		1	1	1	1	
	Q412004	Remache monobolt Ø 4,8		6	6	6	6	
33	Z310751	Abrazadera de presion		2	2	2	2	
	Q152004	Tornillo aplastado M-5x13		2	2	2	2	
	Q232040	Arandela plana A-6		4	4	4	4	
	Q162030	Tuerca exagonal M-5		2	2	2	2	
34	Z330706	Distribuidor prelavado derecho		1	1	-	-	
s/n	Z330741	Distribuidor prelavado izquierdo		-	-	1	1	
35	Q307068	Junta torica Ø33xØ27xØ3		6	6	6	6	
36	Z310721	Tapon cierre		6	6	6	6	
37	Z273006	Presostato simple		1	1	1	1	
	Q082032	Tornillo alomado BZ-3,5x9,5		1	1	1	1	
38	Z602923	Soporte presostato		1	1	1	1	
	Q232040	Arandela plana A-6		1	1	1	1	
	Q162040	Tuerca exagonal M-6		1	1	1	1	
39	P102154	Brida elastica		2	2	2	2	
40	3702400	Tubo de goma Ø 8x4x380		1	1	1	1	
41	Z203013	Tornillo presostato		1	1	1	1	
42	Q307003	Junta torica Ø16,01xØ10,77xØ2,62		1	1	1	1	
43	Z203012	Empalme presostato		1	1	1	1	
44	Q307003	Junta torica Ø16,01xØ10,77xØ2,62		2	2	2	2	
45	Z203011	Camera presostato		1	1	1	1	
46	Z330787	Reduccion prelavado		1	1	1	1	
47	Z330771	Conduccion inferior izda. Prelavado		1	1	-	-	
s/n	Z330701	Conduccion inferior dcha. Prelavado		-	-	1	1	
48	Z330741	Distribuidor prelavado izquierdo		1	1	-	-	
s/n	Z330706	Distribuidor prelavado derecho		-	-	1	1	
49	Z330782	Suplemento guia derecho		1	1	-	-	
	Q302022	Arandela plana Ø 18xØ 6x1,2		2	2	1	1	
	Q262040	Arandela muelle A-6		2	2	1	1	
	Q212040	Tuerca sombrerete M-6		2	2	1	1	
	Q012041	Tornillo exagonal M-6x10		1	1	-	-	
50	Z330783	Guia soporte derecho prelavado		1	1	-	-	
s/n	Z310733	Guia soporte derecho prelavado		-	-	1	1	
	Q302022	Arandela plana Ø 18xØ 6x1,2		1	1	-	-	
	Q262030	Arandela muelle A-5		1	1	-	-	
	Q212031	Tuerca sombrerete M-5		1	1	-	-	
51	Z310731	Guia soporte izquierdo		1	1	1	1	
	Q302022	Arandela plana Ø 18xØ 6x1,2		2	2	2	2	
	Q262040	Arandela muelle A-6		1	1	1	1	
	Q212040	Tuerca sombrerete M-6		1	1	1	1	
	Q262030	Arandela muelle A-5		1	1	1	1	
	Q212031	Tuerca sombrerete M-5		1	1	1	1	
52	Z310729	Guia fijacion distribuidor		2	2	2	2	
53	Z310728	Eje fijacion distribuidor		2	2	2	2	
54	Z883001	Resorte		2	2	2	2	
55	Z310725	Soporte inferior derecho prelavado		1	-	-	-	
s/n	Z330711	Soporte inferior derecho prelavado		-	-	1	1	
	Q302022	Arandela plana Ø 18xØ 6x1,2		4	4	4	4	
	Q262030	Arandela muelle A-5		4	4	4	4	
	Q212031	Tuerca sombrerete M-5		4	4	4	4	
56	Z330785	Distanciador prelavado		1	1	1	1	
	Q302022	Arandela plana Ø 18xØ 6x1,2		2	2	2	2	
	Q262030	Arandela muelle A-5		2	2	2	2	
	Q212031	Tuerca sombrerete M-5		2	2	2	2	
57	Z330760	Soporte inferior izquierdo prelavado		1	1	-	-	
s/n	Z310722	Soporte inferior izquierdo prelavado		-	-	1	1	

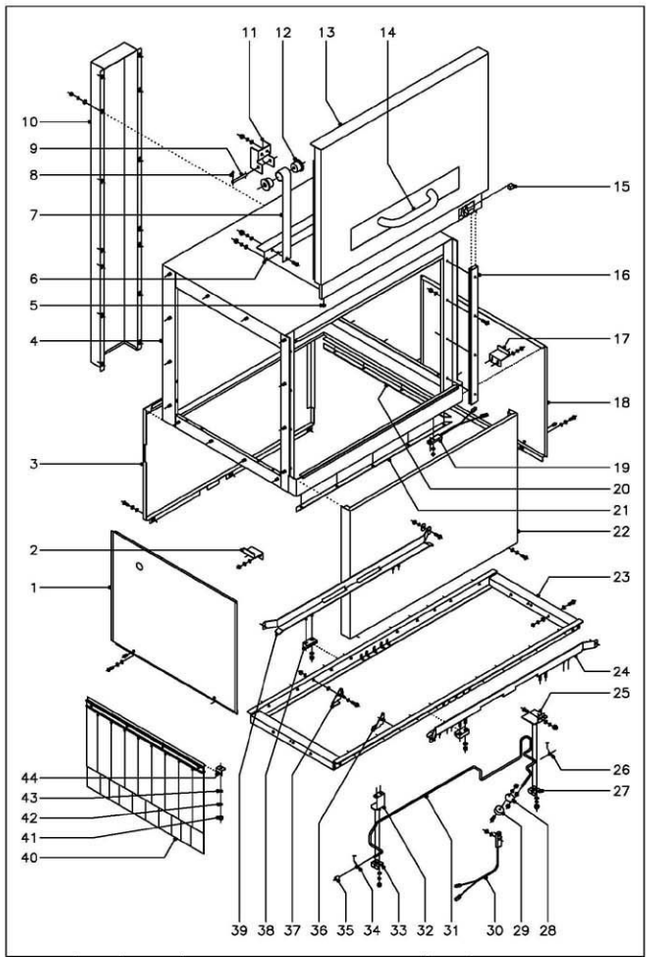

N plano	Firma	Fecha	Aparato	Lamina	
C–964		2–2001	LAVAVAJILLAS ARRASTRE MODULAR TUNEL DE LAVADO	4	Fagor Industrial S.Coop. FAGOR Orate

MOD.	LAVAVAJILLAS ARRASTRE MODULAR	ZONA	TUNEL DE LAVADO	PLANO	C-964

ITEM	CODIGO	DENOMINACION	TEXTO	FI-280Dcha. ECO-280 Dch.	FI-370 Dcha. ECO-370 Dch.	FI-460 Dcha. ECO-460 Dch.	FI-550 Dcha. ECO-550 Dch.	FI-280 Izda. ECO-280 Izda.	FI-370 Izda. ECO-370 Izda.	FI-460 Izda. ECO-460 Izda.	FI-550 Izda. ECO-550 Izda.	NOTAS
1	Z312904	Panel lateral izquierdo		-	-	-	-	1	-	1	-	
	Q221342	Remache exagonal M-5		-	-	-	-	2	-	2	-	
	Q302022	Arandela plana Ø 16xØ 6x1,2		-	-	-	-	2	-	2	-	
	Q262030	Arandela muelle A-5		-	-	-	-	2	-	2	-	
	Q152004	Tornillo aplastado M-5x13		-	-	-	-	2	-	2	-	
2	Z312917	Apoya panel		-	-	-	-	2	-	2	-	
	Q232040	Arandela plana A-8		-	-	-	-	4	-	4	-	
	Q262040	Arandela muelle A-8		-	-	-	-	4	-	4	-	
	Q162040	Tuerca exagonal M-8		-	-	-	-	4	-	4	-	
3	Z312951	Panel posterior lavado derecho		1	1	1	1	-	-	-	-	
s/n	Z312953	Panel posterior lavado izquierdo		-	-	-	-	1	1	1	1	
s/n	Z312905	Panel posterior lavado		-	-	1	1	-	-	1	1	
	Q302022	Arandela plana Ø 16xØ 6x1,2		3	3	3	3	3	3	3	3	
	Q262030	Arandela muelle A-5		3	3	3	3	3	3	3	3	
	Q152004	Tornillo aplastado M-5x13		3	3	3	3	3	3	3	3	
4	Z310301	Tunel lavado		1	1	1	1	1	1	1	1	
5	Z270516	Tope puerta		2	2	2	2	2	2	2	2	
6	Z310512	Amarre resorte puerta lavado		1	1	2	2	1	1	2	2	
	Q232040	Arandela plana A-8		4	4	8	8	4	4	8	8	
	Q262030	Arandela muelle A-5		4	4	8	8	4	4	8	8	
	Q212031	Tuerca sombrerete M-5		4	4	8	8	4	4	8	8	
7	Z310511	Resorte fuerza constante		2	2	4	4	2	2	4	4	
	Q152004	Tornillo aplastado M-5x13		2	2	4	4	2	2	4	4	
	Q232040	Arandela plana A-5		2	2	4	4	2	2	4	4	
	Q262030	Arandela muelle A-5		2	2	4	4	2	2	4	4	
	Q212031	Tuerca sombrerete M-5		2	2	4	4	2	2	4	4	
8	Q352001	Pasador de aletas Ø 2x15		4	4	8	8	4	4	8	8	
9	Z270514	Eje resorte		2	2	4	4	2	2	4	4	
10	Z313049	Cubierta posterior cuadro electrico		1	1	1	1	1	1	1	1	
	Q302022	Arandela plana Ø16xØ6x1,2		14	14	14	14	14	14	14	14	
	Q262040	Arandela muelle A-8		14	14	14	14	14	14	14	14	
	Q162040	Tuerca exagonal M-8		14	14	14	14	14	14	14	14	
11	Z270511	Soporte resorte puerta		2	2	4	4	2	2	4	4	
	Q232040	Arandela plana A-8		4	4	8	8	4	4	8	8	
	Q262030	Arandela muelle A-5		4	4	8	8	4	4	8	8	
	Q212031	Tuerca sombrerete M-5		4	4	8	8	4	4	8	8	
12	Z270512	Encaje resorte puerta		4	4	8	8	4	4	8	8	
13	Z310501	Puerta lavado		1	1	2	2	1	1	2	2	
14	Z200550	Asa puerta lavado		1	1	2	2	1	1	2	2	
15	Z200506	Iman puerta		1	1	2	2	1	1	2	2	
16	Z270336	Guia puerta		2	2	4	4	2	2	4	4	
	Q152045	Tornillo amarre M-6x25		8	8	16	16	8	8	16	16	
	Q232040	Arandela plana A-8		8	8	16	16	8	8	16	16	
	Q222012	Tuerca autobloicante M-8		8	8	16	16	8	8	16	16	
17	Z312917	Apoyo panel		2	2	-	-	-	-	-	-	
	Q302022	Arandela plana Ø 16xØ 6x1,2		4	-	4	-	-	-	-	-	
	Q262040	Arandela muelle A-8		4	-	4	-	-	-	-	-	
	Q162040	Tuerca exagonal M-8		4	-	4	-	-	-	-	-	
18	Z312903	Panel lateral derecho		1	-	1	-	-	-	-	-	
	Q302022	Arandela plana Ø 16xØ 6x1,2		2	-	2	-	-	-	-	-	
	Q262030	Arandela muelle A-5		2	-	2	-	-	-	-	-	
	Q152004	Tornillo aplastado M-5x13		2	-	2	-	-	-	-	-	
19	Z100522	Interruptor magnetico (puerta)		1	1	2	2	1	1	2	2	
	Q242020	Arandela abanico A-4		2	2	4	4	2	2	4	4	
	Q162020	Tuerca exagonal M-4		2	2	4	4	2	2	4	4	
20	Z310325	Perfil junta transversal lavado		2	2	4	4	2	2	4	4	
21	Z310324	Perfil junta longitudinal lavado		2	2	4	4	2	2	4	4	
22	Z312901	Panel frontal lavado		1	1	2	2	1	1	2	2	
	Q302022	Arandela plana Ø 16xØ 6x1,2		3	3	6	6	3	3	6	6	
	Q262030	Arandela muelle A-5		3	3	6	6	3	3	6	6	
	Q152004	Tornillo aplastado M-5x13		3	3	6	6	3	3	6	6	
23	Z315021	Soporte uñas lavado-preaclarado		1	1	1	1	1	1	1	1	
s/n	Z355001	Soporte uñas lavado		-	-	1	1	-	-	1	1	
	Q012042	Tornillo exagonal M-6x15		2	2	4	4	2	2	4	4	
	Q232040	Arandela plana A-8		4	4	8	8	4	4	8	8	
	Q262040	Arandela muelle A-8		2	2	4	4	2	2	4	4	
	Q222012	Tuerca autobloicante M-8		2	2	4	4	2	2	4	4	
24	Z315012	Guia lavado anterior derecho		1	1	2	2	-	-	-	-	
s/n	Z315031	Guia lavado anterior izquierdo		-	-	-	-	1	1	2	2	
	Q012042	Tornillo exagonal M-6x15		2	2	4	4	2	2	4	4	
	Z310341	Arandela rectangular		2	2	4	4	2	2	4	4	
	Q262040	Arandela muelle A-8		2	2	4	4	2	2	4	4	
	Q162040	Tuerca exagonal M-8		2	2	4	4	2	2	4	4	
25	Z271213	Escuadra soporte pulsador		1	1	2	2	1	1	2	2	
	Q152004	Tornillo aplastado M-5x13		2	2	4	4	2	2	4	4	
	Q232040	Arandela plana A-6		2	2	4	4	2	2	4	4	
	Q262030	Arandela muelle A-5		2	2	4	4	2	2	4	4	
	Q212031	Tuerca sombrerete M-5		2	2	4	4	2	2	4	4	
26	Z271203	Muelle torsion izquierdo		2	2	4	4	-	-	-	-	
s/n	Z271204	Muelle torsion derecho		-	-	-	-	2	2	4	4	
27	Z271201	Soporte pulsador		1	1	2	2	1	1	2	2	
	Q232040	Arandela plana A-8		2	2	4	4	2	2	4	4	
	Q262030	Arandela muelle A-5		2	2	4	4	2	2	4	4	
	Q212031	Tuerca sombrerete M-5		2	2	4	4	2	2	4	4	
28	Z271206	Soporte iman		1	-	2	1	1	-	2	1	
	Q162040	Tuerca exagonal M-8		2	-	4	2	2	-	4	2	
29	Z271207	Iman pulsador		1	-	2	1	1	-	2	1	
	Q072033	Tornillo g.s. M-5x20		1	-	2	1	1	-	2	1	
	Q232030	Arandela plana A-5		1	-	2	1	1	-	2	1	
	Q212031	Tuerca sombrerete M-5		1	-	2	1	1	-	2	1	
30	Z100522	Interruptor magnetico		1	-	2	1	1	-	2	1	
	Q242020	Arandela abanico A-4		2	-	4	2	2	-	4	2	
	Q162020	Tuerca exagonal M-4		2	-	4	2	2	-	4	2	
31	Z311221	Pulsador lavado derecho		1	1	2	2	-	-	-	-	
s/n	Z311201	Pulsador lavado izquierdo		-	-	-	-	1	1	2	2	
32	Z271211	"U" soporte pulsadores		1	1	2	2	1	1	2	2	
	Q232040	Arandela plana A-8		2	2	4	4	2	2	4	4	
	Q262030	Arandela muelle A-5		2	2	4	4	2	2	4	4	
	Q212031	Tuerca sombrerete M-5		2	2	4	4	2	2	4	4	
33	Z271201	Soporte pulsador		1	1	2	2	1	1	2	2	
	Q232040	Arandela plana A-8		2	2	4	4	2	2	4	4	
	Q262030	Arandela muelle A-5		2	2	4	4	2	2	4	4	
	Q212031	Tuerca sombrerete M-5		2	2	4	4	2	2	4	4	
34	Z271203	Muelle torsion izquierdo		1	1	2	2	-	-	-	-	
s/n	Z271204	Muelle torsion derecho		-	-	-	-	1	1	2	2	
35	Z311231	Casquillo roscado		1	1	2	2	1	1	2	2	
36	Z275056	Uña arrastre izquierda		10	10	16	16	10	10	16	16	
37	Z275057	Uña arrastre derecha		10	10	16	16	10	10	16	16	
	Q152046	Tornillo exagonal con cuello M-8x15		20	20	32	32	20	20	32	32	
	Q232050	Arandela plana A-8		40	40	64	64	40	40	64	64	
	Q232040	Arandela plana A-6		20	20	32	32	20	20	32	32	
	Q222012	Tuerca autobloicante M-8		20	20	32	32	20	20	32	32	
38	Z275075	Deslizamiento guias		6	6	10	10	6	6	10	10	
	Q232040	Arandela plana A-6		12	12	20	20	12	12	20	20	
	Q222012	Tuerca autobloicante M-6		12	12	20	20	12	12	20	20	
39	Z315014	Guia lavado posterior		1	1	2	2	1	1	2	2	
	Q012042	Tornillo exagonal M-6x15		2	2	4	4	2	2	4	4	
	Z310341	Arandela rectangular		2	2	4	4	2	2	4	4	
	Q262040	Arandela muelle A-8		2	2	4	4	2	2	4	4	
	Q162040	Tuerca exagonal M-8		2	2	4	4	2	2	4	4	
40	Z276410	Cortina interior completa		2	1	3	2	2	1	3	2	
41	Q212031	Tuerca sombrerete M-5		4	2	6	4	4	2	6	4	
42	Q262030	Arandela muelle A-5		4	2	6	4	4	2	6	4	
43	Q232040	Arandela plana A-6		4	2	6	4	4	2	6	4	
44	Z270326	Sujecion cortina		4	2	6	4	4	2	6	4	

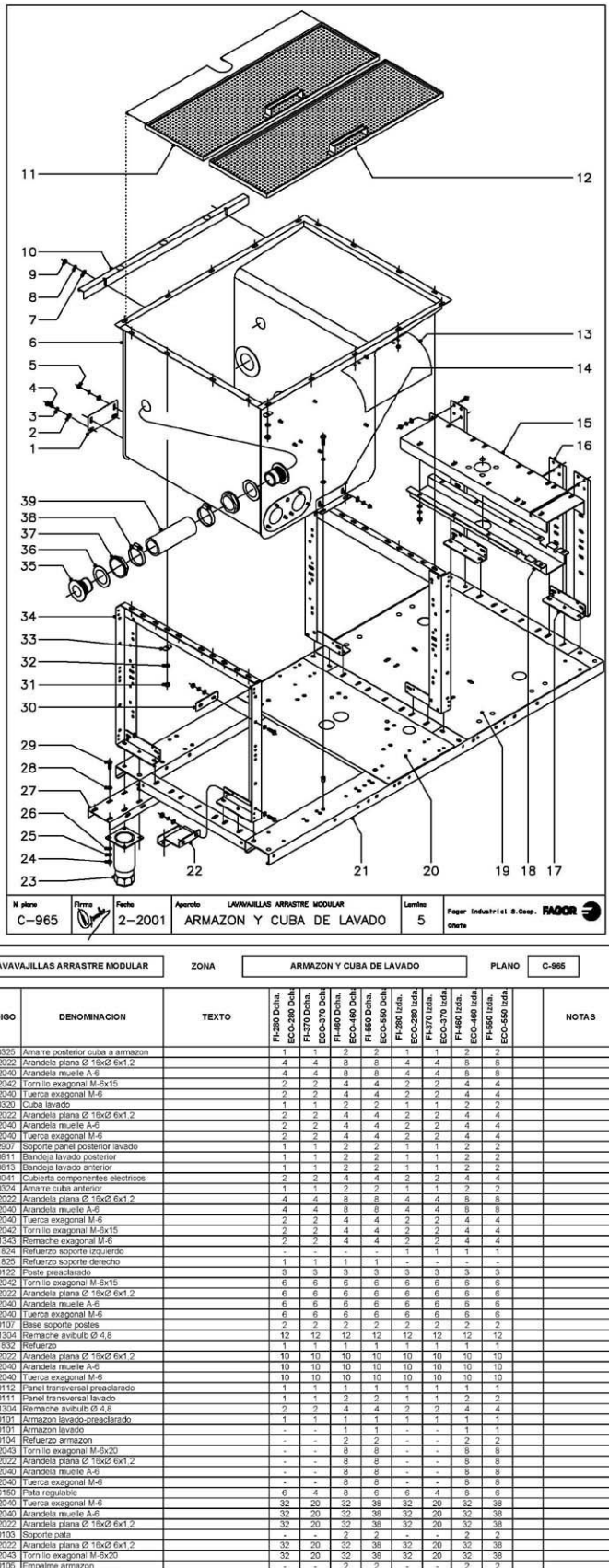

N plano	Firma	Fecha	Aparato	Lamina
C-965		2-2001	LAVAVAJILLAS ARRASTRE MODULAR ARMAZON Y CUBA DE LAVADO	5

Fagor Industrial S.Coop. FAGOR
Oñate

MOD.	LAVAVAJILLAS ARRASTRE MODULAR	ZONA	ARMAZON Y CUBA DE LAVADO	PLANO	C-965

ITEM	CODIGO	DENOMINACION	TEXTO	FI-280 Dcha. ECO-280 Dcha.	FI-370 Dcha. ECO-370 Dcha.	FI-460 Dcha. ECO-460 Dcha	FI-550 Dcha. ECO-550 Dcha.	FI-280 Izda. ECO-280 Izda.	FI-370 Izda. ECO-370 Izda.	FI-460 Izda. ECO-460 Izda.	FI-550 Izda. ECO-550 Izda.	NOTAS
1	Z270325	Amarre posterior cuba a armazon		1	1	2	2	1	1	2	2	
2	Q302022	Arandela plana Ø 16xØ 6x1,2		4	4	8	8	4	4	8	8	
3	Q262040	Arandela muelle A-6		4	4	8	8	4	4	8	8	
4	Q012042	Tornillo exagonal M-6x15		2	2	4	4	2	2	4	4	
5	Q162040	Tuerca exagonal M-6		2	2	4	4	2	2	4	4	
6	Z310320	Cuba lavado		1	1	2	2	1	1	2	2	
7	Q302022	Arandela plana Ø 16xØ 6x1,2		2	2	4	4	2	2	4	4	
8	Q262040	Arandela muelle A-6		2	2	4	4	2	2	4	4	
9	Q162040	Tuerca exagonal M-6		2	2	4	4	2	2	4	4	
10	Z312907	Soporte panel posterior lavado		1	1	2	2	1	1	2	2	
11	Z310811	Bandeja lavado posterior		1	1	2	2	1	1	2	2	
12	Z310813	Bandeja lavado anterior		1	1	2	2	1	1	2	2	
13	Z313041	Cubierta componentes electricos		2	2	4	4	2	2	4	4	
14	Z270324	Amarre cuba anterior		1	1	2	2	1	1	2	2	
	Q302022	Arandela plana Ø 16xØ 6x1,2		4	4	8	8	4	4	8	8	
	Q262040	Arandela muelle A-6		4	4	8	8	4	4	8	8	
	Q162040	Tuerca exagonal M-6		2	2	4	4	2	2	4	4	
	Q012042	Tornillo exagonal M-6x15		2	2	4	4	2	2	4	4	
	Q221343	Remache exagonal M-6		2	2	4	4	2	2	4	4	
15	Z311824	Refuerzo soporte izquierdo		-	-	-	-	1	1	1	1	
s/n	Z311825	Refuerzo soporte derecho		1	1	1	1	-	-	-	-	
16	Z310122	Poste preaclarado		3	3	3	3	3	3	3	3	
	Q012042	Tornillo exagonal M-6x15		6	6	6	6	6	6	6	6	
	Q302022	Arandela plana Ø 16xØ 6x1,2		6	6	6	6	6	6	6	6	
	Q262040	Arandela muelle A-6		6	6	6	6	6	6	6	6	
	Q162040	Tuerca exagonal M-6		6	6	6	6	6	6	6	6	
17	Z310107	Base soporte postes		2	2	2	2	2	2	2	2	
	Q411304	Remache avibulb Ø 4,8		12	12	12	12	12	12	12	12	
18	Z311832	Refuerzo		1	1	1	1	1	1	1	1	
	Q302022	Arandela plana Ø 16xØ 6x1,2		10	10	10	10	10	10	10	10	
	Q262040	Arandela muelle A-6		10	10	10	10	10	10	10	10	
	Q162040	Tuerca exagonal M-6		10	10	10	10	10	10	10	10	
19	Z310112	Panel transversal preaclarado		1	1	1	1	1	1	1	1	
20	Z310111	Panel transversal lavado		1	1	2	2	1	1	2	2	
	Q411304	Remache avibulb Ø 4,8		2	2	4	4	2	2	4	4	
21	Z310101	Armazon lavado-preaclarado		1	1	1	1	1	1	1	1	
s/n	Z350101	Armazon lavado		-	-	1	1	-	-	1	1	
22	Z330104	Refuerzo armazon		-	-	2	2	-	-	2	2	
	Q012043	Tornillo exagonal M-6x20		-	-	8	8	-	-	8	8	
	Q302022	Arandela plana Ø 16xØ 6x1,2		-	-	8	8	-	-	8	8	
	Q262040	Arandela muelle A-6		-	-	8	8	-	-	8	8	
	Q162040	Tuerca exagonal M-6		-	-	8	8	-	-	8	8	
23	X060150	Pata regulable		6	4	8	6	6	4	8	6	
24	Q162040	Tuerca exagonal M-6		32	20	32	38	32	20	32	38	
25	Q262040	Arandela muelle A-6		32	20	32	38	32	20	32	38	
26	Q302022	Arandela plana Ø 16xØ 6x1,2		32	20	32	38	32	20	32	38	
27	Z330103	Soporte pata		-	-	2	2	-	-	2	2	
28	Q302022	Arandela plana Ø 16xØ 6x1,2		32	20	32	38	32	20	32	38	
29	Q012043	Tornillo exagonal M-6x20		32	20	32	38	32	20	32	38	
30	Z330106	Empalme armazon		-	-	2	2	-	-	2	2	
	Q012043	Tornillo exagonal M-6x20		-	-	4	4	-	-	4	4	
	Q302022	Arandela plana Ø 16xØ 6x1,2		-	-	8	8	-	-	8	8	
	Q262040	Arandela muelle A-6		-	-	4	4	-	-	4	4	
	Q162040	Tuerca exagonal M-6		-	-	4	4	-	-	4	4	
31	Q162040	Tuerca exagonal M-6		22	22	44	44	22	22	44	44	
32	Q262040	Arandela muelle A-6		18	18	36	36	18	18	36	36	
33	Z310341	Arandela rectangular		18	18	36	36	18	18	36	36	
34	Z310104	Soporte de cubas de lavado montado		1	1	2	2	1	1	2	2	
35	Z330901	Pasamuros comunicación		-	-	2	2	-	-	2	2	
36	Q307009	Arandela junta Ø 70xØ 48x1,5		-	-	2	2	-	-	2	2	
37	Z702101	Tuerca R.11/2		-	-	2	2	-	-	2	2	
38	Q881324	Abrazadera 50 - 70		-	-	2	2	-	-	2	2	
39	Z330906	Manguera comunicacion		-	-	1	1	-	-	1	1	

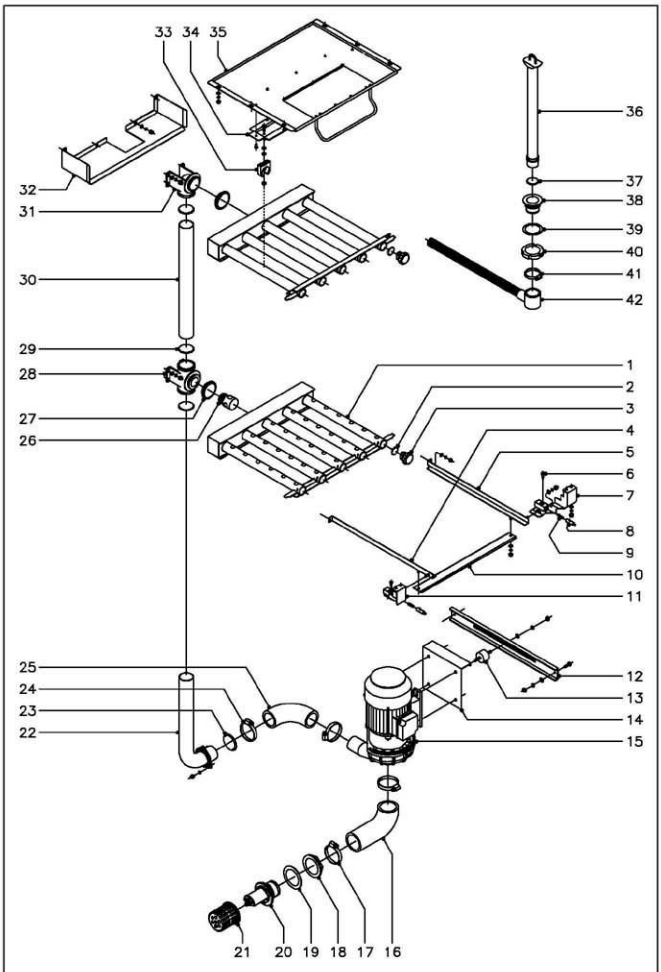

N plano	Firma	Fecha	Aparato	Lamina
C–966		2–2001	LAVAVAJILLAS ARRASTRE MODULAR PARTE FUNCIONAL LAVADO	6

Fagor Industrial S.Coop. FAGOR
Onate

MOD.	LAVAVAJILLAS ARRASTRE MODULAR	ZONA	PARTE FUNCIONAL LAVADO	PLANO	C-966

ITEM	CODIGO	DENOMINACION	TEXTO	FI-290 Dcha. ECO-290 Dcha.	FI-370 Dcha. ECO-370 Dcha.	FI-460 Dcha. ECO-460 Dcha.	FI-550 Dcha. ECO-550 Dcha.	FI-290 Izda. ECO-290 Izda.	FI-370 Izda. ECO-370 Izda.	FI-460 Izda. ECO-460 Izda.	FI-550 Izda. ECO-550 Izda.	NOTAS
1	Z310711	Distribuidor lavado		2	2	4	4	2	2	4	4	
2	Q307068	Junta torica Ø 33x2 27x3		10	10	20	20	10	10	20	20	
3	Z310721	Tapon cierre		10	10	20	20	10	10	20	20	
4	Z310731	Guia soporte izquierdo		1	1	2	2	1	1	2	2	
5	Z310733	Guia soporte derecho		1	1	2	2	1	1	2	2	
	Q302022	Arandela plana Ø 16xØ 6x1,2		4	4	8	8	4	4	8	8	
	Q262040	Arandela muelle A-6		2	2	4	4	2	2	4	4	
	Q212040	Tuerca sombrerete M-6		2	2	4	4	2	2	4	4	
	Q262030	Arandela muelle A-5		2	2	4	4	2	2	4	4	
	Q212031	Tuerca sombrerete M-5		2	2	4	4	2	2	4	4	
6	Z310729	Guia fijacion distribuidor		2	2	4	4	2	2	4	4	
7	Z310725	Soporte inferior derecho		1	1	2	2	1	1	2	2	
	Q302022	Arandela plana Ø 16xØ 6x1,2		4	4	8	8	4	4	8	8	
	Q262030	Arandela muelle A-5		4	4	8	8	4	4	8	8	
	Q212031	Tuerca sombrerete M-5		4	4	8	8	4	4	8	8	
8	Z310728	Eje fijacion distribuidor		2	2	4	4	2	2	4	4	
9	Z883001	Resorte		2	2	4	4	2	2	4	4	
10	Z310702	Distribuidor lavado		1	1	2	2	1	1	2	2	
	Q302022	Arandela plana Ø 16xØ 6x1,2		2	2	4	4	2	2	4	4	
	Q262030	Arandela muelle A-5		2	2	4	4	2	2	4	4	
	Q212031	Tuerca sombrerete M-5		2	2	4	4	2	2	4	4	
11	Z310722	Soporte inferior izquierdo		1	1	2	2	1	1	2	2	
12	Z311001	Soporte motobomba lavado		2	2	4	4	2	2	4	4	
	Q012042	Tornillo exagonal M-6x15		4	4	8	8	4	4	8	8	
	Q302022	Arandela plana Ø 16xØ 6x1,2		4	4	8	8	4	4	8	8	
	Q262040	Arandela muelle A-6		4	4	8	8	4	4	8	8	
	Q162040	Tuerca exagonal M-6		4	4	8	8	4	4	8	8	
13	Z101302	Antivibrante		4	4	8	8	4	4	8	8	
	Q232050	Arandela plana A-8		8	8	16	16	8	8	16	16	
	Q262050	Arandela muelle A-8		8	8	16	16	8	8	16	16	
	Q162050	Tuerca exagonal M-8		8	8	16	16	8	8	16	16	
14	Z311002	Soporte antivibrante		1	1	2	2	1	1	2	2	
15	Z101001	Motobomba 230 - 400 V. 50 Hz		1	1	2	2	1	1	2	2	
15	Z104101	Motobomba 230 - 400 V. 60 Hz		1	1	2	2	1	1	2	2	
16	Z310904	Codo aspiracion		1	1	2	2	1	1	2	2	
17	Q881326	Abrazadera 70 - 90		2	2	4	4	2	2	4	4	
18	Z310903	Tuerca pasamuros		1	1	2	2	1	1	2	2	
19	Z310902	Arandela junta Ø 92xØ 66x2		1	1	2	2	1	1	2	2	
20	Z310901	Pasamuros aspiracion		1	1	2	2	1	1	2	2	
21	Z310906	Filtro de aspiracion lavado		1	1	2	2	1	1	2	2	
22	Z310701	Conduccion inferior lavado		1	1	2	2	1	1	2	2	
	Q262040	Arandela muelle A-6		3	3	6	6	3	3	6	6	
	Q212040	Tuerca sombrerete M-6		3	3	6	6	3	3	6	6	
23	Q307044	Junta torica Ø 67,18xØ 56,52x5,3		1	1	2	2	1	1	2	2	
24	Q881324	Abrazadera 50 - 70		2	2	4	4	2	2	4	4	
25	Z310905	Codo impulsion		1	1	2	2	1	1	2	2	
26	Z310753	Reduccion lavado		1	1	2	2	1	1	2	2	
27	Z310709	Junta estanqueidad		2	2	4	4	2	2	4	4	
28	Z310706	Pasamuros inferior lavado		1	1	2	2	1	1	2	2	
	Q232040	Arandela plana A-6		4	4	8	8	4	4	8	8	
	Q262040	Arandela muelle A-6		4	4	8	8	4	4	8	8	
	Q212040	Tuerca sombrerete M-6		4	4	8	8	4	4	8	8	
29	Q307064	Junta torica Ø 57,31xØ 52,07x2,62		3	3	6	6	3	3	6	6	
30	Z310708	Conduccion superior lavado		1	1	2	2	1	1	2	2	
31	Z310707	Pasamuros superior lavado		1	1	2	2	1	1	2	2	
	Q232040	Arandela plana A-6		4	4	8	8	4	4	8	8	
	Q262040	Arandela muelle A-6		4	4	8	8	4	4	8	8	
	Q212040	Tuerca sombrerete M-6		4	4	8	8	4	4	8	8	
32	Z310741	Soporte arbol lavado		1	1	2	2	1	1	2	2	
	Q302022	Arandela plana Ø 16xØ 6x1,2		4	4	8	8	4	4	8	8	
	Q262030	Arandela muelle A-5		4	4	8	8	4	4	8	8	
	Q212031	Tuerca sombrerete M-5		4	4	8	8	4	4	8	8	
33	Z310751	Abrazadera de presion		3	3	6	6	3	3	6	6	
	Q152004	Tornillo aplastado M-5x13		3	3	6	6	3	3	6	6	
	Q232040	Arandela plana A-6		6	6	12	12	6	6	12	12	
	Q162030	Tuerca exagonal M-5		3	3	6	6	3	3	6	6	
34	Z310745	Sujecion superior lavado		1	1	2	2	1	1	2	2	
	Q412004	Remache monobolt Ø 4,8		8	8	16	16	8	8	16	16	
35	Z310742	Soporte superior lavado		1	1	2	2	1	1	2	2	
	Q302022	Arandela plana Ø 16xØ 6x1,2		6	6	12	12	6	6	12	12	
	Q262030	Arandela muelle A-5		6	6	12	12	6	6	12	12	
	Q212031	Tuerca sombrerete M-5		6	6	12	12	6	6	12	12	
36	Z330921	Aliviadero		1	1	2	2	1	1	2	2	
37	Q307051	Junta torica Ø 41,41xØ 36,17x 2,6		1	1	2	2	1	1	2	2	
38	Z710902	Pasamuros desague		1	1	2	2	1	1	2	2	
39	Q307059	Arandela junta Ø 72xØ 56x2		1	1	2	2	1	1	2	2	
40	Q220001	Tuerca ranurada M-56x2,5		1	1	2	2	1	1	2	2	
41	Q881307	Abrazadera 40 - 60		1	1	2	2	1	1	2	2	
42	Z200910	Manguera desague		1	1	2	2	1	1	2	2	

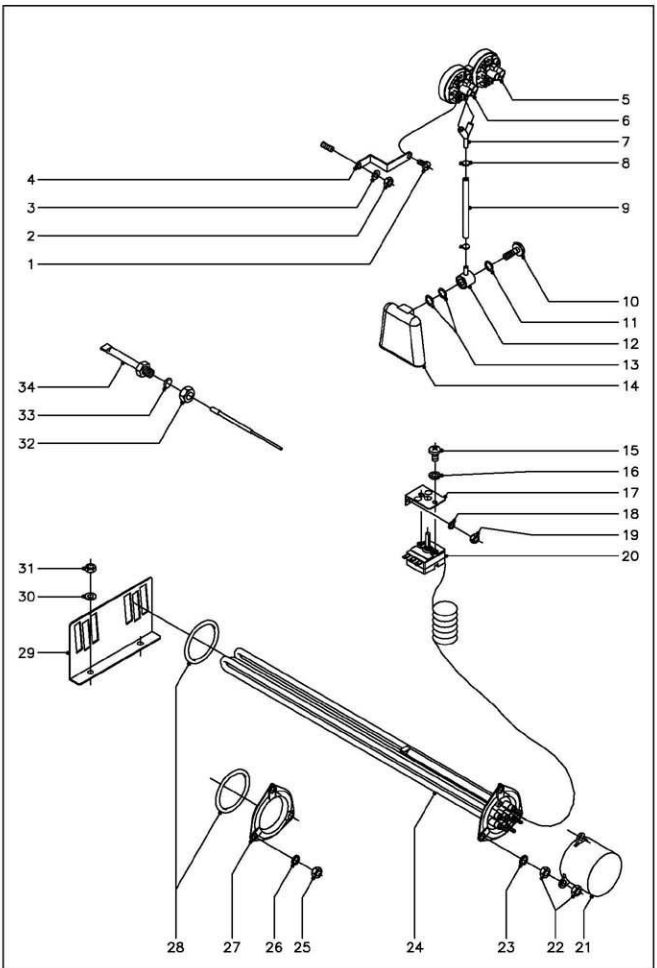

N plano	Firma	Fecha	Aparato	Lamina	Fagor Industrial S.Coop. FAGOR
C–967		2–2001	LAVAVAJILLAS ARRASTRE MODULAR NIVELES Y CALENTAMIENTO LAVADO	7	Otate

MOD.	LAVAVAJILLAS ARRASTRE MODULAR	ZONA	NIVELES Y CALENTAMIENTO LAVADO	PLANO	C-967

ITEM	CODIGO	DENOMINACION	TEXTO	FI-290 Dcha. ECO-290 Dcha.	FI-370 Dcha. ECO-370 Dcha.	FI-460 Dcha. ECO-460 Dcha.	FI-550 Dcha. ECO-550 Dcha.	FI-290 Izda. ECO-290 Izda.	FI-370 Izda. ECO-370 Izda.	FI-460 Izda. ECO-460 Izda.	FI-550 Izda. ECO-550 Izda.		NOTAS
1	Q082032	Tornillo alomado BZ-3,5x9,5		1	1	2*	2*	1	1	2*	2*		(*1 en la 1a. Cuba)
2	Q162040	Tuerca exagonal M-6		1	1	2*	2*	1	1	2*	2*		(*1 en la 1a. Cuba)
3	Q232040	Arandela plana A-6		1	1	2*	2*	1	1	2*	2*		(*1 en la 1a. Cuba)
4	Z602923	Soporte presostato		1	1	2*	2*	1	1	2*	2*		(*1 en la 1a. Cuba)
5	Z273006	Presostato simple		1	1	2*	2*	1	1	2*	2*		(*1 en la 1a. Cuba)
6	Z103074	Presostato simple		1	1	1	1	1	1	1	1		(En cuba lavado)
7	Z103077	Racord en "Y"		1	1	1	1	1	1	1	1		(En cuba lavado)
8	P102154	Brida elastica		2	2	4*	4*	2	2	4*	4*		(*2 en la 1a. Cuba)
9	3702400	Tubo de goma Ø 8x6x240		1	1	2*	2*	1	1	2*	2*		(*1 en la 1a. Cuba)
10	Z203013	Tornillo presostato		1	1	2*	2*	1	1	2*	2*		(*1 en la 1a. Cuba)
11	Q307003	Junta torica Ø16,01xØ10,77xØ2,62		1	1	2*	2*	1	1	2*	2*		(*1 en la 1a. Cuba)
12	Z203012	Empalme presostato		1	1	2*	2*	1	1	2*	2*		(*1 en la 1a. Cuba)
13	Q307003	Junta torica Ø16,01xØ10,77xØ2,62		2	2	4*	4*	2	2	4*	4*		(*2 en la 1a. Cuba)
14	Z203011	Camara presostato		1	1	2*	2*	1	1	2*	2*		(*1 en la 1a. Cuba)
15	Q152024	Tornillo avellanado M-4x8		2	2	4*	4*	2	2	4*	4*		(*2 en la 1a. Cuba)
16	Q242020	Arandela abanico A-4		2	2	4*	4*	2	2	4*	4*		(*2 en la 1a. Cuba)
17	Z850111	Soporte termostato		1	1	2*	2*	1	1	2*	2*		(*1 en la 1a. Cuba)
18	Q232040	Arandela plana A-6		2	2	4*	4*	2	2	4*	4*		(*2 en la 1a. Cuba)
19	Q162040	Tuerca exagonal M-6		2	2	4*	4*	2	2	4*	4*		(*2 en la 1a. Cuba)
20	Z203014	Termostato		1	1	2*	2*	1	1	2*	2*		(*1 en la 1a. Cuba)
21	Z101723	Caperuza resistencia		2	2	2	3*	2	2	2	3*		(*1 en la 1a. Cuba)
22	Q163140	Tuerca exagonal M-6 LATON		12	12	12	18*	12	12	12	18*		(*6 en la 1a. Cuba)
23	Q262040	Arandela muelle A-6		6	6	6	9*	6	6	6	9*		(*3 en la 1a. Cuba)
24	Z101740	Resistencia 230 V. 6.000 W		2	2	2	3*	2	2	2	3*		(*1 en la 1a. Cuba)
25	Q163140	Tuerca exagonal M-6 LATON		-	-	6	3	-	-	6	3		(En la 1a. Cuba)
26	Q262040	Arandela muelle A-6		-	-	6	3	-	-	6	3		(En la 1a. Cuba)
27	Z310703	Brida ciega		-	-	2	1	-	-	2	1		(En la 1a. Cuba)
28	Q307044	Junta torica Ø67,18xØ56,52xØ5,30		2	2	4*	4*	2	2	4*	4*		(2 en la 1a. Cuba)
	NOTA : Las piezas del ITEM 15 al 31 solo van en los FI (Electricos)												
29	Z313602	Sujecion resistencia		1	1	1	2*	1	1	1	2*		(*1 en la 1a. Cuba)
30	Q232040	Arandela plana A-6		2	2	2	4*	2	2	2	4*		(*2 en la 1a. Cuba)
31	Q162040	Tuerca exagonal M-6		2	2	2	4*	2	2	2	4*		(*2 en la 1a. Cuba)
32	Q162070	Tuerca exagonal M-12		1	1	1	1	1	1	1	1		
33	Q307048	Junta torica Ø16,18xØ9,12xØ3,53		1	1	1	1	1	1	1	1		
34	Z263002	Vaina para bulbo indicador analogico		1	1	1	1	1	1	1	1		
	NOTA : Las piezas del ITEM 15 al 31 solo van en los FI (Electricos)												

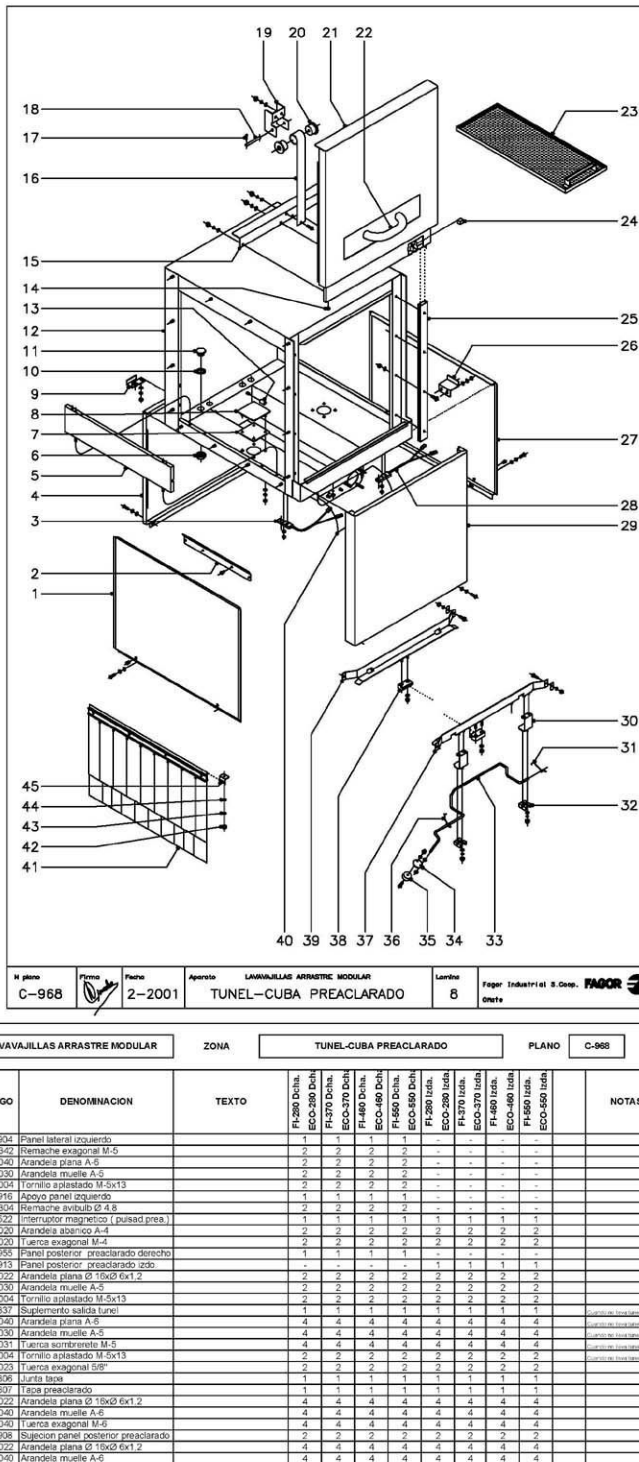

N plano	Firma	Fecha	Aparato	Lamina	
C-968		2-2001	LAVAVAJILLAS ARRASTRE MODULAR TUNEL-CUBA PREACLARADO	8	Fagor Industrial S.Coop. FAGOR Oñate

MOD.	LAVAVAJILLAS ARRASTRE MODULAR	ZONA	TUNEL-CUBA PREACLARADO	PLANO	C-968

ITEM	CODIGO	DENOMINACION	TEXTO	FI-280 Dcha. ECO-280 Dcha.	FI-370 Dcha. ECO-370 Dcha.	FI-460 Dcha. ECO-460 Dcha.	FI-550 Dcha. ECO-550 Dcha.	FI-280 Izda. ECO-280 Izda.	FI-370 Izda. ECO-370 Izda.	FI-460 Izda. ECO-460 Izda.	FI-550 Izda. ECO-550 Izda.	NOTAS
1	Z312904	Panel lateral izquierdo		1	1	1	1	-	-	-	-	
	Q221342	Remache exagonal M-5		2	2	2	2	-	-	-	-	
	Q232040	Arandela plana A-5		2	2	2	2	-	-	-	-	
	Q262030	Arandela muelle A-5		2	2	2	2	-	-	-	-	
	Q152004	Tornillo aplastado M-5x13		2	2	2	2	-	-	-	-	
2	Z312916	Apoyo panel izquierdo		1	1	1	1	-	-	-	-	
	Q411304	Remache avibulb Ø 4,8		2	2	2	2	-	-	-	-	
3	Z100522	Interruptor magnetico (pulsad.prea.)		1	1	1	1	1	1	1	1	
	Q242020	Arandela abanico A-4		2	2	2	2	2	2	2	2	
	Q162020	Tuerca exagonal M-4		2	2	2	2	2	2	2	2	
4	Z312955	Panel posterior preaclarado derecho		1	1	1	1	-	-	-	-	
s/n	Z312913	Panel posterior preaclarado izdo.		-	-	-	-	1	1	1	1	
	Q302022	Arandela plana Ø 18xØ 6x1,2		2	2	2	2	2	2	2	2	
	Q262030	Arandela muelle A-5		2	2	2	2	2	2	2	2	
	Q152004	Tornillo aplastado M-5x13		2	2	2	2	2	2	2	2	
5	Z270337	Suplemento salida tunel		1	1	1	1	1	1	1	1	Cuando no trabajen en salida
	Q232040	Arandela plana A-5		4	4	4	4	4	4	4	4	Cuando no trabajen en salida
	Q262030	Arandela muelle A-5		4	4	4	4	4	4	4	4	Cuando no trabajen en salida
	Q212031	Tuerca sombrerete M-5		4	4	4	4	4	4	4	4	Cuando no trabajen en salida
	Q152004	Tornillo aplastado M-5x13		2	2	2	2	2	2	2	2	Cuando no trabajen en salida
6	Q223023	Tuerca exagonal 5/8"		2	2	2	2	2	2	2	2	
7	Z311806	Junta tapa		1	1	1	1	1	1	1	1	
8	Z311807	Tapa preaclarado		1	1	1	1	1	1	1	1	
	Q302022	Arandela plana Ø 18xØ 6x1,2		4	4	4	4	4	4	4	4	
	Q262040	Arandela muelle A-6		4	4	4	4	4	4	4	4	
	Q162040	Tuerca exagonal M-6		4	4	4	4	4	4	4	4	
9	Z312908	Sujecion panel posterior preaclarado		2	2	2	2	2	2	2	2	
	Q302022	Arandela plana Ø 18xØ 6x1,2		4	4	4	4	4	4	4	4	
	Q262040	Arandela muelle A-6		4	4	4	4	4	4	4	4	
	Q162040	Tuerca exagonal M-6		4	4	4	4	4	4	4	4	
10	Q307032	Arandela junta Ø 32xØ 21x3		2	2	2	2	2	2	2	2	
11	Z311809	Tapon		2	2	2	2	2	2	2	2	
12	Z311801	Tunel-cuba preaclarado		1	1	1	1	1	1	1	1	
13	Z311821	Apoyo bandeja-filtro		4	4	4	4	4	4	4	4	
14	Z270516	Tope puerta		2	2	2	2	2	2	2	2	
15	Z310533	Amarre resorte preaclarado		1	1	1	1	1	1	1	1	
	Q232040	Arandela plana A-6		4	4	4	4	4	4	4	4	
	Q262030	Arandela muelle A-5		4	4	4	4	4	4	4	4	
	Q212031	Tuerca sombrerete M-5		4	4	4	4	4	4	4	4	
16	Z270513	Resorte fuerza constante		1	1	1	1	1	1	1	1	
	Q152004	Tornillo aplastado M-5x13		1	1	1	1	1	1	1	1	
	Q232040	Arandela plana A-6		1	1	1	1	1	1	1	1	
	Q262030	Arandela muelle A-5		1	1	1	1	1	1	1	1	
	Q212031	Tuerca sombrerete M-5		1	1	1	1	1	1	1	1	
17	Q352001	Pasador de aletas Ø 2x15		2	2	2	2	2	2	2	2	
18	Z270514	Eje resorte		1	1	1	1	1	1	1	1	
19	Z270511	Soporte resorte puerta		1	1	1	1	1	1	1	1	
	Q232040	Arandela plana A-6		2	2	2	2	2	2	2	2	
	Q262030	Arandela muelle A-5		2	2	2	2	2	2	2	2	
	Q212031	Tuerca sombrerete M-5		2	2	2	2	2	2	2	2	
20	Z270512	Enlace resorte puerta		2	2	2	2	2	2	2	2	
21	Z310521	Puerta preaclarado prelava. Montada		1	1	1	1	1	1	1	1	
22	Z400540	Asa de puerta		1	1	1	1	1	1	1	1	
23	Z310808	Bandeja-filtro preaclarado		1	1	1	1	1	1	1	1	
24	Z200596	Iman puerta		1	1	1	1	1	1	1	1	
25	Z270336	Guia puerta		2	2	2	2	2	2	2	2	
	Q152045	Tornillo amarre M-6x25		8	8	8	8	8	8	8	8	
	Q232040	Arandela plana A-6		8	8	8	8	8	8	8	8	
	Q222012	Tuerca autobloc ante M-6		8	8	8	8	8	8	8	8	
26	Z312917	Apoyo panel		-	-	-	-	2	2	2	2	
	Q302022	Arandela plana Ø 18xØ 6x1,2		-	-	-	-	4	4	4	4	
	Q262040	Arandela muelle A-6		-	-	-	-	4	4	4	4	
	Q162040	Tuerca exagonal M-6		-	-	-	-	4	4	4	4	
27	Z312903	Panel lateral derecho		-	-	-	-	1	1	1	1	
	Q221342	Remache exagonal M-5		-	-	-	-	2	2	2	2	
	Q302022	Arandela plana Ø 18xØ 6x1,2		-	-	-	-	2	2	2	2	
	Q262030	Arandela muelle A-5		-	-	-	-	2	2	2	2	
	Q152004	Tornillo aplastado M-5x13		-	-	-	-	2	2	2	2	
28	Z100522	Interruptor magnetico (puerta)		1	1	1	1	1	1	1	1	
	Q242020	Arandela abanico A-4		2	2	2	2	2	2	2	2	
	Q162020	Tuerca exagonal M-4		2	2	2	2	2	2	2	2	
29	Z332901	Panel frontal prelavado y preaclarado		1	1	1	1	1	1	1	1	
	Q302022	Arandela plana Ø 18xØ 6x1,2		2	2	2	2	2	2	2	2	
	Q262030	Arandela muelle A-5		2	2	2	2	2	2	2	2	
	Q152004	Tornillo aplastado M-5x13		2	2	2	2	2	2	2	2	
30	Z271211	"U" soporte pulsador		2	2	2	2	2	2	2	2	
	Q232040	Arandela plana A-6		4	4	4	4	4	4	4	4	
	Q262030	Arandela muelle A-5		4	4	4	4	4	4	4	4	
	Q212031	Tuerca sombrerete M-5		4	4	4	4	4	4	4	4	
31	Z271204	Muelle torsion derecho		1	1	1	1	-	-	-	-	
s/n	Z271203	Muelle torsion izquierdo		-	-	-	-	1	1	1	1	
32	Z271201	Soporte pulsador		2	2	2	2	2	2	2	2	
	Q232040	Arandela plana A-6		4	4	4	4	4	4	4	4	
	Q262030	Arandela muelle A-5		4	4	4	4	4	4	4	4	
	Q212031	Tuerca sombrerete M-5		4	4	4	4	4	4	4	4	
33	Z311222	Pulsador aclarado derecho		1	1	1	1	-	-	-	-	
s/n	Z311202	Pulsador aclarado izquierdo		-	-	-	-	1	1	1	1	
34	Z271206	Soporte iman		1	1	1	1	1	1	1	1	
	Q162040	Tuerca exagonal M-6		2	2	2	2	2	2	2	2	
35	Z271207	Iman pulsador		1	1	1	1	1	1	1	1	
	Q072033	Tornillo g.s. M-5x20		1	1	1	1	1	1	1	1	
	Q232030	Arandela plana A-5		1	1	1	1	1	1	1	1	
	Q212031	Tuerca sombrerete M-5		1	1	1	1	1	1	1	1	
36	Z271203	Muelle torsion izquierdo		-	-	-	-	1	1	1	1	
s/n	Z271204	Muelle torsion derecho		1	1	1	1	-	-	-	-	
37	Z315024	Guia preaclarado anterior derecho		1	1	1	1	-	-	-	-	
s/n	Z315036	Guia preaclarado anterior izquierdo		-	-	-	-	1	1	1	1	
	Q012042	Tornillo exagonal M-6x15		2	2	2	2	2	2	2	2	
	Z310341	Arandela rectangular		2	2	2	2	2	2	2	2	
	Q262040	Arandela muelle A-6		2	2	2	2	2	2	2	2	
	Q162040	Tuerca exagonal M-6		2	2	2	2	2	2	2	2	
38	Z275075	Deslizamiento guias		2	2	2	2	2	2	2	2	
	Q232040	Arandela plana A-6		4	4	4	4	4	4	4	4	
	Q222012	Tuerca autobloc ante M-6		4	4	4	4	4	4	4	4	
39	Z315026	Guia preaclarado posterior		1	1	1	1	1	1	1	1	
	Q012042	Tornillo exagonal M-6x15		2	2	2	2	2	2	2	2	
	Z310341	Arandela rectangular		4	4	4	4	4	4	4	4	
	Q262040	Arandela muelle A-6		4	4	4	4	4	4	4	4	
	Q162040	Tuerca exagonal M-6		4	4	4	4	4	4	4	4	
40	Z313041	Cubierta componentes electricos		1	1	1	1	1	1	1	1	
	Q162040	Tuerca exagonal M-6		2	2	2	2	2	2	2	2	
41	Z276410	Cortina interior completa		1	1	1	1	1	1	1	1	
42	Q212031	Tuerca sombrerete M-5		2	2	2	2	2	2	2	2	
43	Q262030	Arandela muelle A-5		2	2	2	2	2	2	2	2	
44	Q232040	Arandela plana A-6		2	2	2	2	2	2	2	2	
45	Z270326	Sujecion cortina		2	2	2	2	2	2	2	2	

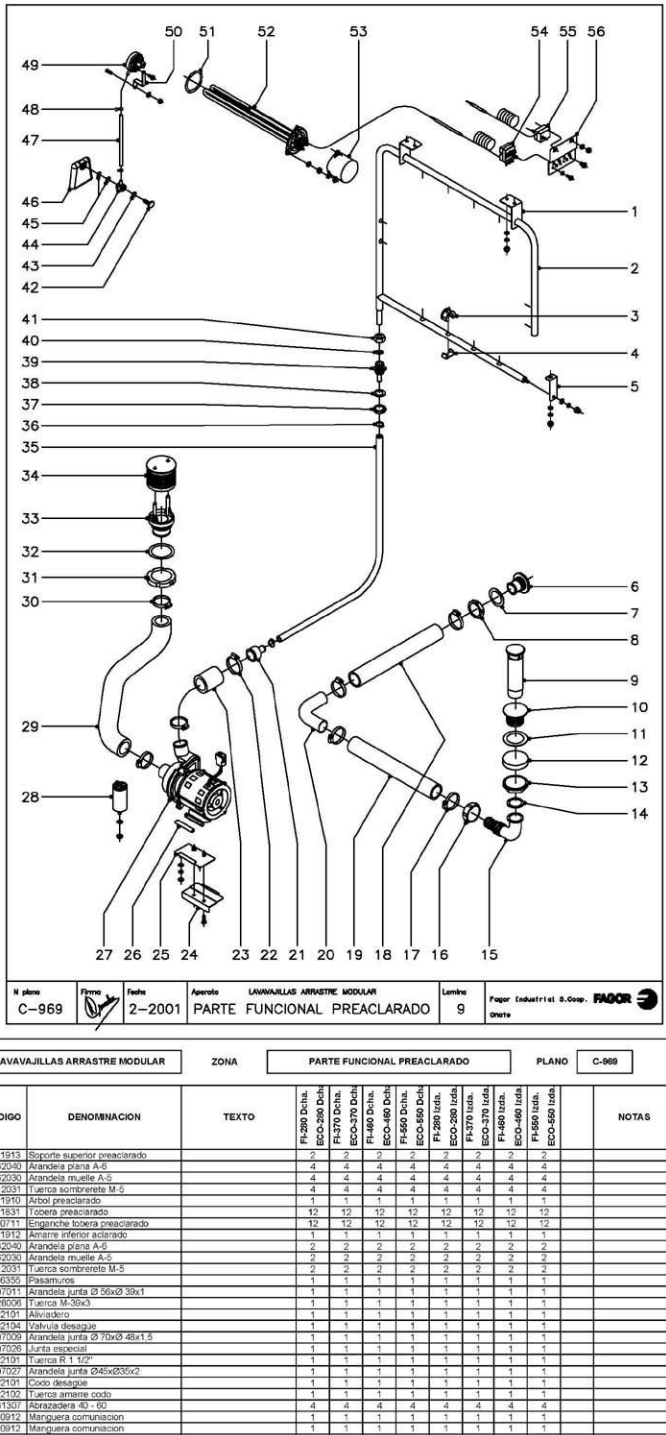

N plano	Firma	Fecha	Aparato	Lamina	Fagor Industrial S.Coop.
C–969		2–2001	LAVAVAJILLAS ARRASTRE MODULAR PARTE FUNCIONAL PREACLARADO	9	Onate

MOD.	LAVAVAJILLAS ARRASTRE MODULAR		ZONA	PARTE FUNCIONAL PREACLARADO										PLANO	C-969
ITEM	CODIGO	DENOMINACION	TEXTO	FI-280 Dcha. ECO-280 Dcha.	FI-370 Dcha. ECO-370 Dcha.	FI-460 Dcha. ECO-460 Dcha.	FI-550 Dcha. ECO-550 Dcha.	FI-280 Izda. ECO-280 Izda.	FI-370 Izda. ECO-370 Izda.	FI-460 Izda. ECO-460 Izda.	FI-550 Izda. ECO-550 Izda.		NOTAS
1	Z311913	Soporte superior preaclarado		2	2	2	2	2	2	2	2		
	Q232040	Arandela plana A-6		4	4	4	4	4	4	4	4		
	Q282030	Arandela muelle A-6		4	4	4	4	4	4	4	4		
	Q212031	Tuerca sombrerete M-5		4	4	4	4	4	4	4	4		
2	Z311910	Arbol preaclarado		1	1	1	1	1	1	1	1		
3	Z311831	Tobera preaclarado		12	12	12	12	12	12	12	12		
4	Z400711	Enganche tobera preaclarado		12	12	12	12	12	12	12	12		
5	Z271912	Amarre inferior aclarado		1	1	1	1	1	1	1	1		
	Q232040	Arandela plana A-6		2	2	2	2	2	2	2	2		
	Q282030	Arandela muelle A-6		2	2	2	2	2	2	2	2		
	Q212031	Tuerca sombrerete M-5		2	2	2	2	2	2	2	2		
6	Z106355	Pasamuros		1	1	1	1	1	1	1	1		
7	Q307011	Arandela junta Ø 56xØ 39x1		1	1	1	1	1	1	1	1		
8	Q226006	Tuerca M-39x3		1	1	1	1	1	1	1	1		
9	Z652101	Aliviadero		1	1	1	1	1	1	1	1		
10	Z102104	Valvula desague		1	1	1	1	1	1	1	1		
11	Q307009	Arandela junta Ø 70xØ 48x1,5		1	1	1	1	1	1	1	1		
12	Q307026	Junta especial		1	1	1	1	1	1	1	1		
13	Z702101	Tuerca R 1 1/2"		1	1	1	1	1	1	1	1		
14	Q307027	Arandela junta Ø45xØ35x2		1	1	1	1	1	1	1	1		
15	Z602101	Codo desague		1	1	1	1	1	1	1	1		
16	Z602102	Tuerca amarre codo		1	1	1	1	1	1	1	1		
17	Q881307	Abrazadera 40 - 60		4	4	4	4	4	4	4	4		
18	Z310912	Manguera comunicacion		1	1	1	1	1	1	1	1		
19	Z310912	Manguera comunicacion		1	1	1	1	1	1	1	1		
20	Z310932	Codo empalme		1	1	1	1	1	1	1	1		
21	Z162312	Reduccion		1	1	1	1	1	1	1	1		
22	Q881307	Abrazadera 40 - 60		2	2	2	2	2	2	2	2		
23	Z162301	Conducto impulsion		1	1	1	1	1	1	1	1		
24	Z311011	Soporte motobomba		1	1	1	1	1	1	1	1		
	Q152004	Tornillo aplastado M-5x13		2	2	2	2	2	2	2	2		
25	Z311012	Amarre motobomba		1	1	1	1	1	1	1	1		
	Q302022	Arandela plana Ø 16xØ 6x1,2		2	2	2	2	2	2	2	2		
	Q282040	Arandela muelle A-6		2	2	2	2	2	2	2	2		
	Q162040	Tuerca exagonal M-6		2	2	2	2	2	2	2	2		
26	Z401007	Perfil soporte motobomba		2	2	2	2	2	2	2	2		
27	Z401001	Motobomba preaclar. 230V 50/60 Hz		1	1	1	1	1	1	1	1		
28	LV-8171	Condensador 6 M. F.		1	1	1	1	1	1	1	1		
	Q242050	Arandela abanico A-8		1	1	1	1	1	1	1	1		
	Q162050	Tuerca exagonal M-8		1	1	1	1	1	1	1	1		
29	Z310931	Conducto aspiracion preacla. Dcho.		1	1	1	1	-	-	-	-		
s/n	Z310911	Conducto aspiracion preacla. Izdo.		-	-	-	-	1	1	1	1		
30	Q881324	Abrazadera 90 - 70		2	2	2	2	2	2	2	2		
31	Q228005	Tuerca ranurada M-49x2,5		1	1	1	1	1	1	1	1		
32	Q307009	Arandela junta Ø 70xØ 48x1,5		1	1	1	1	1	1	1	1		
33	Z600906	Pasamuros aspiracion		1	1	1	1	1	1	1	1		
34	Z600906	Filtro aspiracion		1	1	1	1	1	1	1	1		
35	3715300	Tubo de goma Ø 24xØ 14x800		1	1	1	1	1	1	1	1		
36	Q881336	Abrazadera 16 - 27		2	2	2	2	2	2	2	2		
37	Q223023	Tuerca exagonal 5/8"		1	1	1	1	1	1	1	1		
38	Q307032	Arandela junta Ø 32xØ 21x3		1	1	1	1	1	1	1	1		
39	Z281901	Pasamuros preaclarado		1	1	1	1	1	1	1	1		
40	Q307063	Junta torica Ø 19,39xØ 12,29x3,53		1	1	1	1	1	1	1	1		
41	Q223108	Tuerca M-24x2,5		1	1	1	1	1	1	1	1		
42	Z203013	Tornillo presostato		1	1	1	1	1	1	1	1		
43	Q307003	Junta torica Ø 16,01xØ 10,77x2,62		1	1	1	1	1	1	1	1		
44	Z203012	Empalme presostato		1	1	1	1	1	1	1	1		
45	Q307003	Junta torica Ø 16,01xØ 10,77x2,62		2	2	2	2	2	2	2	2		
46	Z203011	Camara presostato		1	1	1	1	1	1	1	1		
47	3702400	Tubo de goma Ø 8xØ 4x130		1	1	1	1	1	1	1	1		
48	P102154	Brida elastica		2	2	2	2	2	2	2	2		
49	Z313006	Presostato simple preaclarado		1	1	1	1	1	1	1	1		
	Q282032	Tornillo alomado BZ-3,5x9,5		1	1	1	1	1	1	1	1		
50	Z602923	Soporte presostato		1	1	1	1	1	1	1	1		
	Q232040	Arandela plana A-6		1	1	1	1	1	1	1	1		
	Q162040	Tuerca exagonal M-6		1	1	1	1	1	1	1	1		
51	Q307044	Junta torica Ø 67,18xØ 56,52x Ø5,3		1	1	1	1	1	1	1	1		
52	Z313601	Resistencia 230 V., 5000 W.		1	1	1	1	1	1	1	1		
53	Z101723	Caperuza resistencia		1	1	1	1	1	1	1	1		
	Q262040	Arandela muelle A-6		3	3	3	3	3	3	3	3		
	Q163140	Tuerca exagonal M-6 LATON		6	6	6	6	6	6	6	6		
54	Z203014	Termostato		1	1	1	1	1	1	1	1		
	Q242020	Arandela abanico A-4		2	2	2	2	2	2	2	2		
	Q152024	Tornillo avellanado M-4x8		2	2	2	2	2	2	2	2		
55		Termostato limitador calderin											Siguiente lamina
		Tornillo alomado BZ-3,5x6,5											Siguiente lamina
56	Z403005	Soporte termostatos		1	1	1	1	1	1	1	1		
	Q232040	Arandela plana A-6		2	2	2	2	2	2	2	2		
	Q162040	Tuerca exagonal M-6		2	2	2	2	2	2	2	2		

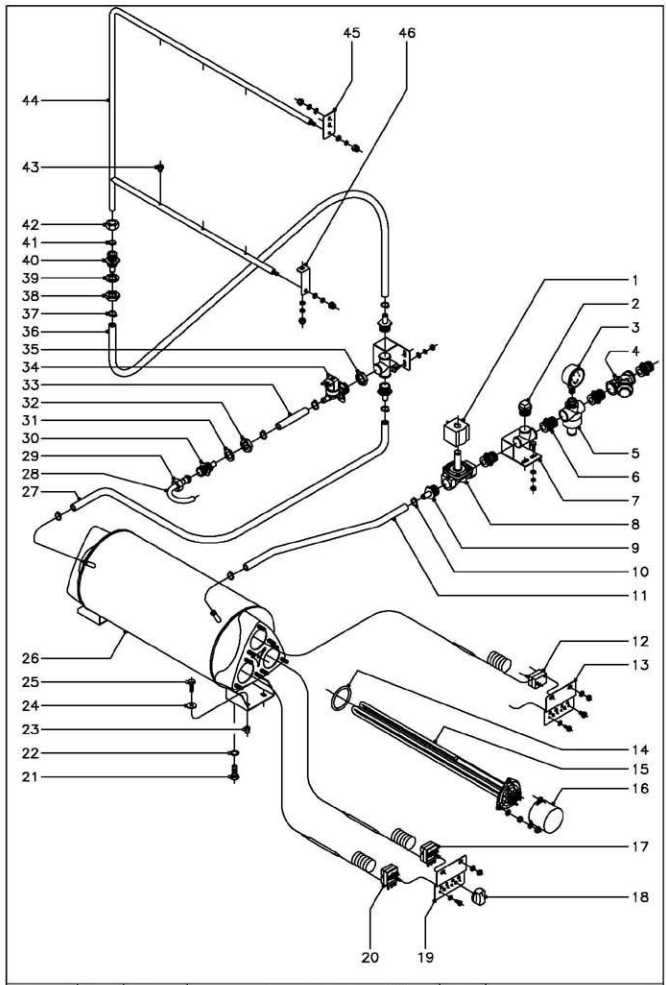

N plano	Firma	Fecha	Aparato	Lamina
C-970		2-2001	LAVAVAJILLAS ARRASTRE MODULAR (FI) PARTE FUNCIONAL ACLARADO	10

Fagor Industrial S.Coop. FAGOR Onate

MOD.	LAVAVAJILLAS ARRASTRE MODULAR	ZONA	PARTE FUNCIONAL ACLARADO	PLANO	C-970

ITEM	CODIGO	DENOMINACION	TEXTO	FI-280 Dcha.	FI-370 Dcha.	FI-460 Dcha.	FI-550 Dcha.	FI-280 Izda.	FI-370 Izda.	FI-460 Izda.	FI-550 Izda.		NOTAS
1	Z102323	Bobina electrovalvula 220 V.		1	1	1	1	1	1	1	1		
2	Z311103	Tapon 3/4"		1	1	1	1	1	1	1	1		
3	Z102316	Manometro		1	1	1	1	1	1	1	1		
4	Z102306	Filtro 3/4"		1	1	1	1	1	1	1	1		
5	Z102307	Reductor de presion		1	1	1	1	1	1	1	1		
6	Z102301	Manguito 3/4"		4	4	4	4	4	4	4	4		
7	Z311001	Te-soporte completo		2	2	2	2	2	2	2	2		
	Q012042	Tornillo exagonal M-6x15		4	4	4	4	4	4	4	4		
	Q302022	Arandela plana Ø 16xØ 6x1,2		4	4	4	4	4	4	4	4		
	Q262040	Arandela muelle A-6		4	4	4	4	4	4	4	4		
	Q162040	Tuerca exagonal M-6		4	4	4	4	4	4	4	4		
8	Z102305	Electrovalvula entrada agua 3/4"		1	1	1	1	1	1	1	1		
9	Z102309	Empalme 3/4"		3	3	3	3	3	3	3	3		
10	Q881302	Abrazadera 12 - 20		2	2	2	2	2	2	2	2		
11	3676900	Tubo de goma Ø 17xØ 10x1250		1	1	1	1	1	1	1	1		
12	Z213014	Termostato limitador calderin		1	1	1	1	1	1	1	1		
	Q081330	Tornillo alomado BZ-3,5x5,5		2	2	2	2	2	2	2	2		
13	Z403005	Soporte termostatos		1	1	1	1	1	1	1	1		
	Q232040	Arandela plana Ø 16xØ 6x1,2		2	2	2	2	2	2	2	2		
	Q162040	Tuerca exagonal M-6		2	2	2	2	2	2	2	2		
14	Q307044	Junta torica Ø 67,18xØ 56,52xØ 5,3		3	3	3	3	3	3	3	3		
15	Z121741	Resistencia 230 V., 9600 W.		3	3	3	3	3	3	3	3		
16	Z101723	Caperuza resistencia		3	3	3	3	3	3	3	3		
	Q262040	Arandela muelle A-6		9	9	9	9	9	9	9	9		
	Q163140	Tuerca exagonal M-6 LATON		18	18	18	18	18	18	18	18		
17	Z203014	Termostato		1	1	1	1	1	1	1	1		
	Q242020	Arandela abanico A-4		4	4	4	4	4	4	4	4		
	Q152024	Tornillo avellanado M-4x8		4	4	4	4	4	4	4	4		
18	R663062	Boton de mando completo		1	1	1	1	1	1	1	1		
19	Z403005	Soporte termostatos		1	1	1	1	1	1	1	1		
	Q232040	Arandela plana A-6		2	2	2	2	2	2	2	2		
	Q162040	Tuerca exagonal M-6		2	2	2	2	2	2	2	2		
20	Z203014	Termostato		1	1	1	1	1	1	1	1		
	Q242020	Arandela abanico A-4		2	2	2	2	2	2	2	2		
	Q152024	Tornillo avellanado M-4x8		2	2	23	2	2	2	2	2		
21	Q012063	Tornillo exagonal M-10x20		1	1	1	1	1	1	1	1		
22	Q307048	Junta torica Ø 16,18xØ 9,12xØ 3,53		1	1	1	1	1	1	1	1		
23	Q221343	Remache exagonal M-6		4	4	4	4	4	4	4	4		
24	Q302022	Arandela plana Ø 16xØ 6x1,2		4	4	4	4	4	4	4	4		
25	Q012042	Tornillo exagonal M-6x15		4	4	4	4	4	4	4	4		
26	Z311701	Cuerpo calderin		1	1	1	1	1	1	1	1		
27	3676900	Tubo de goma Ø 17xØ 10x1150		1	1	1	1	1	1	1	1		
28	Z331101	Conducto de lavado		1	1	1	1	1	1	1	1		
29	Q223106	Tuerca union 5/8"		1	1	1	1	1	1	1	1		
30	Z821910	Pasamuros		1	1	1	1	1	1	1	1		
31	Q307032	Arandela junta Ø 32xØ 21x3		1	1	1	1	1	1	1	1		
32	Q223023	Tuerca exagonal 5/8"		1	1	1	1	1	1	1	1		
33	3676900	Tubo de goma Ø 17xØ 10x550		1	1	1	1	1	1	1	1		
34	Z701135	Electrovalvula entrada agua simple		1	1	1	1	1	1	1	1		
35	Q221324	Tuerca 3/4"		1	1	1	1	1	1	1	1		
36	3676900	Tubo de goma Ø 17xØ 10x1900		1	1	1	1	1	1	1	1		
37	Q881302	Abrazadera 12 - 20		4	4	4	4	4	4	4	4		
38	Q223023	Tuerca exagonal 5/8"		1	1	1	1	1	1	1	1		
39	Q307032	Arandela junta Ø 32xØ 21x3		1	1	1	1	1	1	1	1		
40	Z271901	Pasamuros aclarado		1	1	1	1	1	1	1	1		
41	Q307063	Junta torica Ø19,35xØ12,29xØ3,53		1	1	1	1	1	1	1	1		
42	Q223108	Tuerca M-24x2,5		1	1	1	1	1	1	1	1		
43	Z211903	Tobera aclarado		6	6	6	6	6	6	6	6		
44	Z311901	Arbol aclarado		1	1	1	1	1	1	1	1		
45	Z311917	Soporte superior aclarado		1	1	1	1	1	1	1	1		
	Q232040	Arandela plana A-6		3	3	3	3	3	3	3	3		
	Q262030	Arandela muelle A-5		3	3	3	3	3	3	3	3		
	Q212031	Tuerca sombrerete M-5		3	3	3	3	3	3	3	3		
46	Z271912	Amarre inferior aclarado		1	1	1	1	1	1	1	1		
	Q232040	Arandela plana A-6		2	2	2	2	2	2	2	2		
	Q262030	Arandela muelle A-5		2	2	2	2	2	2	2	2		
	Q212031	Tuerca sombrerete M-5		2	2	2	2	2	2	2	2		

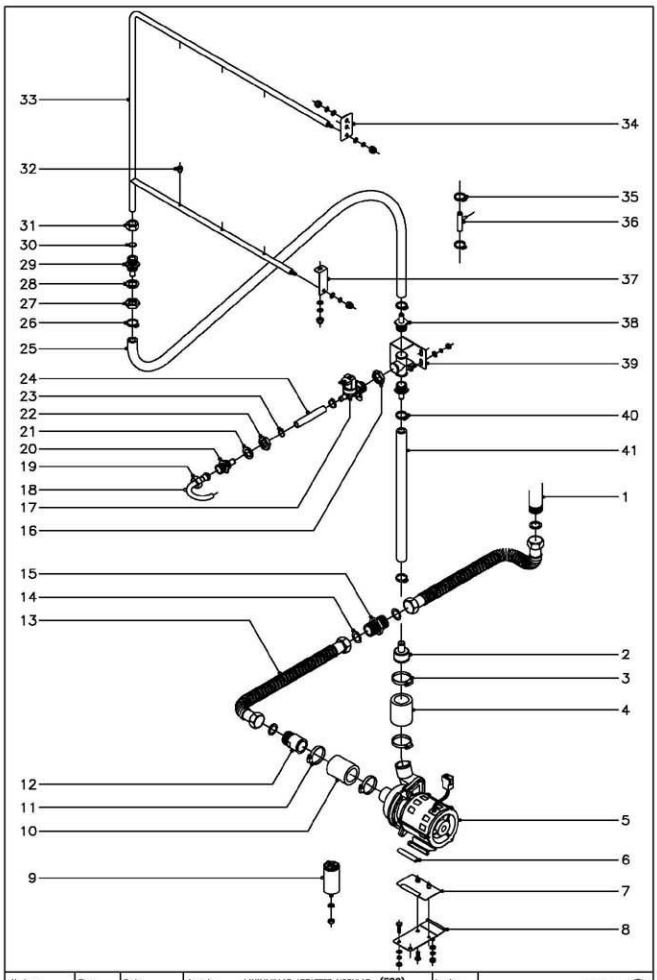

N plano	Firma	Fecha	Aparato	Lamina	Fagor Industrial S.Coop.
C-971		2-2001	LAVAVAJILLAS ARRASTRE MODULAR (ECO) PARTE FUNCIONAL ACLARADO	11	Otate FAGOR

MOD.	LAVAVAJILLAS ARRASTRE MODULAR	ZONA	PARTE FUNCIONAL ACLARADO	PLANO	C-971

ITEM	CODIGO	DENOMINACION	TEXTO	ECO-280 Dcha	ECO-370 Dcha	ECO-460 Dcha	ECO-550 Dcha	ECO-280 Izda.	ECO-370 Izda.	ECO-460 Izda.	ECO-550 Izda.	NOTAS
1	-	Salida de generador agua caliente		1	1	1	1	1	1	1	1	
2	Z162312	Reduccion		1	1	1	1	1	1	1	1	
3	Q881307	Abrazadera 40 - 60		2	2	2	2	2	2	2	2	
4	Z162301	Conducto aspiracion-impulsion		1	1	1	1	1	1	1	1	
5	Z401001	Motobomba aclara. 230 V. 50/60Hz.		1	1	1	1	1	1	1	1	
6	3/01700	Perfil goma negra en "U" L=70		2	2	2	2	2	2	2	2	
7	Z162313	Amarre motobomba		1	1	1	1	1	1	1	1	
	Q152004	Tornillo aplastado M-5x13		2	2	2	2	2	2	2	2	
8	Z162315	Soporte motobomba		1	1	1	1	1	1	1	1	
	Q012042	Tornillo exagonal M-6x15		2	2	2	2	2	2	2	2	
	Q302022	Arandela plana Ø16x06x1,2		3	3	3	3	3	3	3	3	
	Q262040	Arandela muelle A-6		3	3	3	3	3	3	3	3	
	Q162040	Tuerca exagonal M-6		3	3	3	3	3	3	3	3	
9	LV-8171	Condensador 6 M. F.		1	1	1	1	1	1	1	1	
	Q242050	Arandela abanico A-8		1	1	1	1	1	1	1	1	
	Q162050	Tuerca exagonal M-8		1	1	1	1	1	1	1	1	
10	Z162301	Conducto aspiracion-impulsion		1	1	1	1	1	1	1	1	
11	Q881307	Abrazadera 40 - 60		2	2	2	2	2	2	2	2	
12	Z701102	Manguito		1	1	1	1	1	1	1	1	
13	Z951101	Tuberia flexible L=1.000		2	2	2	2	2	2	2	2	
14	Q306038	Arandela junta Ø 31x9 21x1,5		4	4	4	4	4	4	4	4	
15	Z162306	Manguito doble 1"		1	1	1	1	1	1	1	1	
16	Q221324	Tuerca 3/4"		1	1	1	1	1	1	1	1	
17	Z701135	Electrovalvula entrada agua simple		1	1	1	1	1	1	1	1	
18	Z331101	Conducto de llenado		1	1	1	1	1	1	1	1	
19	Q223106	Tuerca union 5/8"		1	1	1	1	1	1	1	1	
20	Z821910	Pasamuros		1	1	1	1	1	1	1	1	
21	Q307032	Arandela junta Ø 32xØ 21x3		1	1	1	1	1	1	1	1	
22	Q223023	Tuerca exagonal 5/8"		1	1	1	1	1	1	1	1	
23	Q881302	Abrazadera 12 - 20		2	2	2	2	2	2	2	2	
24	3676900	Tubo de goma Ø 11/xØ 10x550		1	1	1	1	1	1	1	1	
25	3715300	Tubo de goma Ø 24xØ 14x2200		1	1	1	1	1	1	1	1	
26	Q881336	Abrazadera 16 - 27		2	2	2	2	2	2	2	2	
27	Q223023	Tuerca exagonal 5/8"		1	1	1	1	1	1	1	1	
28	Q307032	Arandela junta Ø32xØ21x3		1	1	1	1	1	1	1	1	
29	Z281901	Pasamuros aclarado		1	1	1	1	1	1	1	1	
30	Q307063	Junta torica Ø19,30xØ12,29xØ3,53		1	1	1	1	1	1	1	1	
31	Q223108	Tuerca M-24x2,5		1	1	1	1	1	1	1	1	
32	Z211903	Tobera aclarado		6	6	6	6	6	6	6	6	
33	Z311901	Araboi aclarado		1	1	1	1	1	1	1	1	
34	Z311917	Soporte superior aclarado		1	1	1	1	1	1	1	1	
	Q232040	Arandela plana A-6		3	3	3	3	3	3	3	3	
	Q262030	Arandela muelle A-5		3	3	3	3	3	3	3	3	
	Q212031	Tuerca sombrerete M-5		3	3	3	3	3	3	3	3	
35	Q881302	Abrazadera 12 - 20		2	2	2	2	2	2	2	2	
36	Z601157	Toma presion		1	1	1	1	1	1	1	1	
37	Z271912	Arandela inferior aclarado		1	1	1	1	1	1	1	1	
	Q232040	Arandela plana A-6		2	2	2	2	2	2	2	2	
	Q262030	Arandela muelle A-5		2	2	2	2	2	2	2	2	
	Q212031	Tuerca sombrerete M-5		2	2	2	2	2	2	2	2	
38	Z316419	Empalme 3/4"		2	2	2	2	2	2	2	2	
39	Z311001	Te-soporte completo		1	1	1	1	1	1	1	1	
	Q012042	Tornillo exagonal M-6x15		2	2	2	2	2	2	2	2	
	Q302022	Arandela plana Ø 16xØ 6x1,2		2	2	2	2	2	2	2	2	
	Q262040	Arandela muelle A-6		2	2	2	2	2	2	2	2	
	Q162040	Tuerca exagonal M-6		2	2	2	2	2	2	2	2	
40	Q881336	Abrazadera 16 - 27		2	2	2	2	2	2	2	2	
41	3715300	Tubo de goma Ø 24xØ 14x2200		1	1	1	1	1	1	1	1	

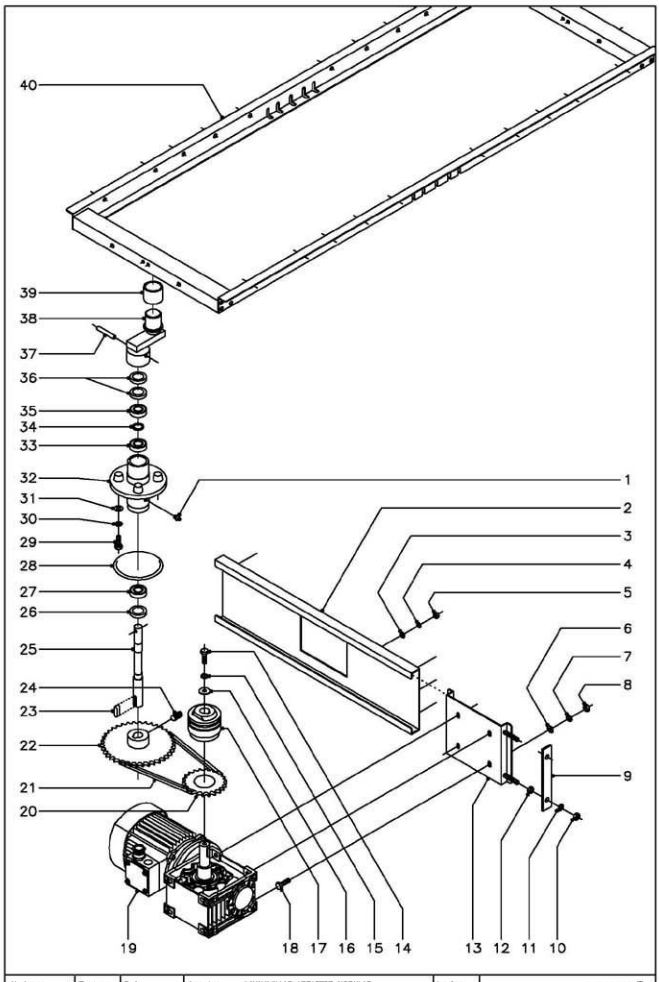

N plano	Firma	Fecha	Aparato	Lamina
C-972		2-2001	LAVAVAJILLAS ARRASTRE MODULAR SISTEMA DE ARRASTRE	12

Fagor Industrial S.Coop. FAGOR
Oñate

MOD.	LAVAVAJILLAS ARRASTRE MODULAR	ZONA	SISTEMA DE ARRASTRE	PLANO	C-972

ITEM	CODIGO	DENOMINACION	TEXTO	FI-280 Dcha. ECO-280 Dcha.	FI-370 Dcha. ECO-370 Dcha.	FI-460 Dcha. ECO-460 Dcha.	FI-550 Dcha. ECO-550 Dcha.	FI-280 Izda. ECO-280 Izda.	FI-370 Izda. ECO-370 Izda.	FI-460 Izda. ECO-460 Izda.	FI-550 Izda. ECO-550 Izda.		NOTAS
1	Z105053	Engrasador de bola		1	1	1	1	1	1	1	1		
2	Z315094	Guia motorreductor		1	1	1	1	1	1	1	1		
3	G302022	Arandela plana Ø 16xØ 6x1,2		9	9	9	9	9	9	9	9		
4	G262040	Arandela muelle A-6		9	9	9	9	9	9	9	9		
5	G162040	Tuerca exagonal M-6		9	9	9	9	9	9	9	9		
6	G232050	Arandela plana A-8		4	4	4	4	4	4	4	4		
7	G262050	Arandela muelle A-8		4	4	4	4	4	4	4	4		
8	G162050	Tuerca exagonal M-8		4	4	4	4	4	4	4	4		
9	Z275006	Tensor		1	1	1	1	1	1	1	1		
10	G162050	Tuerca exagonal M-8		2	2	2	2	2	2	2	2		
11	G262050	Arandela muelle A-8		2	2	2	2	2	2	2	2		
12	G162050	Tuerca exagonal M-8		2	2	2	2	2	2	2	2		
13	Z315002	Soporte motorreductor		1	1	1	1	1	1	1	1		
14	Q012053	Tornillo exagonal M-8x20		1	1	1	1	1	1	1	1		
15	G262050	Arandela muelle A-8		1	1	1	1	1	1	1	1		
16	-	Arandela plana Ø 36xØ 10x3		1	1	1	1	1	1	1	1		
17	Z105008	Limitador de par LS-70		1	1	1	1	1	1	1	1		
18	Q012053	Tornillo exagonal M-8x20		4	4	4	4	4	4	4	4		
19	Z315001	Motorreductor tornillo sin-fin		1	1	1	1	1	1	1	1		
20	Z105009	Corona Z=22		1	1	1	1	1	1	1	1		
21	Z275008	Cadena Iris 12.7x7.95x730		1	1	1	1	1	1	1	1		
	Z105012	Enganche cadena		1	1	1	1	1	1	1	1		
22	Z275007	Piñon Z=26		1	-	-	-	1	-	-	-		
22	Z335021	Piñon Z=19		-	1	-	-	-	1	-	-		
22	Z365021	Piñon Z=15		-	-	1	-	-	-	1	-		
22	Z375091	Piñon Z=13		-	-	-	1	-	-	-	1		
23	Z105014	Chaveta eje		1	1	1	1	1	1	1	1		
24	Z105051	Varilla roscada M-8		1	1	1	1	1	1	1	1		
25	Z315011	Eje		1	1	1	1	1	1	1	1		

MOD.	LAVAVAJILLAS ARRASTRE MODULAR	ZONA	SISTEMA DE ARRASTRE	PLANO	C-972

ITEM	CODIGO	DENOMINACION	TEXTO	FI-280 Dcha. ECO-280 Dcha.	FI-370 Dcha. ECO-370 Dcha.	FI-460 Dcha. ECO-460 Dcha.	FI-550 Dcha. ECO-550 Dcha.	FI-280 Izda. ECO-280 Izda.	FI-370 Izda. ECO-370 Izda.	FI-460 Izda. ECO-460 Izda.	FI-550 Izda. ECO-550 Izda.		NOTAS
26	Z105016	Reten radial Ø 35xØ 20x7		1	1	1	1	1	1	1	1		
27	Z105017	Rodamiento		1	1	1	1	1	1	1	1		
28	Q307045	Junta torica		1	1	1	1	1	1	1	1		
29	Q012053	Tornillo exagonal M-8x20		4	4	4	4	4	4	4	4		
30	G262050	Arandela muelle A-8		4	4	4	4	4	4	4	4		
31	Q232060	Arandela plana A-10		4	4	4	4	4	4	4	4		
32	Z105021	Soporte rodamientos		1	1	1	1	1	1	1	1		
33	Z105017	Rodamiento		1	1	1	1	1	1	1	1		
34	Z105019	Arandela separacion		1	1	1	1	1	1	1	1		
35	Z105017	Rodamiento		1	1	1	1	1	1	1	1		
36	Z105016	Reten radial Ø 35xØ 20x7		2	2	2	2	2	2	2	2		
37	Q362000	Pasador inox. Ø 6,3x50 DIN-7343		1	1	1	1	1	1	1	1		
38	Z275022	Placa union completa (Escentrica)		1	1	1	1	1	1	1	1		
39	Z105027	Casquillo		1	1	1	1	1	1	1	1		
40	Z315021	Soporte uñas lavado-preaclarado		1	1	1	1	1	1	1	1		

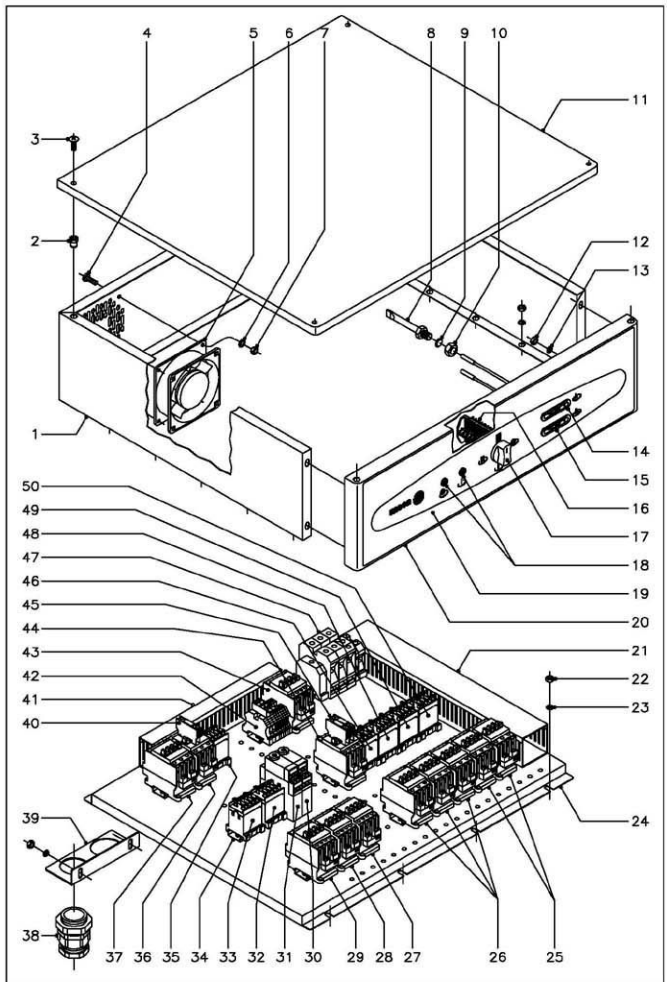

N plano	Firma	Fecha	Aparato	LAVAVAJILLAS ARRASTRE MODULAR	Lamina	Fagor Industrial S.Coop. FAGOR
C-973		2-2001	PARTE ELECTRICA		13	Dhate

MOD.	LAVAVAJILLAS ARRASTRE MODULAR	ZONA	PARTE ELECTRICA	PLANO	C-973

ITEM	CODIGO	DENOMINACION	TEXTO	FI-280 Dcha. ECO-280 Dcha.	FI-370 Dcha. ECO-370 Dcha.	FI-460 Dcha. ECO-460 Dcha.	FI-550 Dcha. ECO-550 Dcha.	FI-280 Izda. ECO-280 Izda.	FI-370 Izda. ECO-370 Izda.	FI-460 Izda. ECO-460 Izda.	FI-550 Izda. ECO-550 Izda.		NOTAS
1	Z313043	Cubierta cuadro electrico		1	1	1	1	1	1	1	1		
	Q262040	Arandela muelle A-6		12	12	12	12	12	12	12	12		
	Q162040	Tuerca exagonal M-6		12	12	12	1	12	12	12	12		
2	Q221343	Remache exagonal M-6		4	4	4	4	4	4	4	4		
3	Q152017	Tornillo amarre M-6x13		4	4	4	4	4	4	4	4		
4	Q031322	Tornillo alomado M-4x15		4	4	4	4	4	4	4	4		
5	Z103066	Ventilador 230 V., 50/60 Hz.		1	1	1	1	1	1	1	1		
6	Q242020	Arandela abanico A-4		4	4	4	4	4	4	4	4		
7	Q162020	Tuerca exagonal M-4		4	4	4	4	4	4	4	4		
8	Z263002	Vaina para bulbo		1	1	1	1	1	1	1	1		
9	Q307048	Junta torica Ø16,18x2Ø9,12x2Ø3,53		1	1	1	1	1	1	1	1		
10	Q162070	Tuerca exagonal M-12		1	1	1	1	1	1	1	1		
11	Z313048	Tapa cuadro electrico		1	1	1	1	1	1	1	1		
12	Q162040	Tuerca exagonal M-6		4	4	4	4	4	4	4	4		
13	Q262040	Arandela muelle A-6		4	4	4	4	4	4	4	4		
14	Z263001	Termostato analogico (cuba lavado)		1	1	1	1	1	1	1	1		
15	Z263001	Termostato analogico (calderin aci.)		1	1	1	1	1	1	1	1		
16	Z273005	Conmutador de funciones		1	1	1	1	1	1	1	1		
	Z602906	Casquillo distanciador		2	2	2	2	2	2	2	2		
	Q041324	Tornillo avellanado M-4x25		2	2	2	2	2	2	2	2		
17	R663062	Boton de mando completo		1	1	1	1	1	1	1	1		
18	Z203006	Piloto ambar		2	2	2	2	2	2	2	2		
19	Z312951	Embellecedor adhesivo		1	1	1	1	1	1	1	1		
20	Z313046	Frente cuadro electrico		1	1	1	1	1	1	1	1		
21	3715520	Canaleta unex 60x60x77 L=430		2	2	2	2	2	2	2	2		
	3715520	Canaleta unex 60x60x77 L=240		2	2	2	2	2	2	2	2		
22	Q162040	Tuerca exagonal M-6		8	8	8	8	8	8	8	8		
	Q262040	Arandela muelle A-6		8	8	8	8	8	8	8	8		
24	Z313042	Soporte cuadro electrico		1	1	1	1	1	1	1	1		
25	X183011	Contactor (resistencias tanque)		2	2	2	2	2	2	2	2		SOLO LOS (FI)
26	X183011	Contactor (resistencias calderin)		3	3	3	3	3	3	3	3		SOLO LOS (FI)
27	R663031	Contactor (extractor o condensador)		1	1	1	1	1	1	1	1		
28	R663031	Contactor (secado)		1	1	1	1	1	1	1	1		
29	R663031	Contactor (recuperador energia)		1	1	1	1	1	1	1	1		
30	Z123022	Temporizador (inicio)		1	1	1	1	1	1	1	1		
31	Z123022	Temporizador (secado)		1	1	1	1	1	1	1	1		
32	Z213007	Contactor (bomba prelavado)		-	1	-	1	-	1	-	1		
33	Z213007	Contactor (bomba lavado 2)		-	-	1	1	-	-	1	1		
34	R693009	Guia contactor L=250		2	2	2	2	2	2	2	2		
	Z123019	Guia contactor L=175		3	3	3	3	3	3	3	3		
	R663055	Guia contactor L=120		2	2	2	2	2	2	2	2		
	Q419005	Remache tubular Ø4x8		14	14	14	14	14	14	14	14		
35	Z213007	Contactor (puertas)		1	1	1	1	1	1	1	1		
36	X183011	Contactor (resistencias secado)		1	1	1	1	1	1	1	1		
37	X183011	Contactor (resistencias tanque 2)		-	-	1	1	-	-	1	1		
38	R143010	Prensaestopas PG-36		1	1*	1*	1	1	1	1*	1*		(* solo ECO)
38	Z312941	Prensaestopas PG-42		-	-	1*	1*	-	-	1*	1*		(* solo FI)
39	Z312966	Soporte prensaestopas		1	1	1	1	1	1	1	1		
	Q262040	Arandela muelle A-6		2	2	2	2	2	2	2	2		
	Q162040	Tuerca exagonal M-6		2	2	2	2	2	2	2	2		
40	Z103070	Contacto auxiliar		1	1	1	1	1	1	1	1		
41	3715520	Canaleta unex 60x30x77 L=310		1	1	1	1	1	1	1	1		
	3715520	Canaleta unex 60x30x77 L=520		1	1	1	1	1	1	1	1		
	3715520	Canaleta unex 60x30x77 L=150		2	2	2	2	2	2	2	2		
42	R073005	Bornas portafusibles		2	2	2	2	2	2	2	2		SOLO LOS (FI)
	P184011	Cartucho fusible 4A.		2	2	2	2	2	2	2	2		SOLO LOS (FI)
	Z103029	Bornes (detergente y tensoactivo)		6	6	6	6	6	6	6	6		
	Z263303	Tope final		1	1	1	1	1	1	1	1		
43	R663031	Contactor (resistencia preaclarado)		1	1	1	1	1	1	1	1		
44	R663031	Contactor (llenado y aclarado)		1	1	1	1	1	1	1	1		
45	Z316328	Contacto auxiliar		2	2	2	2	2	2	2	2		
46	Z213007	Contactor (bomba lavado 1)		1	1	1	1	1	1	1	1		
47	R143011	Borne fases 70 gris		3	3	3	3	3	3	3	3		SOLO LOS (FI)
	R263003	Borne fases 35 gris		3	3	3	3	3	3	3	3		SOLO LOS (ECO)
	R673010	Borne neutro 35 azul		1	1	1	1	1	1	1	1		
	Z103035	Borne tierra 35 verde - amarillo		1	1	1	1	1	1	1	1		
	Z663096	Tope final		1	1	1	1	1	1	1	1		
48	Z683087	Contactor (aclarado)		1	1	1	1	1	1	1	1		
49	Z213007	Contactor (avance 1)		1	1	1	1	1	1	1	1		
50	Z213007	Contactor (avance 2)		1	1	1	1	1	1	1	1		
	Z313061	Instalacion electrica base		1	1	1	1	1	1	1	1		
	Z313062	Cableado fuerza base		1	1	1	1	1	1	1	1		
	Z313063	Cableado calderin electrico (FI)		1	1	1	1	1	1	1	1		
	Z333031	Cableado suplementario		-	1	-	-	-	1	-	-		
	Z353031	Cableado suplementario		-	-	1	-	-	-	1	-		
	Z373031	Cableado suplementario		-	-	-	1	-	-	-	1		
	Z323001	Cableado ECO-280		1	1	1	1	1	1	1	1		
	Z313065	Esquema electrico FI-280		1	-	-	-	1	-	-	-		Plano HC-17246
	Z333033	Esquema electrico FI-370		-	1	-	-	-	1	-	-		Plano HC-17250
	Z353033	Esquema electrico FI-460		-	-	1	-	-	-	1	-		Plano HC-17254
	Z373033	Esquema electrico FI-550		-	-	-	1	-	-	-	1		Plano HC-17258
	Z323016	Esquema electrico ECO-280		1	-	-	-	1	-	-	-		Plano HC-17248
	Z343016	Esquema electrico ECO-370		-	1	-	-	-	1	-	-		Plano HC-17252
	Z363016	Esquema electrico ECO-460		-	-	1	-	-	-	1	-		Plano HC-17256
	Z383016	Esquema electrico ECO-550		-	-	-	1	-	-	-	1		Plano HC-17260

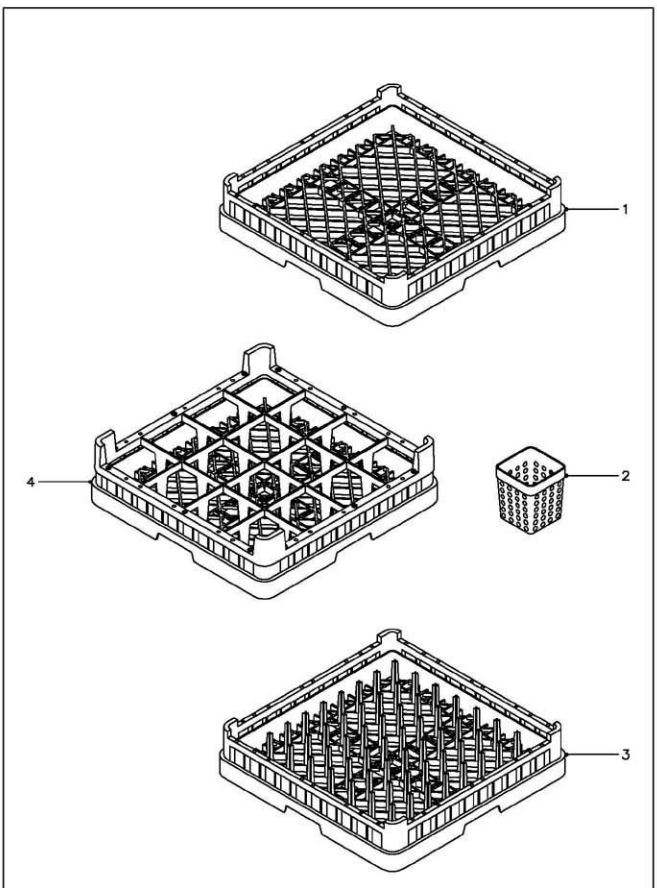

N plano	Firma	Fecha	Aparato	Lamina	
C-974		2-2001	LAVAVAJILLAS ARRASTRE MODULAR CESTILLOS	14	Fagor Industrial S.Coop. FAGOR Oñate

MOD. LAVAVAJILLAS ARRASTRE MODULAR | ZONA CESTILLOS | PLANO C-974

ITEM	CODIGO	DENOMINACION	TEXTO	FI-280 Dcha. / ECO-280 Dcha.	FI-370 Dcha. / ECO-370 Dcha.	FI-460 Dcha. / ECO-460 Dcha.	FI-550 Dcha. / ECO-550 Dcha.	FI-280 Izda. / ECO-280 Izda.	FI-370 Izda. / ECO-370 Izda.	FI-460 Izda. / ECO-460 Izda.	FI-550 Izda. / ECO-550 Izda.		NOTAS
1	Z655301	Cestillo base CT-10		2	2	2	2	2	2	2	2		
2	Z655314	Cestillo cubiertos		16	16	16	16	16	16	16	16		
3	Z655302	Cestillo platos CP-16-18		2	2	2	2	2	2	2	2		
4	Z655316	Cestillo vasos CV-16-105		1	1	1	1	1	1	1	1		

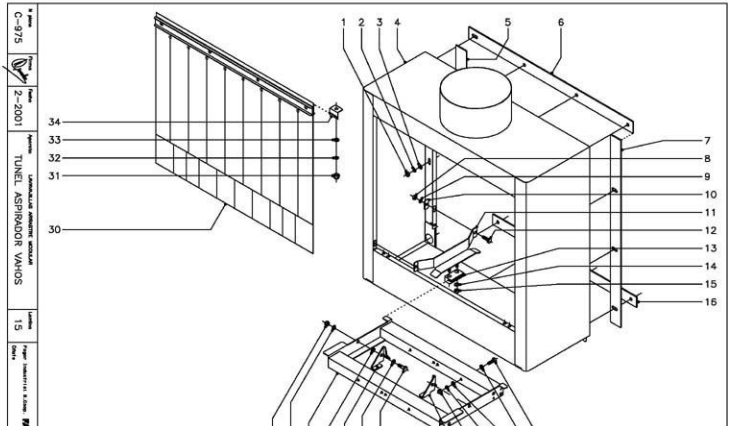

MOD.	LAVAVAJILLAS ARRASTRE MODULAR	ZONA	TUNEL ASPIRADOR VAHOS	PLANO	C-975

ITEM	CODIGO	DENOMINACION	TEXTO	FI-280 ECO-280	FI-370 ECO-370	FI-460 ECO-460	FI-550 ECO-550						NOTAS
1	Q162040	Tuerca exagonal M-6		12	12	12	12						
2	Q262040	Arandela muelle A-6		12	12	12	12						
3	Q302022	Arandela plana Ø 16xØ 6x1,2		12	12	12	12						
4	Z276501	Tunel aspirador de vahos		1	1	1	1						
5	Z330442	Perfil junta posterior		1	1	1	1						
6	Z330443	Perfil junta superior		1	1	1	1						
7	Z330441	Perfil junta anterior		1	1	1	1						
8	Q162040	Tuerca exagonal M-6		4	4	4	4						
9	Q262040	Arandela muelle A-6		4	4	4	4						
10	Z310341	Arandela rectangular		4	4	4	4						
11	Z276211	Guia entrada-salida		2	2	2	2						
12	Q012042	Tornillo exagonal M-6x15		4	4	4	4						
13	Z275075	Deslizamiento guias		2	2	2	2						
14	Q232040	Arandela plana A-6		4	4	4	4						
15	Q222012	Tuerca autoblocante M-6		4	4	4	4						
16	Z330444	Perfil junta inferior		1	1	1	1						
17	Q012042	Tornillo exagonal M-6x15		2	2	2	2						
18	Q232050	Arandela plana A-8		2	2	2	2						
19	Q232050	Arandela plana A-8		2	2	2	2						
20	Q262040	Arandela muelle A-6		2	2	2	2						
21	Q222012	Tuerca autoblocante M-6		2	2	2	2						
22	Z275056	Uña arrastre izquierdo		1	1	1	1						
23	Q152046	Tornillo exagonal con cuello M-6		2	2	2	2						
24	Q232050	Arandela plana A-8		2	2	2	2						
25	Z275057	Uña arrastre derecha		1	1	1	1						
26	Q232050	Arandela plana A-8		2	2	2	2						
27	Z276221	Soporte uñas entrada		1	1	1	1						
28	Q232040	Arandela plana A-6		2	2	2	2						
29	Q222012	Tuerca autoblocante M-6		2	2	2	2						
30	Z276401	Cortina exterior completa		1	1	1	1						
31	Q212031	Tuerca sombrerete M-5		2	2	2	2						
32	Q262030	Arandela muelle A-5		2	2	2	2						
33	Q232040	Arandela plana A-6		2	2	2	2						
34	Z270326	Sujecion cortina		2	2	2	2						

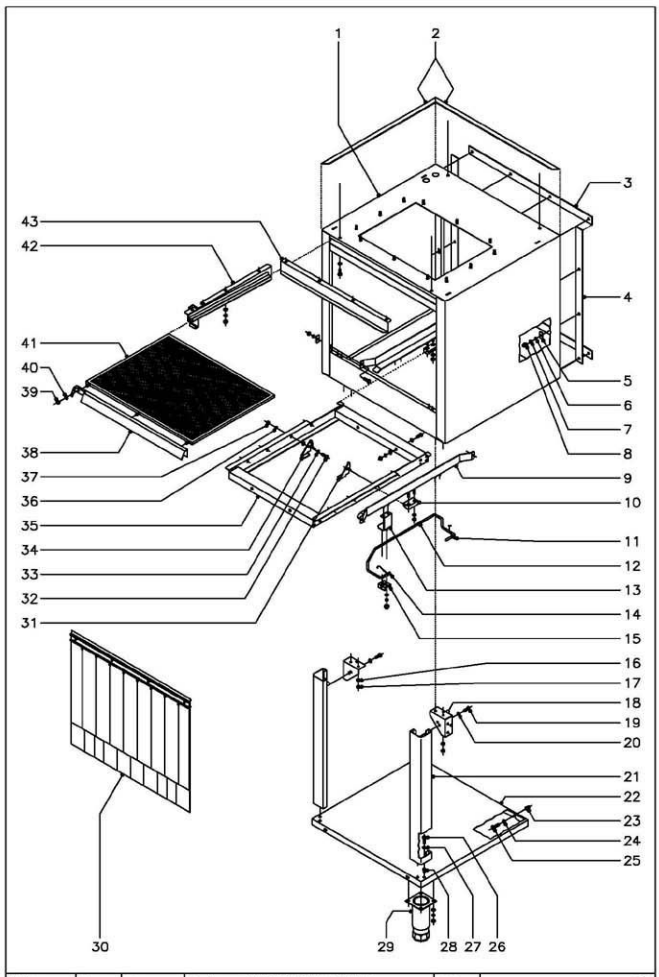

N plano	Firma	Fecha	Aparato	Lamina
C–976		2–2001	LAVAVAJILLAS ARRASTRE MODULAR TUNEL CONDENSADOR DE VAHOS	16

Fagor Industrial S.Coop. FAGOR
Onate

MOD.	LAVAVAJILLAS ARRASTRE MODULAR	ZONA	TUNEL CONDENSADOR DE VAHOS	PLANO	C-976

ITEM	CODIGO	DENOMINACION	TEXTO	TUNEL CONDENSADOR	NOTAS
1	Z276701	Tunel condensador vahos	1		
	Q262040	Arandela muelle A-6	4		
	Q012042	Tornillo exagonal M-6x15	4		
2	Z270334	Perfil junta autoadhesiva	4		
3	Z276204	Junta superior e inferior	2		
4	Z276205	Junta lateral	2		
5	Z310341	Arandela rectangular	14		
6	Q262040	Arandela muelle A-6	14		
7	Q162040	Tuerca exagonal M-6	14		
8	Q212040	Tuerca sombrerete M-6	14		
9	Z276704	Guia condensador	2		
	Q012042	Tornillo exagonal M-6x15	4		
	Z310341	Arandela rectangular	4		
	Q262030	Arandela muelle A-5	4		
	Q162040	Tuerca exagonal M-6	4		
10	Z275075	Deslizamiento guias	2		
	Q232040	Arandela plana A-6	4		
	Q222012	Tuerca autoblocante M-6	4		
11	Z271203	Muelle torsion izquierdo	1		Cuando la entrada es por la derecha
12	Z276711	Pulsador lavado-condensador	1		Soldado a pulsador lavado
13	Z271211	"U" Soporte pulsadores	1		
	Q232040	Arandela plana A-6	2		
	Q262030	Arandela muelle A-5	2		
	Q212031	Tuerca sombrerete M-5	2		
14	Z271204	Muelle torsion derecho	1		Cuando la entrada es por la izquierda
15	Z271201	Soporte pulsador	1		
	Q232040	Arandela plana A-6	2		
	Q262030	Arandela muelle A-5	2		
	Q222017	Tuerca sombrerete M-5	2		
16	Q262040	Arandela muelle A-6	4		
17	Q162040	Tuerca exagonal M-6	4		
18	Z276354	Amarre pata	2		
19	Q012031	Tornillo exagonal M-5x10	4		
20	Q262030	Arandela muelle A-5	4		
21	Z276395	Pata tunel secado y condensador	2		
22	Z276398	Bandeja tunel secado y condensad.	1		
23	Q221342	Remache exagonal M-5	2		
24	Q232040	Arandela plana A-6	2		
25	Q012031	Tornillo exagonal M-5x10	2		
26	Q012031	Tornillo exagonal M-5x10	4		
27	Q262030	Arandela muelle A-5	4		
28	Q221342	Remache exagonal M-5	4		
29	X260150	Pata regulable	2		
	Q232030	Arandela plana A-5	8		
	Q262030	Arandela muelle A-5	8		
	Q162030	Tuerca exagonal M-5	8		
30	Z276410	Cortina interior completa	1		
31	Z275056	Uña arrastre izquierda	4		
32	Q152046	Tornillo exagonal con cuello M-6x15	8		
33	Q232050	Arandela plana A-8	16		
34	Z275057	Uña arrastre derecha	4		
35	Z276311	Soporte uñas	1		
	Q012042	Tornillo exagonal M-6x15	2		Amarre soportes de uñas entre si
	Q232050	Arandela plana A-8	4		Amarre soportes de uñas entre si
	Q262040	Arandela muelle A-6	2		Amarre soportes de uñas entre si
	Q222012	Tuerca autoblocante M-6	2		Amarre soportes de uñas entre si
36	Q262040	Arandela muelle A-6	8		
37	Q222012	Tuerca autoblocante M-6	8		
38	Z276731	Asa filtro	1		
39	Q162040	Tuerca exagonal M-6	3		
40	Q262040	Arandela muelle A-6	3		
41	Z276722	Filtro condensacion completo	1		
42	Z276792	Soporte izquierdo de filtro	1		
s/n	Z276791	Soporte derecho de filtro	1		
43	Z276721	Soporte frontal	1		
	Q232040	Arandela plana A-6	10		Amarre soportes
	Q262040	Arandela muelle A-6	10		Amarre soportes
	Q162040	Tuerca exagonal M-6	10		Amarre soportes

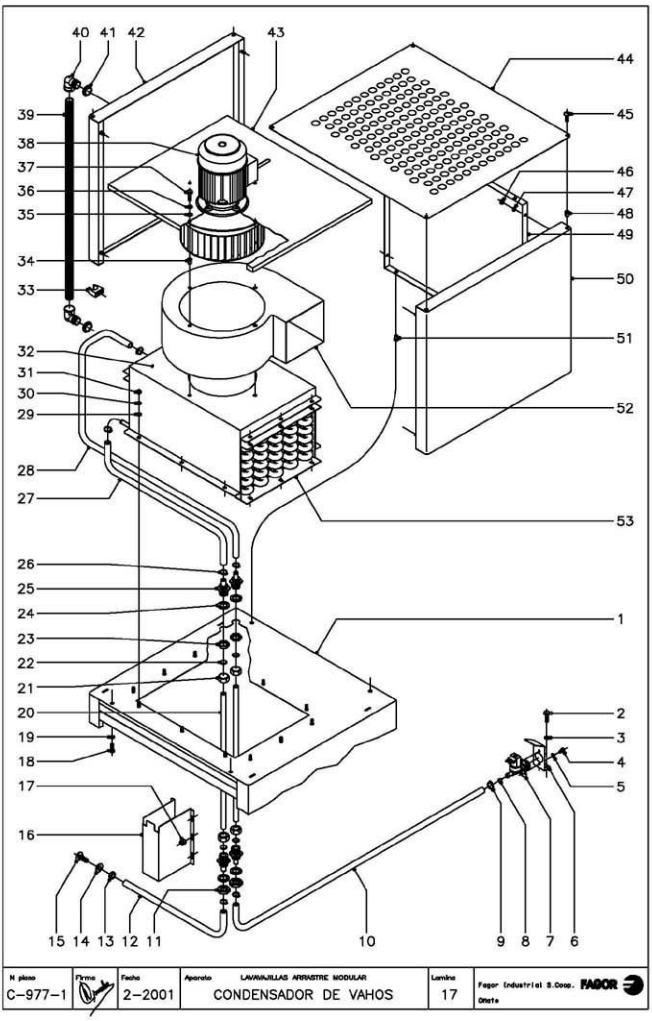

N plano	Firma	Fecha	Aparato	Lamina
C-977-1		2-2001	LAVAVAJILLAS ARRASTRE MODULAR CONDENSADOR DE VAHOS	17

Fagor Industriel S.Coop. FAGOR
Oñate

MOD.	LAVAVAJILLAS ARRASTRE MODULAR	ZONA	CONDENSADOR DE VAHOS	PLANO	C-977-1

ITEM	CODIGO	DENOMINACION	TEXTO	CONDENSADOR DE VAHOS	NOTAS
1	Z276701	Tunel condensador vahos		1	
2	Q012042	Tornillo exagonal M-6x15		2	
3	Q262040	Arandela muelle A-6		2	
4	Q032021	Tornillo alomado M-4x10		2	
5	Q242020	Arandela abanico A-4		2	
6	Z201101	Escuadra amarre electrovalvula		1	
7	Z701135	Electrovalvula simple		1	
8	P443042	Regulador caudal 3 l./min.		1	
9	Q881302	Abrazadera 12 - 20		3	
10	3676900	Tubo de goma Ø 17xØ 10x3000		1	Toma de agua
11	Q223023	Tuerca exagonal 5/8"		2	
12	3676900	Tubo de goma Ø 17xØ 10x3000		1	Empalme a manguera desagüe
13	Q223013	Tuerca exagonal M-12		1	Empalme a manguera desagüe
14	Z600906	Arandela plana Ø26x012,5x2		1	Empalme a manguera desagüe
15	Z600907	Toma de presion		1	Empalme a manguera desagüe
16	Z276772	Cubierta		1	
17	Q212031	Tuerca sombrerete M-5		6	
18	Q012042	Tornillo exagonal M-6x15		4	
19	Q262040	Arandela muelle A-6		4	
20	Z276761	Tubo empalme		2	
21	Q223108	Tuerca M-24x2,5		4	
22	Q307063	Junta torica Ø19,35xØ12,29xØ3,53		4	
23	Q223031	Tuerca exagonal M-24x2,5		2	
24	Q307032	Arandela junta Ø 32xØ 21x3		4	
25	Z271901	Pasamuros		4	
26	Q881302	Abrazadera 12 - 20		4	
27	3676900	Tubo entrad. serpen. Ø17xØ10x300		1	
28	3676900	Tubo salida serpen. Ø17xØ10x560		1	
29	Q232040	Arandela plana A-6		12	

MOD.	LAVAVAJILLAS ARRASTRE MODULAR	ZONA	CONDENSADOR DE VAHOS	PLANO	C-977-1

ITEM	CODIGO	DENOMINACION	TEXTO	CONDENSADOR DE VAHOS	NOTAS
30	Q262040	Arandela muelle A-6		12	
31	Q162040	Tuerca exagonal M-6		12	
32	Z106764	Cubierta bateria serpentin		1	
33	Z316354	Abrazadera de presion		2	
34	Q221343	Remache exagonal M-6		8	
35	Q232040	Arandela plana A-6		8	
36	Q262040	Arandela muelle A-6		8	
37	Q012042	Tornillo exagonal M-6x15		8	
38	Z316412	Ventilador centrifugo		1	
39	3712300	Tubo plastico Ø 29xØ 23x950		1	
40	Z703006	Racord 90°		2	
41	R023025	Contratuerca		2	
42	Z276752	Posterior cubierta		1	
43	Z276379	Barrera vahos		1	
44	Z276754	Superior de cubierta		1	
45	Q152017	Tornillo amarre M-6x13		4	
46	Q162040	Tuerca exagonal M-6		8	
47	Q262040	Arandela muelle A-6		8	
48	Q221343	Remache exagonal M-6		4	
49	Z276751	Lateral de cubierta		2	
50	Z276342	Anterior de cubierta		1	
51	Q221343	Remache exagonal M-6		4	
52	Z106721	Cubierta ventola		1	
53	Z276792	Bateria -serpentin completo		1	
s/n	Z276781	Instalacion electrica condensador		1	
s/n	Z276392	Instalacion electrica auxiliar conden.		1	
s/n	Z316702	Cableado condensador		1	
s/n	Z316382	Cableado auxiliar condensador		1	

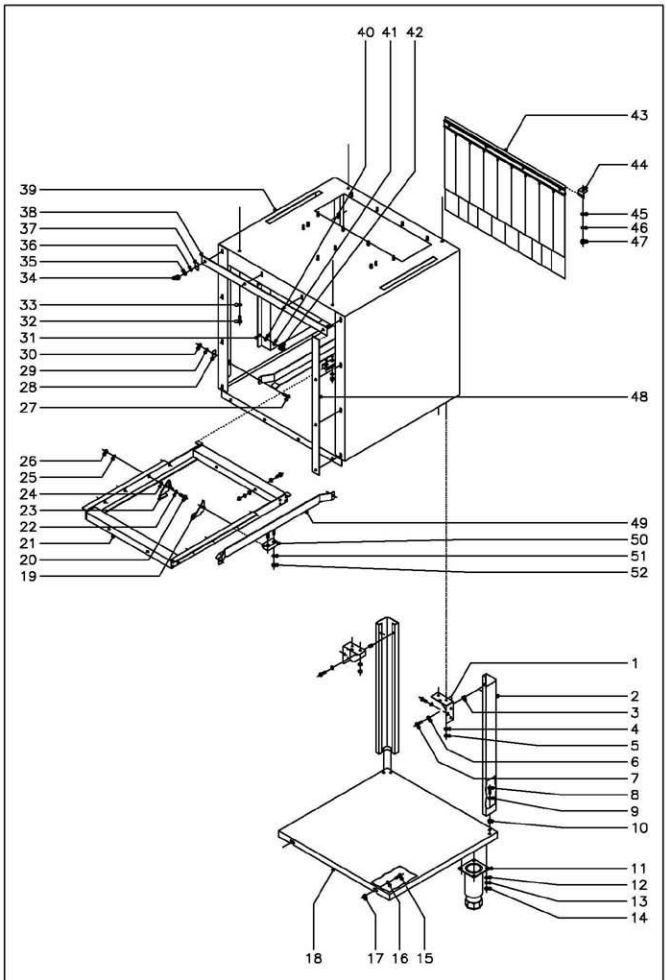

N plano	Firma	Fecha	Aparato	Lamina	
C-978		2-2001	LAVAVAJILLAS ARRASTRE MODULAR TUNEL DE SECADO (600)	18	Fagor Industrial S.Coop. FAGOR Onate

MOD.	LAVAVAJILLAS ARRASTRE MODULAR	ZONA	TUNEL DE SECADO (600)	PLANO	C-978

ITEM	CODIGO	DENOMINACION	TEXTO	TUNEL DE SECADO 600	NOTAS
1	Z276354	Amarre pata		2	
2	Z276396	Pata tunel secado y condensador		2	
3	Q221342	Remache exagonal M-5		4	
4	Q262040	Arandela muelle A-6		4	
5	Q162040	Tuerca exagonal M-6		4	
6	Q242030	Arandela abanico A-5		4	
7	Q012031	Tornillo exagonal M-5x10		4	
8	Q012031	Tornillo exagonal M-5x10		4	
9	Q242030	Arandela abanico A-5		4	
10	Q221342	Remache exagonal M-5		4	
11	X260150	Pata regulable		2	
12	Q232030	Arandela plana A-5		8	
13	Q262030	Arandela muelle A-5		8	
14	Q162030	Tuercs exagonal M-5		8	
15	Q012031	Tornillo exagonal M-5x10		2	
16	Q232040	Arandela plana A-6		2	
17	Q221342	Remache exagonal M-5		2	
18	Z276398	Bandeja tunel secado y condensad.		1	
19	Z275056	Uña arrastre izquierda		4	
20	Q152040	Tornillo exag. con cuello M-6x15		8	
21	Z276311	Soporte uñas		1	
	Q012042	Tornillo exagonal M-6x15		2	Amarre soportes de uñas entre si
	Q232050	Arandela plana A-8		4	Amarre soportes de uñas entre si
	Q262040	Arandela muelle A-6		2	Amarre soportes de uñas entre si
	Q222012	Tuerca autoblocante M-6		2	Amarre soportes de uñas entre si
22	Q232050	Arandela plana A-8		8	
23	Z275057	Uña arrastre derecha		4	
24	Q232050	Arandela plana A-8		8	
25	Q262040	Arandela muelle A-6		8	

MOD.	LAVAVAJILLAS ARRASTRE MODULAR	ZONA	TUNEL DE SECADO (600)	PLANO	C-978

ITEM	CODIGO	DENOMINACION	TEXTO	TUNEL DE SECADO 600	NOTAS
26	Q222012	Tuerca autoblocante M-6		8	
27	Q012042	Tornillo exagonal M-6x15		4	
28	Z310341	Arandela rectangular		4	
29	Q262040	Arandela muelle A-6		4	
30	Q162040	Tuerca exagonal M-6		4	
31	Z276321	Ventana aspiracion		2	
32	Q012042	Tornillo exagonal M-6x15		4	
33	Q262040	Arandela muelle A-6		4	
34	Q212040	Tuerca sombrerete M-6		14	
35	Q162040	Tuerca exagonal M-6		14	
36	Q262040	Arandela muelle A-6		14	
37	Z310341	Arandela rectangular		14	
38	Z276204	Junta superior e inferior		2	
39	Z276301	Tunel de secado		1	
40	Q232040	Arandela plana A-6		12	
41	Q262040	Arandela muelle A-6		12	
42	Q212040	Tuerca sombrerete M-6		12	
43	Z276410	Cortina interior completa		1	
44	Z270326	Sujecion cortina		2	
45	Q232040	Arandela plana A-6		2	
46	Q262030	Arandela muelle A-5		2	
47	Q212031	Tuerca sombrerete M-5		2	
48	Z276205	Junta lateral		2	
49	Z276304	Guia secado		2	
50	Z275075	Deslizamiento guias		2	
51	Q232040	Arandela plana A-6		4	
52	Q222012	Tuerca autoblocante M-6		4	

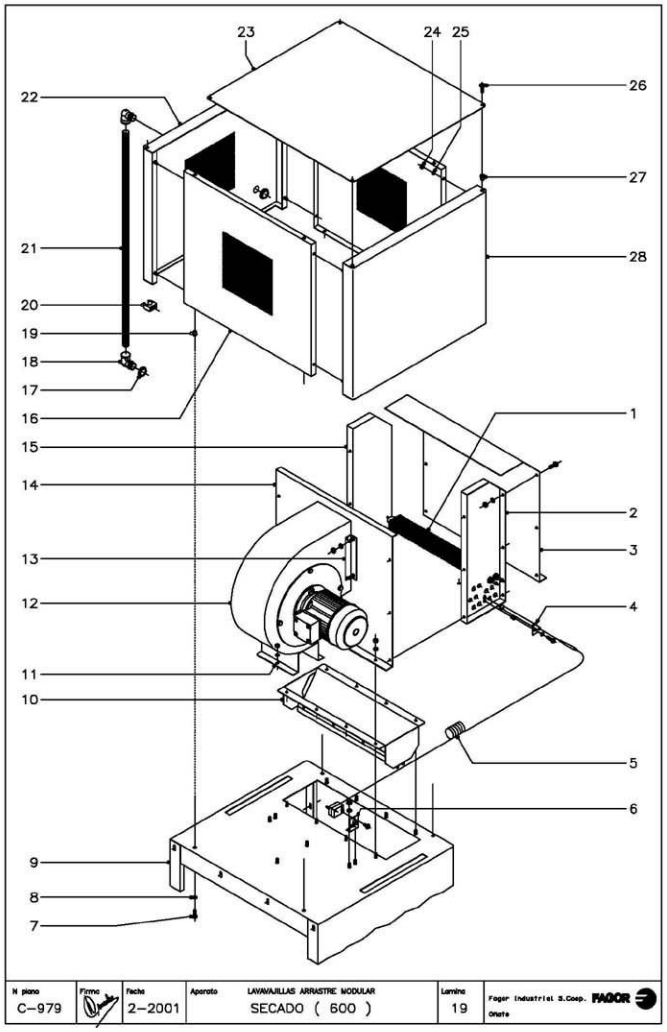

N plano	Firma	Fecha	Aparato	Lamina	
C–979		2–2001	LAVAVAJILLAS ARRASTRE MODULAR SECADO (600)	19	Fagor Industrial S.Coop. Onate

MOD.	LAVAVAJILLAS ARRASTRE MODULAR	ZONA	SECADO (600)	PLANO	C-979

ITEM	CODIGO	DENOMINACION	TEXTO	SECADO 600	NOTAS
1	Z276391	Resistencia aletas 1500 W. 230 V.		6	
2	Z276329	Frontal caja resistencias		1	
3	Z276326	Lateral izquierdo caja resistencias		1	
	Q012042	Tornillo exagonal M-6x15		14	
	Q262040	Arandela muelle A-6		14	
	Q162040	Tuerca exagonal M-6		14	
4	Z276331	Vaina para bulbo termostato		1	
	Q012042	Tornillo exagonal M-6x15		1	
	Q262040	Arandela muelle A-6		1	
	Q221343	Remache exagonal M-6		1	
5	Z213014	Termostato limitador		1	
	Q081330	Tornillo alomado BZ-3,5x6.5		2	
6	Z850111	Soporte termostato		1	
	Q232040	Arandela plana A-6		2	
	Q162040	Tuerca exagonal M-6		2	
7	Q012042	Tornillo exagonal M-6x15		4	
8	Q262040	Arandela muelle A-6		4	
9	Z276301	Tunel de secado		1	
10	Z276322	Salida secado completa		1	
11	Z276394	Soporte ventilador		1	
	Q262040	Arandela muelle A-6		2	
	Q162040	Tuerca exagonal M-6		2	
12	Z316412	Ventilador centrifugo		1	
13	Z276375	Amarre ventilador escuadra		2	
	Q262040	Arandela muelle A-6		4	
	Q162040	Tuerca exagonal M-6		4	
14	Z276376	Lateral derecho caja resistencias		1	
	Q262040	Arandela muelle A-6		8	
	Q162040	Tuerca exagonal M-6		8	

MOD.	LAVAVAJILLAS ARRASTRE MODULAR	ZONA	SECADO (600)	PLANO	C-979

ITEM	CODIGO	DENOMINACION	TEXTO	SECADO 600	NOTAS
15	Z276330	Posterior caja resistencias		1	
	Q012042	Tornillo exagonal M-6x15		14	
	Q262040	Arandela muelle A-6		14	
	Q162040	Tuerca exagonal M-6		14	
16	Z276346	Lateral cubierta		2	
17	R023025	Contratuerca		2	
18	Z163006	Racord 90º		2	
19	Q221343	Remache exagonal M-6		4	
20	Z316354	Abrazadera de presion		2	
21	3712300	Tubo plastico Ø 29xØ 23x950		1	
22	Z276361	Posterior cubierta		1	
23	Z276346	Superior de cubierta		1	
24	Q162040	Tuerca exagonal M-6		8	
25	Q262040	Arandela muelle A-6		8	
26	G152017	Tornillo amarre M-6x13		4	
27	Q221343	Remache exagonal M-6		4	
28	Z276342	Anterior de cubierta		1	
s/n	Z276341	Instalacion electrica secado		1	
s/n	Z276392	Instalacion electrica auxiliar secado		1	
s/n	Z316381	Cableado secado		1	
s/n	Z316382	Cableado auxiliar secado		1	

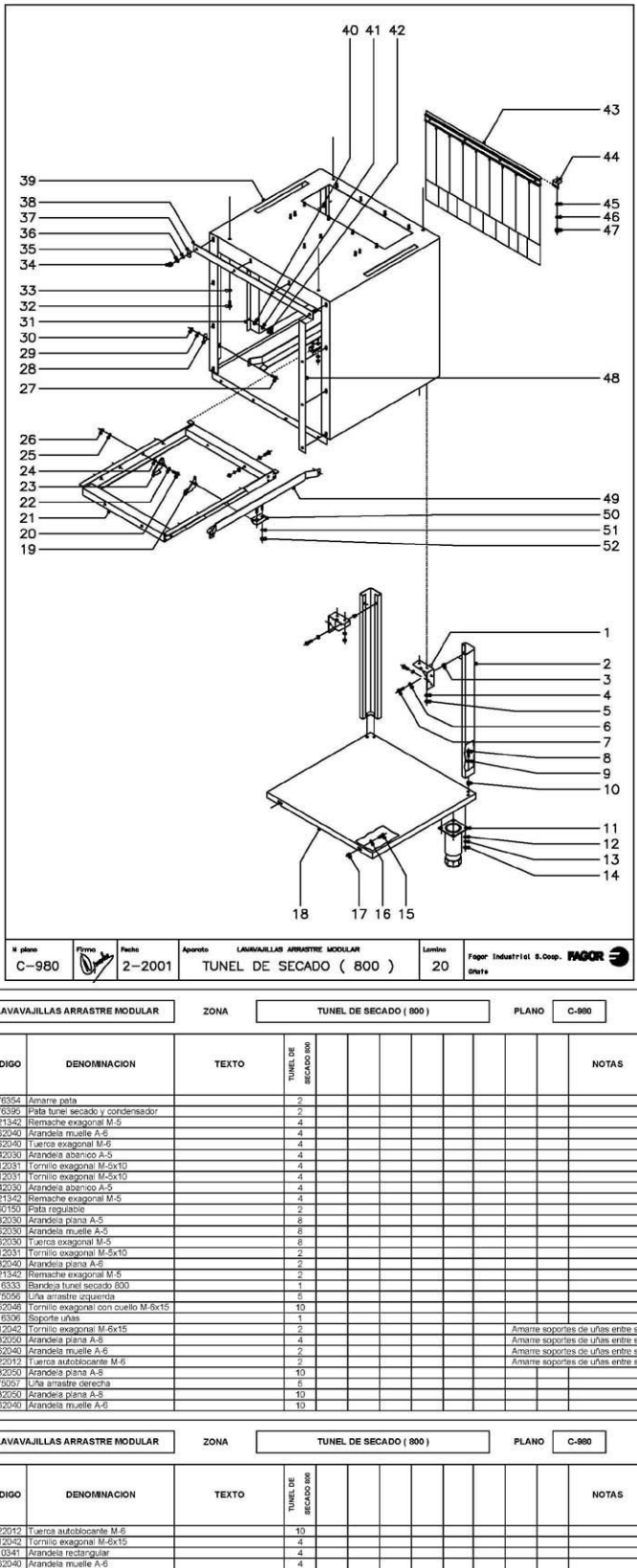

N plano	Firma	Fecha	Aparato	Lamina
C-980		2-2001	LAVAVAJILLAS ARRASTRE MODULAR TUNEL DE SECADO (800)	20

Fagor Industrial S.Coop. FAGOR
Gipuzkoa

MOD.	LAVAVAJILLAS ARRASTRE MODULAR	ZONA	TUNEL DE SECADO (800)	PLANO	C-980

ITEM	CODIGO	DENOMINACION	TEXTO	TUNEL DE SECADO 800	NOTAS
1	Z276354	Amarre pata		2	
2	Z276395	Pata tunel secado y condensador		2	
3	Q221342	Remache exagonal M-5		4	
4	Q262040	Arandela muelle A-6		4	
5	Q162040	Tuerca exagonal M-6		4	
6	Q242030	Arandela abanico A-5		4	
7	Q012031	Tornillo exagonal M-5x10		4	
8	Q012031	Tornillo exagonal M-5x10		4	
9	Q242030	Arandela abanico A-5		4	
10	Q221342	Remache exagonal M-5		4	
11	X260150	Pata regulable		2	
12	Q232030	Arandela plana A-5		8	
13	Q262030	Arandela muelle A-5		8	
14	Q162030	Tuerca exagonal M-5		8	
15	Q012031	Tornillo exagonal M-5x10		2	
16	Q232040	Arandela plana A-6		2	
17	Q221342	Remache exagonal M-5		2	
18	Z316333	Bandeja tunel secado 800		1	
19	Z275056	Uña arrastre izquierda		5	
20	Q152046	Tornillo exagonal con cuello M-6x15		10	
21	Z316306	Soporte uñas		1	
	Q012042	Tornillo exagonal M-6x15		2	Amarre soportes de uñas entre si
	Q232050	Arandela plana A-8		4	Amarre soportes de uñas entre si
	Q262040	Arandela muelle A-6		2	Amarre soportes de uñas entre si
	Q222012	Tuerca autobloqueante M-6		2	Amarre soportes de uñas entre si
22	Q232050	Arandela plana A-8		10	
23	Z275057	Uña arrastre derecha		5	
24	Q232050	Arandela plana A-8		10	
25	Q262040	Arandela muelle A-6		10	

MOD.	LAVAVAJILLAS ARRASTRE MODULAR	ZONA	TUNEL DE SECADO (800)	PLANO	C-980

ITEM	CODIGO	DENOMINACION	TEXTO	TUNEL DE SECADO 800	NOTAS
26	Q222012	Tuerca autobloqueante M-6		10	
27	Q012042	Tornillo exagonal M-6x15		4	
28	Z310341	Arandela rectangular		4	
29	Q262040	Arandela muelle A-6		4	
30	Q162040	Tuerca exagonal M-6		4	
31	Z276321	Ventana aspiracion		2	
32	Q012042	Tornillo exagonal M-6x15		4	
33	Q262040	Arandela muelle A-6		4	
34	Q212040	Tuerca sombrerete M-6		14	
35	Q162040	Tuerca exagonal M-6		14	
36	Q262040	Arandela muelle A-6		14	
37	Z310341	Arandela rectangular		14	
38	Z276204	Junta superior e inferior		2	
39	Z316301	Tunel de secado		1	
40	Q232040	Arandela plana A-6		12	
41	Q262040	Arandela muelle A-6		12	
42	Q212040	Tuerca sombrerete M-6		12	
43	Z276410	Cortina interior completa		1	
44	Z270326	Sujecion cortina		2	
45	Q232040	Arandela plana A-6		2	
46	Q262030	Arandela muelle A-5		2	
47	Q222017	Tuerca sombrerete M-5		2	
48	Z276205	Junta lateral		2	
49	Z316304	Guia secado		2	
50	Z275075	Deslizamiento guias		2	
51	Q232040	Arandela plana A-6		4	
52	Q222012	Tuerca autobloqueante M-6		4	

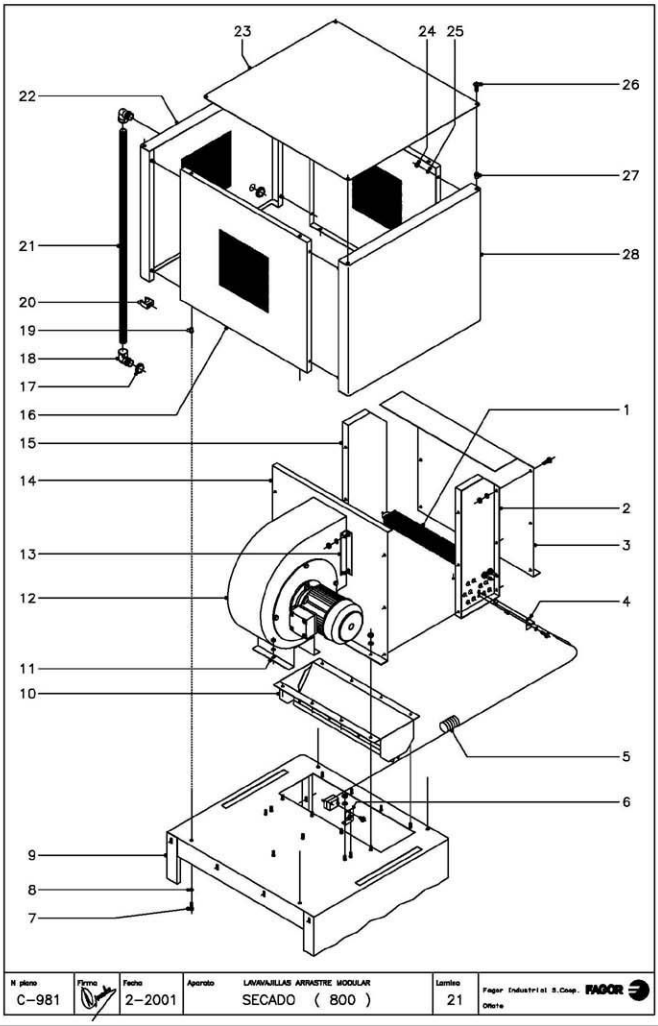

N plano	Firma	Fecha	Aparato	Lamina
C-981		2-2001	LAVAVAJILLAS ARRASTRE MODULAR SECADO (800)	21

Fagor Industrial S.Coop. FAGOR
Oñate

MOD.	LAVAVAJILLAS ARRASTRE MODULAR	ZONA	SECADO (800)	PLANO	C-981

ITEM	CODIGO	DENOMINACION	TEXTO	SECADO 800	NOTAS
1	Z276391	Resistencia aletas 1500 W 230 V		9	
2	Z316319	Frontal caja resistencias		1	
3	Z316316	Lateral izquierdo caja resistencias		1	
	Q012042	Tornillo exagonal M-6x15		16	
	Q262040	Arandela muelle A-6		16	
	Q162040	Tuerca exagonal M-6		16	
4	Z276331	Vaina para bulbo termostato		1	
	Q012042	Tornillo exagonal M-6x15		1	
	Q262040	Arandela muelle A-6		1	
	Q221343	Remache exagonal M-6		1	
5	Z713014	Termostato limitador		1	
	Q081330	Tornillo alomado BZ-3,5x6,5		2	
6	Z850111	Soporte termostato		1	
	Q232040	Arandela plana A-6		2	
	Q162040	Tuerca exagonal M-6		2	
7	Q012042	Tornillo exagonal M-6x15		4	
8	Q262040	Arandela muelle A-6		4	
9	Z316301	Tunel de secado		1	
10	Z316309	Salida secado completa		1	
11		Soporte ventilador (Incorporado)		-	
	Q262040	Arandela muelle A-6		3	
	Q162040	Tuerca exagonal M-6		3	
12	Z316321	Ventilador centrifugo		1	
13	-	Amarre ventilador (Incorporado)		-	
	Q262040	Arandela muelle A-6		6	
	Q162040	Tuerca exagonal M-6		6	
14	Z316317	Lateral derecho caja resistencias		1	
	Q262040	Arandela muelle A-6		8	
	Q162040	Tuerca exagonal M-6		8	

MOD.	LAVAVAJILLAS ARRASTRE MODULAR	ZONA	SECADO (800)	PLANO	C-981

ITEM	CODIGO	DENOMINACION	TEXTO	SECADO 800	NOTAS
15	Z316320	Posterior caja resistencias		1	
	Q012042	Tornillo exagonal M-6x15		16	
	Q262040	Arandela muelle A-6		16	
	Q162040	Tuerca exagonal M-6		16	
16	Z276345	Lateral cubierta		2	
17	R023025	Contratuerca		2	
18	Z703006	Racord 90º		2	
19	Q221343	Remache exagonal M-6		4	
20	Z316354	Abrazadera de presion		2	
21	3712300	Tubo plastico Ø 20xØ 23x950		1	
22	Z316324	Posterior cubierta		1	
23	Z316326	Superior de cubierta		1	
24	Q162040	Tuerca exagonal M-6		8	
25	Q262040	Arandela muelle A-6		8	
26	Q152017	Tornillo amarre M-6x13		4	
27	Q221343	Remache exagonal M-6		4	
28	Z316322	Anterior de cubierta		1	
s/n	Z316381	Cableado secado (todos)		1	
s/n	Z316382	Cableado auxiliar secado (todos)		1	
s/n	Z316353	Cableado auxili. secado 460 y 550		1	

C-982 | 2-2001 | RECUPERADOR DE ENERGIA | 22

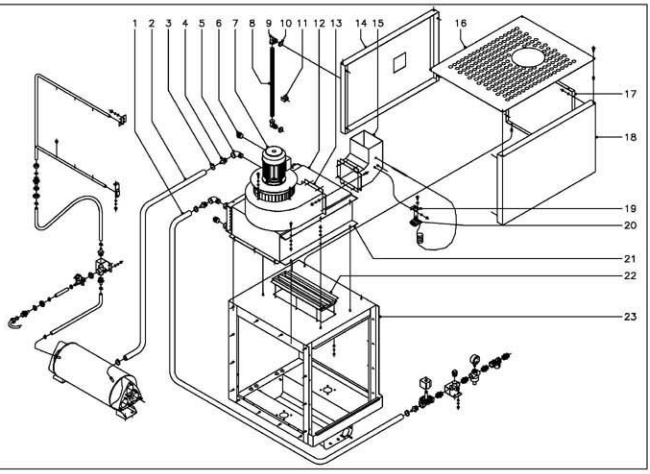

MOD.	LAVAVAJILLAS ARRASTRE MODULAR	ZONA	RECUPERADOR DE ENERGIA	PLANO	C-982

ITEM	CODIGO	DENOMINACION	TEXTO	RECUPERADOR DE ENERGIA	NOTAS
1	Z316435	Tubo electrovalvula a serpentin		1	
2	Z316433	Tubo serpentin a calderin		1	
3	Q891304	Abrazadera 20 - 32		4	
4	Z316419	Empalme 3/4"		2	
5	Z718421	Codo 90º M-H 3/4"		2	
6	Z311103	Tapon 3/4"		2	
7	Z316412	Ventilador centrifugo		1	
	Q012042	Tornillo exagonal M-6x15		4	
	Q262040	Arandela muelle A-6		4	
	Q232040	Arandela plana A-6		4	
	Q221343	Remache exagonal M-6		4	
8	3712300	Tubo plastico Ø 29xØ 23x950		1	
9	Z703006	Racord 90º		2	
10	R023025	Contratuerca		2	
11	Z316354	Abrazadera de presion		2	
12	Z316411	Cubierta serpentin		1	
	Q012042	Tornillo exagonal M-6x15		6	
	Q232040	Arandela plana A-6		6	
	Q262040	Arandela muelle A-6		6	
	Q162040	Tuerca exagonal M-6		6	
13	Z316429	Cubierta ventola		1	
	Q221343	Remache exagonal M-6		4	
	Q232040	Arandela plana A-6		4	
	Q262040	Arandela muelle A-6		4	
	Q012042	Tornillo exagonal M-6x15		4	
14	Z316420	Posterior cubierta		1	
15	Z316413	Salida aire recuperador		1	
	Q012042	Tornillo exagonal M-6x15		8	
	Q232040	Arandela plana A-6		8	

MOD.	LAVAVAJILLAS ARRASTRE MODULAR	ZONA	RECUPERADOR DE ENERGIA	PLANO	C-982

ITEM	CODIGO	DENOMINACION	TEXTO	RECUPERADOR DE ENERGIA	NOTAS
	Q262040	Arandela muelle A-6		8	
	Q162040	Tuerca exagonal M-6		8	
16	Z316423	Superior de cubierta		1	
	Q152017	Tornillo armarre M-6x13		4	
	Q221343	Remache exagonal M-6		4	
17	Z316422	Lateral cubierta		2	
	Q262040	Arandela muelle A-6		8	Amarre paneles entre si
	Q162040	Tuerca exagonal M-6		8	Amarre paneles entre si
	Q221343	Remache exagonal M-6		4	Amarre cubierta a tunel preaclarado
	Q232040	Arandela plana A-6		4	Amarre cubierta a tunel preaclarado
	Q262040	Arandela muelle A-6		4	Amarre cubierta a tunel preaclarado
	Q012042	Tornillo exagonal M-6x15		4	Amarre cubierta a tunel preaclarado
18	Z316322	Anterior cubierta		1	
19	Z850111	Soporte termostato		1	
	Q232040	Arandela plana A-6		2	
	Q162040	Tuerca exagonal M-6		2	
20	Z203014	Termostato		1	
	Q152024	Tornillo avellanado M-4x8		2	
	Q242020	Arandela abanico A-4		2	
21	Z316410	Serpentin completo		1	
	Q232040	Arandela plana A-6		6	
	Q262040	Arandela muelle A-6		6	
	Q162040	Tuerca exagonal M-6		6	
22	Z316403	Rejilla aspiracion vahos		1	
	Q232030	Arandela plana A-5		6	
	Q262030	Arandela muelle A-5		6	
	Q162030	Tuerca exagonal M-5		6	
23	Z316400	Tunel-cuba preaclarado		1	
	Z316452	Cableado electrico recuperador		1	

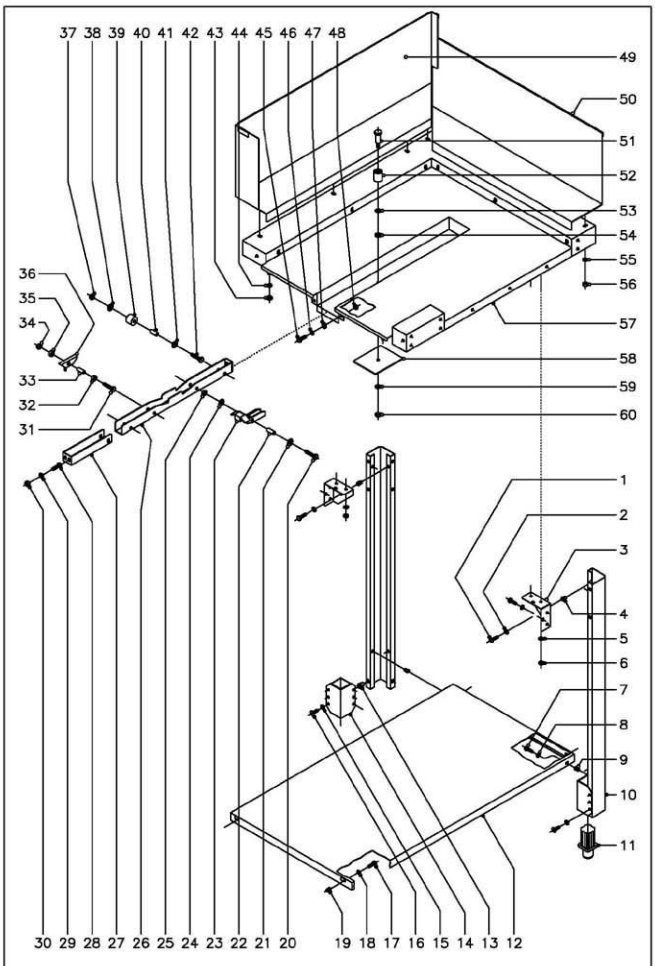

N plano	Fecha	Aparato	Lamina	Fagor Industrial S.Coop. FAGOR
C-983	2-2001	LAVAVAJILLAS DE ARRASTRE CARGADOR ENTRADA EN ANGULO	23	Onate

MOD.	LAVAVAJILLAS DE ARRASTRE	ZONA	CARGADOR ENTRADA EN ANGULO 90°	PLANO	C-983

ITEM	CODIGO	DENOMINACION	TEXTO	CARGADOR ENTRADA 90° DERECHA	CARGADOR ENTRADA 90° IZQUIERDA	NOTAS
1	Q012031	Tornillo exagonal M-5x10		4	4	
2	Q242030	Arandela abanico A-5		4	4	
3	Z276304	Amarre pata		2	2	
4	Q221342	Remache exagonal M-5		4	4	
5	Q242040	Arandela abanico A-6		4	4	
6	Q162040	Tuerca exagonal M-6		4	4	
7	Q012031	Tornillo exagonal M-5x10		4	4	
8	Q242030	Arandela abanico A-5		4	4	
9	Q221342	Remache exagonal M-5		4	4	
10	Z272505	Pata		2	2	
11	R875610	Pata regulable		2	2	
12	Z272506	Bandeja inferior		1	1	Con modulo de entrada
12	Z296301	Bandeja inferior		1	1	Con condensador de vahos
13	Q221343	Remache exagonal M-6		4	4	
14	Z282516	Regulador pata		2	2	
15	Q232040	Arandela plana A-6		4	4	
16	Q152017	Tornillo amarre M-6x13		4	4	
17	Q012031	Tornillo exagonal M-5x10		2	2	
18	Q242030	Arandela abanico A-5		2	2	
19	Q221342	Remache exagonal M-5		2	2	
20	Q012046	Tornillo exagonal M-6x40		1	1	
21	Q232050	Arandela plana A-8		1	1	
22	Z105058	Eje separador		1	1	
23	Z102537	Uña 90º		1	1	
24	Q232050	Arandela plana A-8		1	1	
25	Q221301	Tuerca autobloicante M-8		1	1	
26	Z102536	Carro arrastre		1	1	
27	Z272528	Horquilla		1	1	
28	Q012042	Tornillo exagonal M-6x15		2	2	
29	Q232040	Arandela plana A-6		2	2	
30	Q222012	Tuerca autobloicante M-6		2	2	
31	Q012046	Tornillo exagonal M-6x40		1	1	
32	Z105059	Casquillo separador		1	1	
33	Z105058	Eje separador		1	1	
34	Q222012	Tuerca autobloicante M-6		1	1	
35	Z105059	Casquillo separador		1	1	
36	Z105060	Uña arrastre		1	1	
37	Q222012	Tuerca autobloicante M-6		2	2	
38	Q232050	Arandela plana A-8		2	2	
39	Z105057	Rodillo		2	2	
40	Z105058	Eje separador		2	2	
41	Q232050	Arandela plana A-8		2	2	
42	Q012046	Tornillo exagonal M-6x40		2	2	
43	Q162040	Tuerca exagonal M-6		2	2	
44	Q242040	Arandela abanico A-6		2	2	
45	Q012042	Tornillo exagonal M-6x15		4	4	
46	Q232040	Arandela plana A-6		4	4	
47	Q308002	Arandela dubc A-6		4	4	
48	Q222012	Tuerca autobloicante M-6		4	4	
49	Z282542	Peto 90º derecha posterior		1	-	
s/n	Z282532	Peto 90º izquierda posterior		-	1	
50	Z282544	Peto 90º derecha lateral		1	-	
s/n	Z282534	Peto 90º izquierda lateral		-	1	
51	Q102548	Tornillo coginete		1	1	
52	Z102549	Rodillo		1	1	
53	Q232050	Arandela plana A-8		1	1	
54	Q308000	Arandela dubc A-8		1	1	
55	Q242040	Arandela abanico A-6		13	13	
56	Q182040	Tuerca exagonal M-6		13	13	
57	Z282540	Mesa entrada 90º derecha		1	-	
s/n	Z282530	Mesa entrada 90º izquierda		-	1	
58	Z102534	Placa refuerzo (calcleado a mesa)		1	1	
59	Q232050	Arandela plana A-8		1	1	
60	Q162050	Tuerca exagonal M-8		2	2	