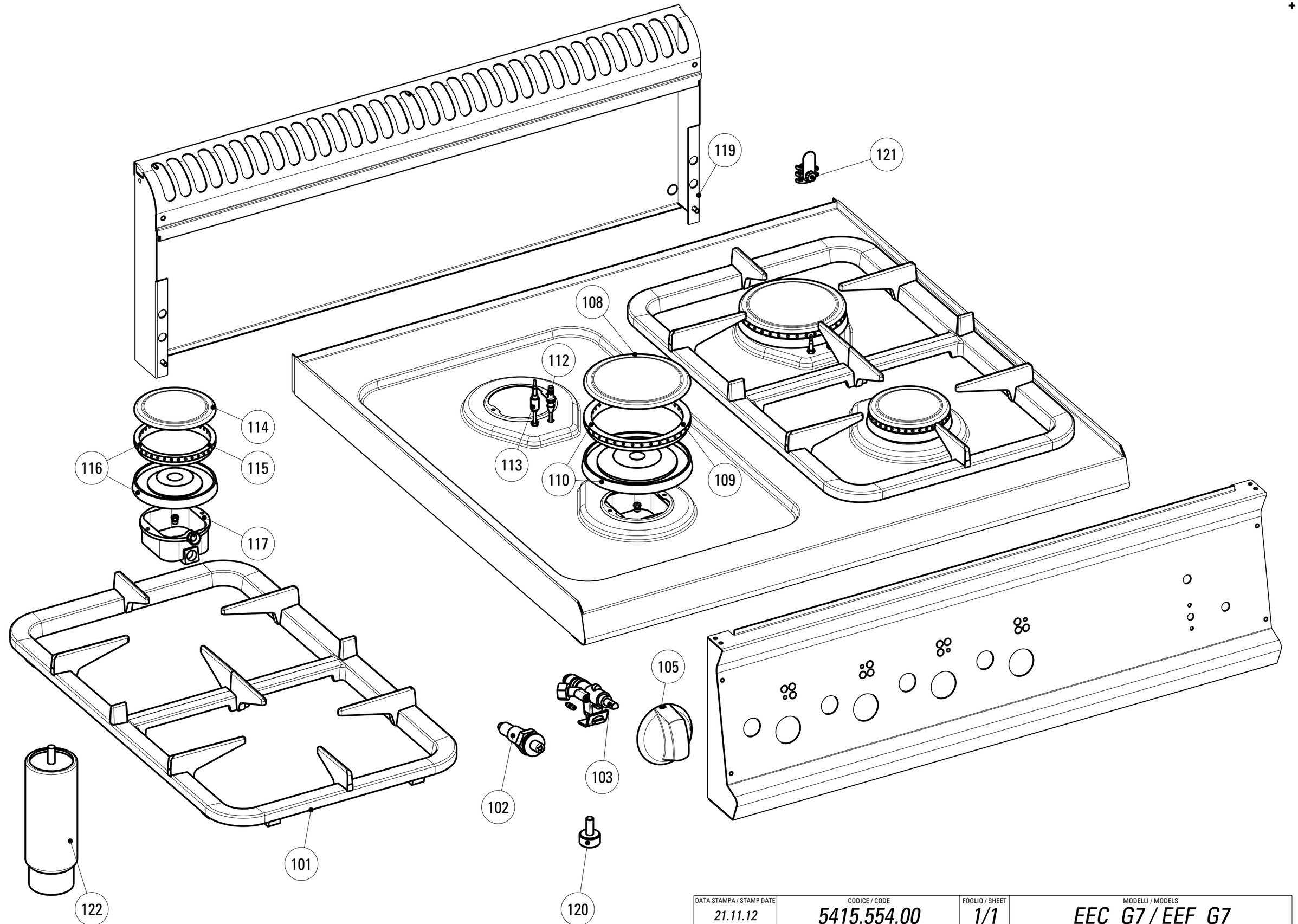

DATA STAMPA / STAMP DATE	CODICE / CODE	FOGLIO / SHEET	MODELLI / MODELS
21.11.12	5415.554.00	1/1	EEC_G7 / EEF_G7

Artic./Item	Descrizione/Description	Modello/Model
613069	**PIANO COTTURA GAS 6 FUOCHI SU VANO APERTO** **6 BURNERS FREESTANDING GAS BOILING TOP**	**EEC105FG7**

Cons./Recom.	Pos./Posit.	Ricambio/Replacement			Prezzo/Price List
	101	RC00376000	SUPPORTO PENTOLE SNACK	PAN GRID	80,98
*	102	RC00128000	ACCENDITORE PIEZO CON DADO	PIEZO IGNITER	16,99
*	103	RC00369000	RUBINETTO	GAS COCK	38,28
	105a	RC01884000	MANOPOLA GAS SNACK NERA	BLACK KNOB FOR LINE SNACK	9,47
	105b	RC02072000	MANOPOLA GAS SNACK GRIGIA	GREY KNOB	8,79
*	108	RC00375000	COPERCHIO BRUCIATORE UR	COVER FOR "ULTRARAPID" BURNER	17,54
*	109	RC01832000	SPARTIFIAMMA ULTRARAPIDO SNACK	SNACK ULTRARAPID BURNER COVER	34,58
	110	RC00374000	GRUPPO VENTURI SPARTIFIAMMA UR	VENTURI GROUP (ULTRARAPID)	31,55
*	112	RC00368000	CANDELETTA D'ACCENSIONE E MOLLA	SPARK PLUG	9,50
*	113	RC00367000	TERMOCOPPIA L=600MM	THERMOCOUPLE FOR TOP BURNER	15,56
*	114	RC00373000	COPERCHIO BRUCIATORE R	COVER FOR "RAPID" BURNER	7,83
*	115	RC01833000	SPARTIFIAMMA RAPIDO SNACK	SNACK RAPID BURNER COVER	17,87
	116	RC00372000	GRUPPO VENTURI SPARTIFIAMMA R	VENTURI GROUP (RAPID)	19,31
	117	RC00377000	COPPA BRUCIATORE	BURNER CAP	7,83
	119	RC01052000	CAMINO 1050 L7	FLUE 1050 L7	139,25
	121	RC00304000	MORSETTO EQUIPOTENZIALE COMPLETO	EQUIPOTENTIAL CONNECTING BLOCK	6,62
	122	RC00602000	PIEDE 1"3/4 INOX	FOOT	36,41

L'azienda si riserva il diritto di apportare ulteriori aggiornamenti senza preavviso. / The data may be updated without prior warning