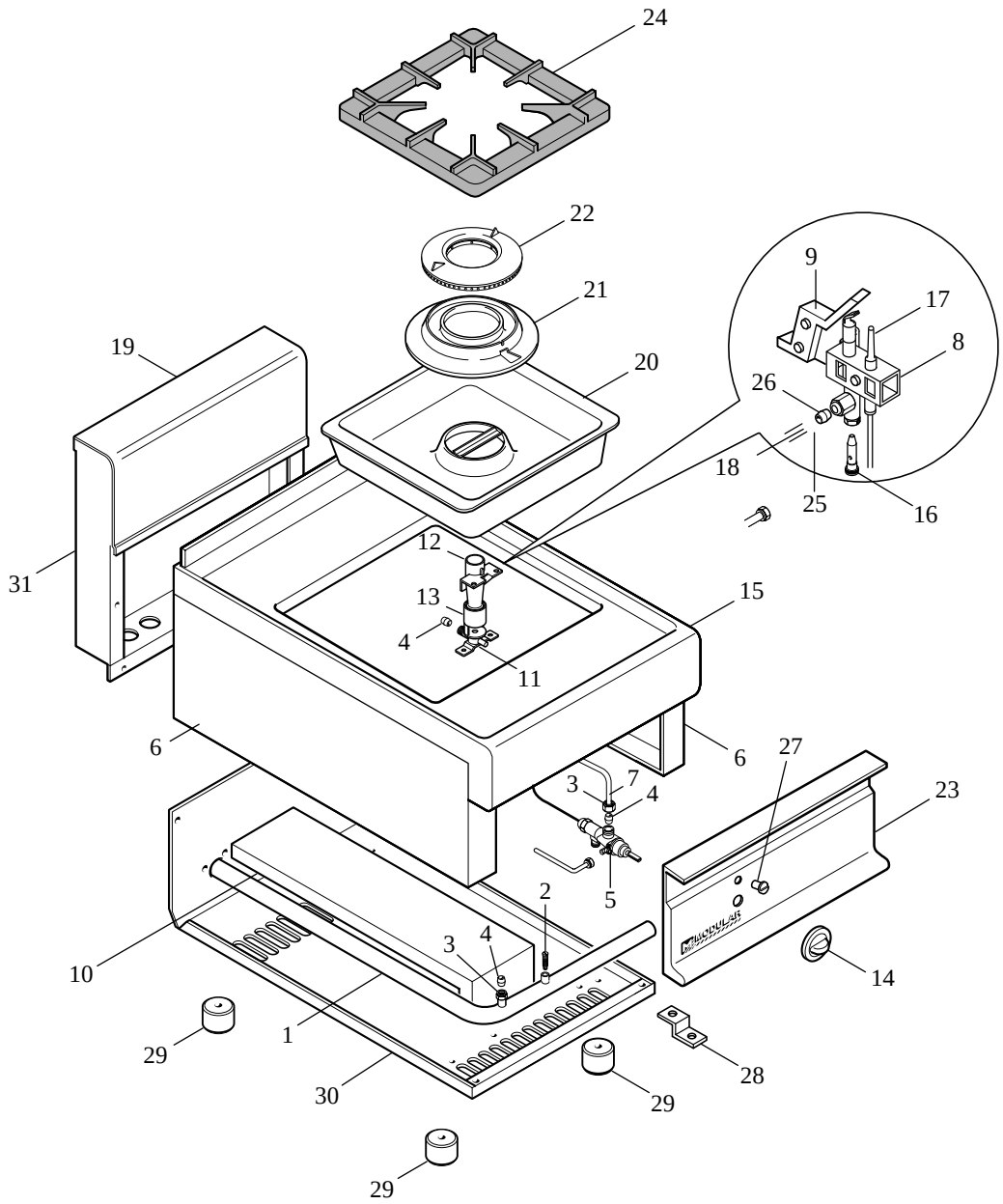
24
22
21
19
20
9
17
8
26
18
25
16
31
12
13
4
11
15
6
6
27
3
7
4
23
5
2
3
4
10
14
1
29
28
30
29
29

MODULAR

LISTA RICAMBI

cod. 253.814.00

PIANO COTTURA GAS 1 FUOCO 7,5 kW

ED. 01-99

MOD. 65/40 PG-40P

POS.	CODICE	RIF. MODIFICHE	DENOMINAZIONE	PREZZO
1	675.014.00		Ass. rampa FTG 40	
2	641.012.00		Vite per presa di pressione M4	
3	673.011.00		Dado per bicono D.10 -M16x1,5	
4	673.001.00		Bicono D.10	
5	671.001.00		Rubinetto in sicurezza SC PEL 21S	
6	621.026.00		Fianco top	
7	675.140.00		Collegamento rubinetto bruciatore PG/40P	
8	672.080.00		Pilota regolabile deflettore una fiamma	
9	623.241.00		Supporto pilota bruciatore "D"	
10	622.288.00		Supporto bruciatori "C"-"D" cucine	
11	673.020.00		Portaugello per bruciatore top	
12	672.010.00		Venturi per bruciatore top	
13	672.016.00		Boccola per bruciatore	
14	612.001.00		Ass. manopola gas pilota De 62	
15	611.398.00		Ass. piano PG/40P	
16	672.094.00		Portaugello con ugello D.20	
17	672.025.00		Termocoppia M9x1 L.=500 giunto unificato	
18	675.149.00		Collegamento pilota bruc. "D" PG/40P	
19	611.005.00		Ass. alzatina posteriore neutra 40	
20	911.011.00		Ass. bacinella smaltata bruc. "D"-"E"	
21	672.101.00		Corpo bruciatore "E" D. 150-7,5 kW	
22	672.093.00		Spartifiamma bruciatore "E" D. 109-7,5 kW	
23	611.399.00		Ass. cruscotto PG/40P	
24	681.019.00		Griglia 1 fuoco 400x400	
25	673.013.00		Raccordo bicono D.4-M10x1 095813	
26	673.004.00		Bicono pilota D4	
27	682.003.00		Placchetta indice	
28	623.002.00		Squadretta fissaggio cruscotto	
29	651.001.00		Piedino D.30xH.20	
30	622.004.00		Fondo top 40 gas	
31	621.027.00		Schienale da 40	