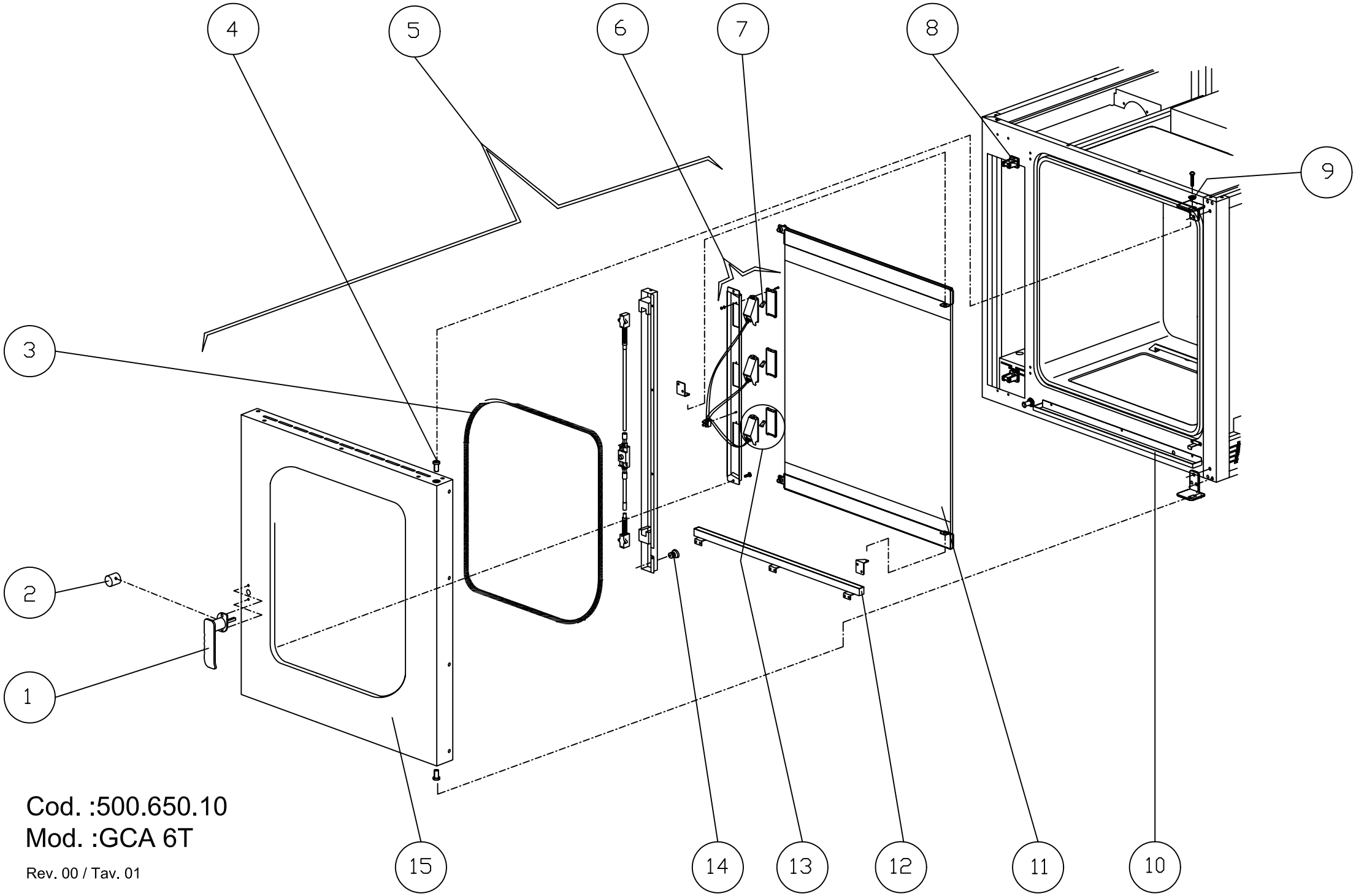

Cod. :500.650.10
Mod. :GCA 6T

Rev. 00 / Tav. 01

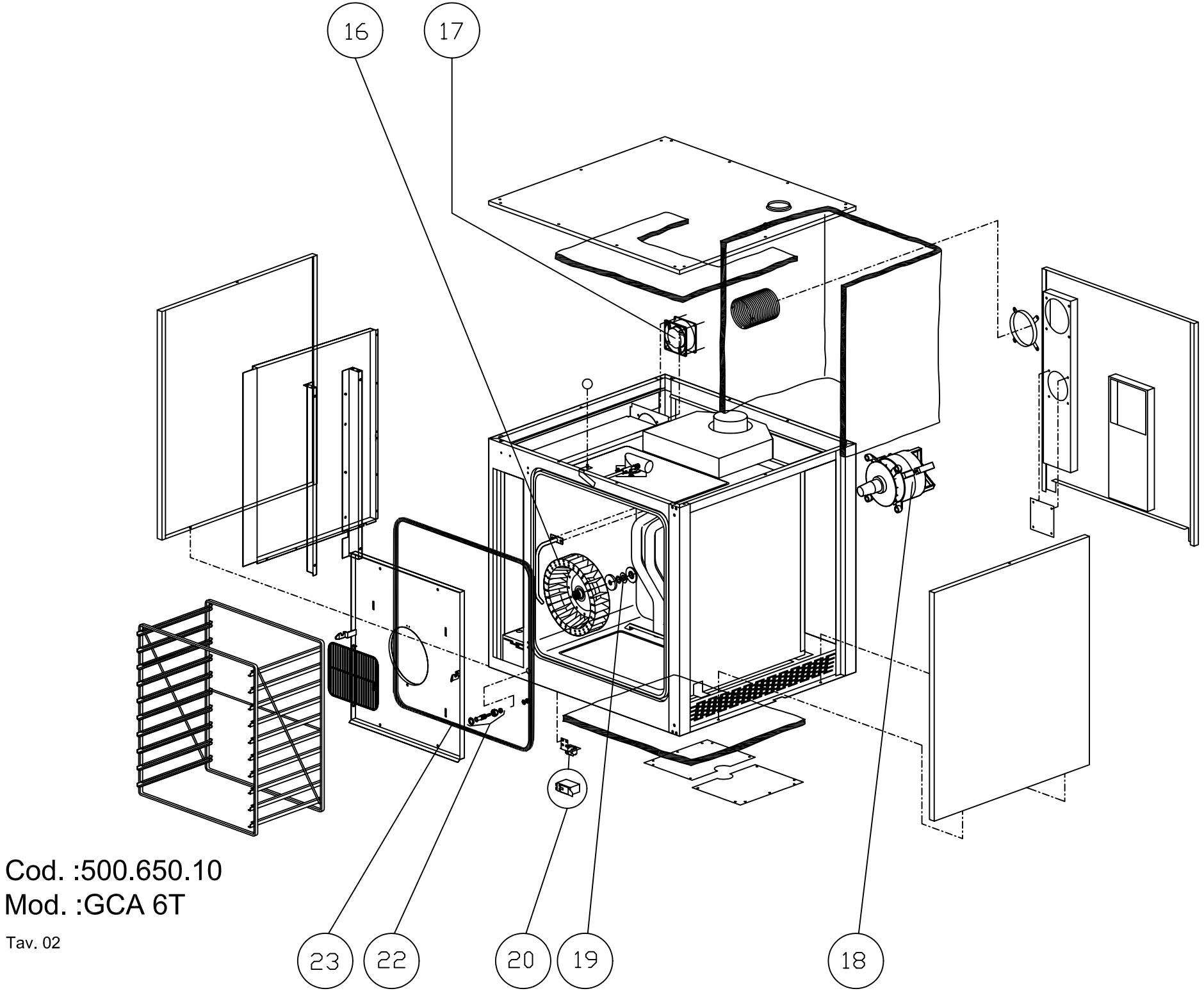

Cod. :500.650.10
Mod. :GCA 6T

Tav. 02

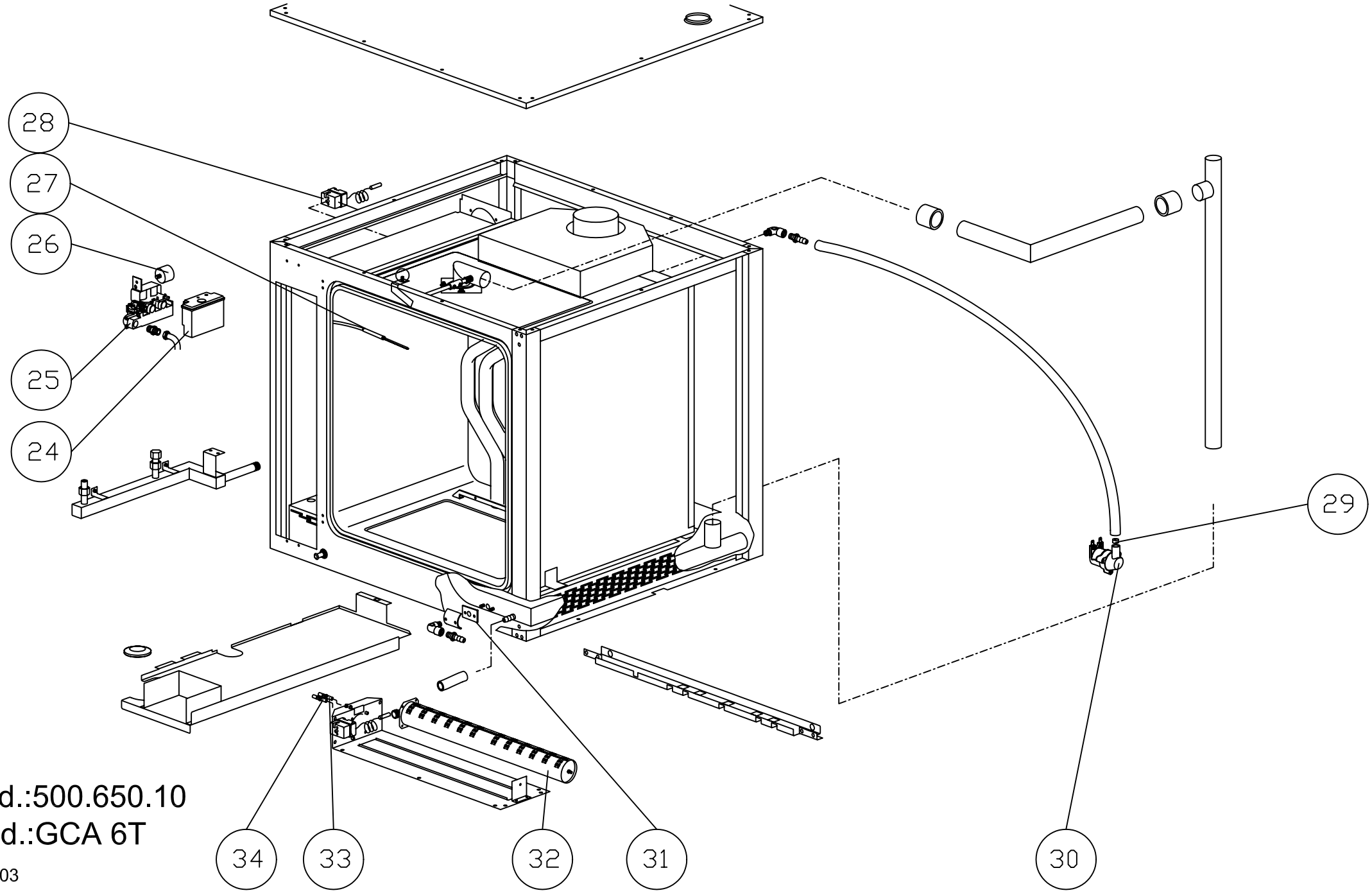

Cod.:500.650.10
Mod.:GCA 6T

Tav. 03

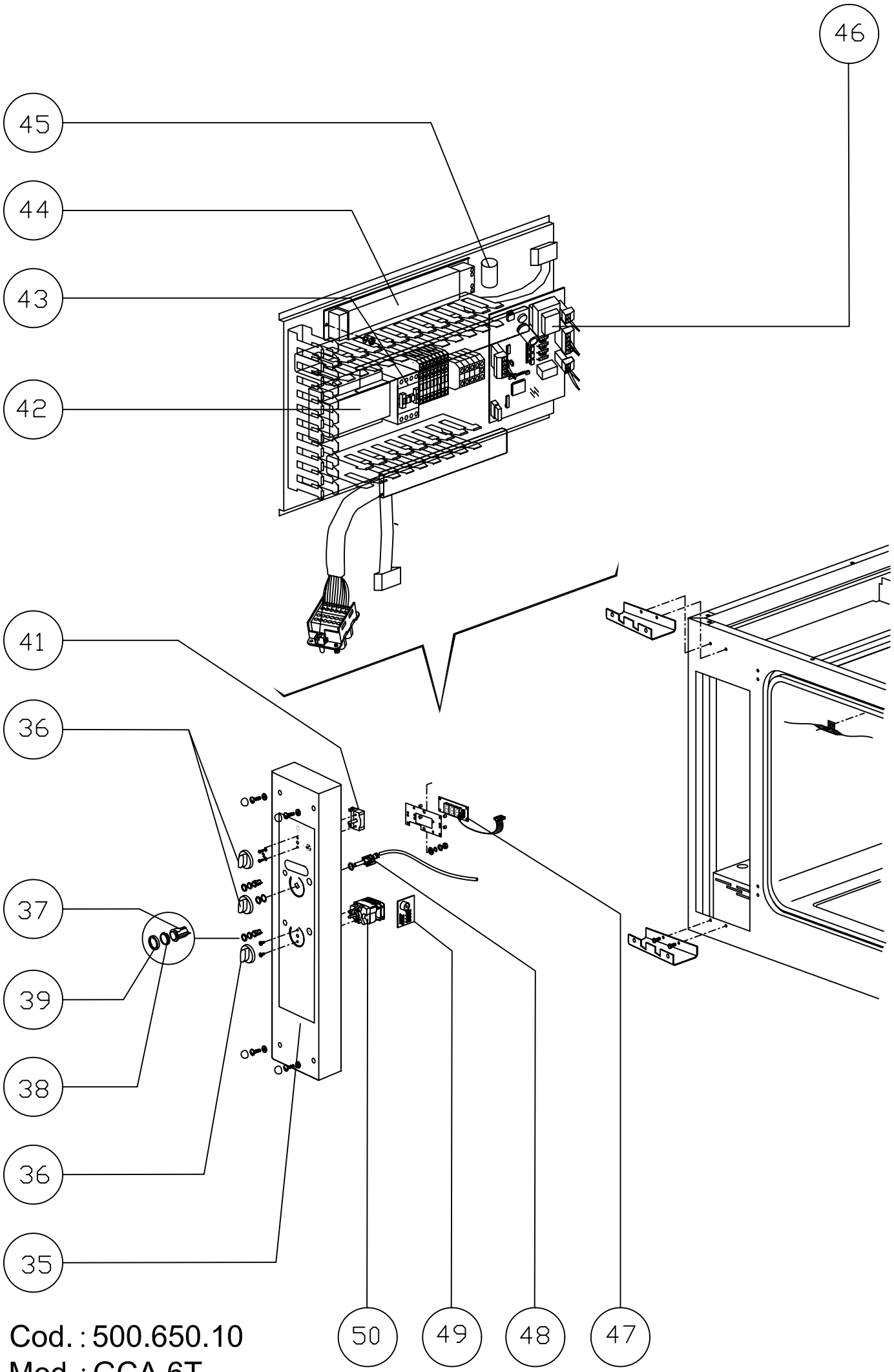

Cod. : 500.650.10

Mod. : GCA 6T

Tav. 04

CODICE	VALID.	SCAD.	POS.	ITA
2012263			**1**	Maniglia per porta forno completa
2011212			**2**	Bussola interna maniglia d=36
7070179			**3**	Guarnizione nera x porta 50 SH
2011881			**4**	Perno sup. Per porta d.19
2013120			**5**	Porta completa
2012515			**6**	Portalampada cablato completo
6061054			**7**	Lampada alogena 12v 20w
5900122			**8**	Nasello x chiusura 01.0218
2011882			**9**	Perno regolazione porta d.20
2011892			**10**	Bacinella s/condensa forno ass.ta
2013129			**11**	Vetro serigrafato x forno ass.to
2011888			**12**	Bacinella r/condensa vetro ass.ta
6063075			**13**	Portalampada completo lamp.vet.ca.
6063077			**13A**	Vetro x lampada
2011887			**14**	Riscontro x perno micro porta
2013121			**15**	Porta + vetro temp. per forno
5901006			**16**	Ventola forno pala polig. 180x100
6033175			**17**	Ventilatore 120x120x38 classe f
6032122			**18**	Motore as.3ph 2758 HP0,25/0,05 CL.H
7070150			**19**	Guarnizione albero m. 9461-15x33x3
6043088			**21**	Micro bip. a pulsante VBR0004
2011886			**22**	Perno micro porta ass.to
7070166			**23**	Guarnizione 08716 nera x porta
7020085			**24**	Controllo di fiamma efd 0503xxx
7020080			**25**	Corpo valvola sit tandem 0830041
6090057			**26**	Filtro antidisturbo flcs270501
6000083			**27**	Sonda PT100 tubo 110x4 cavo 1400
6010008			**28**	Termostato 3f sic.350°c 5532562807
6042095			**29**	Ugello x elettrovalvola 0,25 l/1'
6042070			**30**	Elettrovalvola 1 via c/filtro v240
2011777			**31**	Guarnizione x flangia s.u. .58x46
7090102			**32**	Bruciatore polidoro 104.0535.00
2012109			**33**	Candela accensione vap.
2012108			**34**	Candela rivelazione fiamma vap.
2013823			**35**	Cruscotto compl. Conv. 6gr. MOD
2012261			**36**	Manopola serigrafata per forno d=6
6032020			**37**	Pulsante unip. Bianco p12431200000
6032021			**38**	Cappuccio x pulsante p12 00580055
6032022			**39**	Controcornice nera p1 p12 00551950
6030007			**41**	Interruttore 2X16A 2pos.4922015700
6010084			**42**	Scheda controllo inversione marcia
6046038			**43**	Contattore trip. 25a/ac1 b.230v 1l
6041065			**44**	Trasformatore str105si-h 11,5/230v
6090050			**45**	Filtro antidisturbo 411.13.2210
6010096			**46**	Scheda termoregolatore base
6010095			**47**	Scheda termoregolatore display
6010097			**48**	Potenziometro con cavo
6010090			**49**	Scheda buzzer elet. Con squadrette
6032047			**50**	Temporizzatore 120'logarit. M8 65

CODICE	VALID.	SCAD.	POS.	GB
2012263			1	Oven door knob (complete)
2011212			2	Internal handle bushing d=36
7070179			3	Seal black for door 50 SH
2011881			4	Suppoer spindle for door d.19
2013120			5	Door (complete)
2012515			6	Wired lamp-holder (complete)
6061054			7	Halogen bulb 12v 20w
5900122			8	Whiting for closing
2011882			9	Adjustment spindle for door d.20
2011892			10	Condensation drain tray (oven) (assembly)
2013129			11	Silf-screened glass panel for oven (assembly)
2011888			12	Condensation collector tray (glass) (assembly)
6063075			13	Lamp-holder (complete) for glass lamp ca.
6063077			13A	Glass for lamp
2011887			14	Counterplate for door microswitch spindle
2013121			15	door+ Glass for oven
5901006			16	Oven fan with polygonal blades 180x100
6033175			17	Fan 120x120x38 class f
6032122			18	Motor a.3ph 2758 hp0,25/0,05 cl.h
7070150			19	Shaft seal m. 9461-15x33x3
6043088			21	Two-pole microswitch to push button VBR0004
2011886			22	Door microswitch spindle (assembly)
7070166			23	Seal 08716 black - for door
7020085			24	Flame control efd 0503xxx
7020080			25	Valve body sit tandem 0830041
6090057			26	Suppressor flcs270501
6000083			27	Sensor pt100 tube 110x4 cable 1400
6010008			28	Thermostat 3f safety.350°c 5532562807
6042095			29	Nozzle for solenoid valve 0,25 l/1'
6042070			30	1-way solenoid valve with filter v240
2011777			31	Flange seal s.u. .58x46
7090102			32	Polidoro burner 104.0535.00
2012109			33	Vaporizer ignition spark plug
2012108			34	Vaporizer flame detector spark plug
2013823			35	Oven control panel (complete) Conv. 6gr. MOD
2012261			36	Silk-screened knob for oven d=6
6032020			37	Single-pole button (white) p12431200000
6032021			38	Cap for button p12 00580055
6032022			39	Black surround p1 p12 00551950
6030007			41	Switch 2x16a 2pos.4922015700
6010084			42	Control/direction reversal board
6046038			43	Three-pole contactor 25a/ac1 b.230v 1l
6041065			44	Transformer str105si-h 11,5/230v
6090050			45	Suppressor 411.13.2210
6010096			46	Thermoregulation board
6010095			47	Display thermoregulation board
6010097			48	Potentiomener with cable
6010090			49	Electronic buzzer board with brackets
6032047			50	Timer 120'logarithmic m8 65

CODICE	VALID.	SCAD.	POS.	F
2012263			1	Poignée pour porte four complète
2011212			2	Douille interne poignée d=36
7070179			3	Joint noir pour porte 50 SH
2011881			4	Pivot sup. Pour porte d.19
2013120			5	Porte complète
2012515			6	Douille câblée complète
6061054			7	Lampe halogène 12v 20w
5900122			8	Mentonnet de fermeture
2011882			9	Pivot réglage porte d.20
2011892			10	Bac s/condensation four assemblé
2013129			11	Vitre sérigraphiée x chambre assemblée
2011888			12	Bac r/condensation vitre assemblé
6063075			13	Douille complète lamp. Vitre ch.
6063077			13A	Vitre por lampe
2011887			14	Butée x pivot microcontact porte
2013121			15	porte + Vitre pour four
5901006			16	Ventilateur four pale polyg. 180x100
6033175			17	Ventilateur 120x120x38 classe f
6032122			18	Moteur as.3ph 2758 hp0,25/0,05 cl.h
7070150			19	Joint arbre m. 9461-15x33x3
6043088			21	Microcontact bip. a button VBR0004
2011886			22	Pivot microcontact porte assemblé
7070166			23	Joint 08716 noir x porte
7020085			24	Contrôle de flamme efd 0503xxx
7020080			25	Corps vanne sit tandem 0830041
6090057			26	Filtre antiparasites flcs270501
6000083			27	Sonde pt100 tube 110x4 câble 1400
6010008			28	Thermostat 3f séc.350°c 5532562807
6042095			29	Buse x électrovanne 0,25 l/1’
6042070			30	Électrovanne 1 voie + filtre v240
2011777			31	Joint x bride s.u. .58x46
7090102			32	Brûleur polidoro 104.0535.00
2012109			33	Bougie activation vap.
2012108			34	Bougie détection flamme vap.
2013823			35	Bandeau de commande compl.four Conv. 6gr. MOD
2012261			36	Bouton sérigraphié pour four d=6
6032020			37	Bouton-poussoir unip. Blanc p12431200000
6032021			38	Capuchon x bouton-poussoir p12 00580055
6032022			39	Contre-cadre noir p1 p12 00551950
6030007			41	Interrupteur 2x16a 2pos.4922015700
6010084			42	Carte contrôle inversion marche
6046038			43	Contacteur trip. 25a/ac1 b.230v 1l
6041065			44	Transformateur str105si-h 11,5/230v
6090050			45	Filtre antiparasites 411.13.2210
6010096			46	Carte thermorégulateur
6010095			47	Carte thermorégulateur afficheur
6010097			48	Potentiomètre avec câble
6010090			49	Carte avertisseur élect. + équerres
6032047			50	Temporisateur 120’ logarit. M8 65

CODICE	VALID.	SCAD.	POS.	D
2012263			1	Griff für ofentür komplett
2011212			2	Buchse innen griff d=36
7070179			3	Dichtung schwarz für ofentür 50 SH
2011881			4	Stift ober für tür d.19
2013120			5	Komplette tür
2012515			6	Verkabelte lampenfassung komplett
6061054			7	Halogenlampe 12v 20w
5900122			8	Verschluss
2011882			9	Einstellstift tür d.20
2011892			10	Zus gebauter schale l/kondenswasser ofen
2013129			11	Zus gebauter serigraphiertes glas für ofen
2011888			12	Zus gebauter schale r/kondenswasser glas
6063075			13	Lampenfassung komplett
6063077			13A	Lampenglas
2011887			14	Anschlag x stift türmikroschalter
2013121			15	ofentür+ Gehärtetes glass
5901006			16	Gebläse ofen polig. Flügel 180x100
6033175			17	Gebläse 120x120x38 klasse f
6032122			18	Motor a.3ph 2758 hp0,25/0,05 cl.h
7070150			19	Dichtung welle m. 9461-15x33x3
6043088			21	Microschalter zweipolig mit drukknopf VBR0004
2011886			22	Zus gebauter stift türmikroschalter
7070166			23	Dichtung 08716 schwarz x tür
7020085			24	Flammenkontrolle efd 0503xxx
7020080			25	Ventilkörper sit tandem 0830041
6090057			26	Entstörfilter flcs270501
6000083			27	Sonde pt100 schlauch 110x4 kabel 1400
6010008			28	Thermostat 3f sic.350°c 5532562807
6042095			29	Düse x magnetventil 0,25 l/1'
6042070			30	1-wegiges magnetventil mit filter v240
2011777			31	Dichtung x flansch s.u. .58x46
7090102			32	Brenner polidoro 104.0535.00
2012109			33	Zündkerze kompletter gasbetriebener dampfgenerator
2012108			34	Flammenerkennungskerze kompletter gasbetriebener da
2013823			35	Kompl. Bedienblende ofen Conv. 6gr. MOD
2012261			36	Serigraph. Griff für ofen d=6
6032020			37	Einpoliger weisser knopf p12431200000
6032021			38	Kappe x knopf p12 00580055
6032022			39	Schwarzer gegenrahmen p1 p12 00551950
6030007			41	Schalter 2x16a 2pos.4922015700
6010084			42	Steuerplatine umsteuerung
6046038			43	Dreif. Schaltschütz 25a/ac1 b.230v 1l
6041065			44	Transformator str105si-h 11,5/230v
6090050			45	Entstörfilter 411.13.2210
6010096			46	Platine wärmeregler
6010095			47	Platine wärmeregler display
6010097			48	Potentiometer mit kabel
6010090			49	Platine elekt. Buzzer mit winkeln
6032047			50	Zeitgeber 120'logarit. M8 65

CODICE	VALID.	SCAD.	POS.	E
2012263			1	Asa para puerta horno completa
2011212			2	Forro interno asa d=36
7070179			3	Junta negra para puerta 50 SH
2011881			4	Perno sup. Para puerta d.19
2013120			5	Puerta completa
2012515			6	Portalámparas cableado completo
6061054			7	Luz alógena 12v 20w
5900122			8	Codillo para cierre
2011882			9	Perno regulación puerta d.20
2011892			10	Cubeta v/agua condens. Horno ens.da
2013129			11	Cristal serigrafiado para horno ens.do
2011888			12	Cubeta r/agua condens. Cristal ens.da
6063075			13	Portalámparas completo lamp.vet.ca.
6063077			13A	Cristal para lámparas
2011887			14	Alojamiento para perno micro puerta
2013121			15	puerta + Cristal templado para horno
5901006			16	Ventilador horno pala polig. 180x100
6033175			17	Ventilador 120x120x38 clase f
6032122			18	Motor a.3ph 2758 hp0,25/0,05 cl.h
7070150			19	Junta eje m. 9461-15x33x3
6043088			21	Micro bip. a pulsador VBR0004
2011886			22	Perno micro puerta ens.do
7070166			23	Junta 08716 negra x puerta
7020085			24	Control de llama efd 0503xxx
7020080			25	Cuerpo válvula sit tandem 0830041
6090057			26	Filtro antiparásito flcs270501
6000083			27	Sonda pt100 tubo 110x4 cavo 1400
6010008			28	Termostato 3f seg.350°c 5532562807
6042095			29	Boquilla para electroválvula 0,25 l/1'
6042070			30	Electroválvula 1 via c/filtro v240
2011777			31	Junta para brida s.u. 58x46
7090102			32	Quemador polidoro 104.0535.00
2012109			33	Bujía encendido vap.
2012108			34	Bujía detección llama vap.
2013823			35	Tablero compl.horno Conv. 6gr. MOD
2012261			36	Llave serigrafiada para horno d=6
6032020			37	Tecla unip. Blanca p12431200000
6032021			38	Capucha para tecla p12 00580055
6032022			39	Contramarco negro p1 p12 00551950
6030007			41	Interruptor 2x16a 2pos.4922015700
6010084			42	Circuito control inversión sentido
6046038			43	Contactor trip. 25a/ac1 b.230v 1l
6041065			44	Transformador str105si-h 11,5/230v
6090050			45	Filtro antiparásito 411.13.2210
6010096			46	Circuito termorregulador
6010095			47	Circuito termorregulador display
6010097			48	Potenciómetro con cable
6010090			49	Circuito buzzer eléct. Con escuadras
6032047			50	Temporizador 120'logarit. M8 65