MODULAR

# MOD. 70/70 GRL

ED. 01-08
TAV. 253.693.02

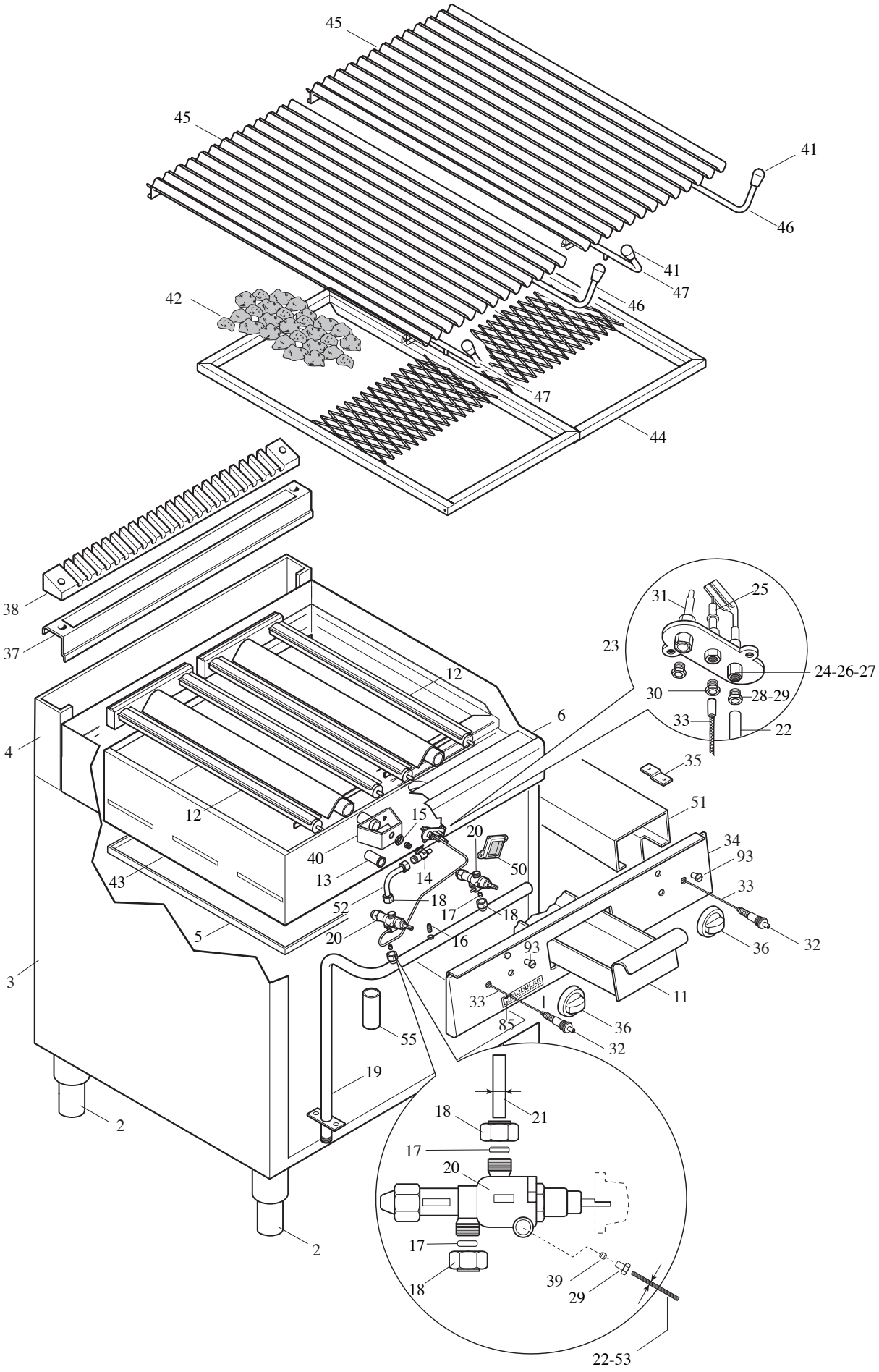

**MODULAR**

LISTA RICAMBI

code 253.694.02

# GRIGLIA A PIETRA LAVICA

## MOD. 70/70 GRL

ED. 01-08

| POS. | CODICE | RIF. MODIFICHE | DESCRIZIONE | PREZZO |
|---|---|---|---|---|
| 2 | 912.033.00 | | Piede 2” vite M10 | |
| 3 | 621.781.00 | | Involucro mobile 70/70 | |
| 4 | 621.770.00 | | Schienale super. 70/70 | |
| 5 | 622.410.00 | | Fondo top 70/70 | |
| 6 | 611.936.13 | | Ass. piano 70/70 GRL | |
| 11 | 611.637.00 | | Ass. cassetto GRL | |
| 12 | 672.143.00 | | Ass. bruciatore griglia pietra lavica | |
| 13 | 941.085.00 | | Boccola regolazione aria PLG | |
| 14 | 673.023.00 | | Portaugello per tubo D.10 | |
| 15 | 673.024.00 | | Dado portaugello M14x1 | |
| 16 | 614.012.00 | | Vite per presa di pressione M4 | |
| 17 | 673.001.00 | | Bicono D.10 | |
| 18 | 673.011.00 | | Dado per bicono D.10 M16x1,5 | |
| 19 | 675.255.00 | | Ass. rampa 90/40 FTG | |
| 20 | 671.001.00 | | Rubinetto gas in sicurezza SC PEL 21S | |
| 21 | 675.376.00 | | Collegamento rub.bruciatore 70/70 GRL | |
| 22 | 675.380.00 | | Collegamento pilota GRL 70/70 | |
| 23 | 672.142.00 | | Ass.pilota Target per metano completo 36 | |
| 24 | 672.014.00 | | Pilota Target 2 fiamme 0.140.011 SIT | |
| 25 | 672.015.00 | | Candela tonda M4 L.59 | |
| 26 | 674.000.00 | | Ugello Target n°36 Metano | |
| 27 | 674.001.00 | | Ugello Target n°19 GPL | |
| 28 | 673.004.00 | | Bicono pilota D.4 | |
| 29 | 673.013.00 | | Raccordo per bicono D.4 | |
| 30 | 673.014.00 | | Raccordo fissaggio candela | |
| 31 | 672.001.00 | | Termocoppia Target M9x1 L=500 | |
| 32 | 672.006.00 | | Accenditore piezo | |
| 33 | 666.001.00 | | Cavo accensione l=500 | |
| 34 | 6211088.00 | | Cruscotto 70/70 FTG | |
| 35 | 623.002.15 | | Squadretta fissaggio cruscotto | |
| 36 | 612.051.00 | | Ass. manopola grigia D72 gas pilota | |
| 37 | 611.931.00 | | Ass. alzatina forata 70/70 FTG | |
| 38 | 621.923.13 | | Griglietta per alzatina 70/70 | |
| 39 | 673.004.00 | | Bicono D.4 | |
| 40 | 911.749.15 | | Ass. staffa porta ugello PLG | |
| 41 | 951.020.00 | | Impugnatura griglia PLG | |
| 42 | 0855.00001.0 | | Roccia lavica pezzartura 30÷50 Kg | |
| 43 | 610.164.00 | | Ass. camera di combustione 70/70 GRL | |
| 44 | 611.938.00 | | Ass.braciere 70/70 GRL | |
| 45 | 611.940.00 | | Ass.griglia carne 70/70 GRL | |
| 46 | 611.941.00 | | Asta dx movimento GRL S.7 | |

**MODULAR**

LISTA RICAMBI

code 253.694.02

# GRIGLIA A PIETRA LAVICA

## MOD. 70/70 GRL

ED. 01-08

| POS. | CODICE | RIF. MODIFICHE | DESCRIZIONE | PREZZO |
|---|---|---|---|---|
| 47 | 611.942.00 | | Asta sx movimento GRL S.7 | |
| 50 | 512.002.00 | | Ass. specchietto ispezione bruciatore | |
| 51 | 611.697.00 | | Ass. supporto cassetto GRL | |
| 53 | 675.379.00 | | Collegamento pilota GRL 70/70 | |
| 55 | 911.845.00 | | Ass. tubo scarico | |
| 85 | 250.389.00 | | Marchio lenticolare modular | |
| 93 | 682.003.00 | | Placchetta per indice | |