DESPIECES

ARMARIOS SNACK-2100

FAGOR INDUSTRIAL

Rev.: Mar-2011

RECAMBIOS

ARMARIOS SNACK-2100

Mar-2011

FAGOR

FAGOFRI S.A.

Nº	CÓDIGO	DESCRIPCIÓN	AFP-2103	AFP-2104	AFP-2105	AFP-2106	AF-2104-P	AF-2105-P	AF-2106-P	AF-2104-C	AF-2105-C	AF-2106-C	AEP-2103
MODELOS			SNACK										
1	6007050017	PATA REGULABLE ARM.GASTRO	6	6	6	6	6	6	6	6	6	6	6
3	6021350021	SONDA CAREL NTC030HP00 3MT	1	1	1	1	2	2	2	2	2	2	1
4	A109010503	CABEZA AFP-2100	1	1	1	1							1
4	A109010509	CABEZA AF-2100 DPTO					1	1	1	1	1	1	
5	6021130041	MICROR.CONMUT.E3111CA	3	3	3	3	3	3	3	3	3	3	3
6	6023010408	PEG.CUAD.FAGOR REFR.347,5X60	1	1									
6	6023010405	PEG.CUAD.FAG REFRIG.ILUM.											1
6	6023010406	PEG.CUAD.FAG ARMAR.DPTO.					1	1	1	1	1	1	
7	6021130001	INTERRUPTOR BIPOLAR AMB. ON/OFF	1	1	1	1	2	2	2	2	2	2	1
8	6021130002	INTERRUPTOR UNIPOLAR LUMINOS. AMB.											1
9	6021350018	TERMOS REFRI CAREL PYCO1SN515	1	1	1	1	1	1	1	1	1	1	1
10	A109250012	SOP.CARC.VENTIL.AFP-1400 COMP.	1	1	1	1	1	1	1	1	1	1	1
11	6029010014	EV.B14T2R426A6S DPTO.PESC PIN.					1	1	1				
11	6029010149	2XBAT.4T6R350A6S PINT.AFN1400	1	1	1	1	1	1	1	1	1	1	1
11	6029010144	EV.COMP.FC-61B AR.C/T CONG IZD								1	1	1	
12	A109250011	SUJ.VENT.AFP-1400,1600 COMPACT	1	1	1	1	1	1	1	1	1	1	1
13	6021050067	VENT.EVAP.10W S/ARO S/PATAS	1	1	1	1	1	1	1	1	1	1	1
14	6027130005	REJILLA VENT.D297 PINTADA	1	1	1	1	1	1	1	1	1	1	1
15	A109250014	CUBRER.2BAT4T6R350A 6S AFN1400	2	2	2	2	2	2	2	2	2	2	2
16	6003010033	DESAGÜE 1/2 PULG. CUELLO CORTO					1	1	1				
17	6003010175	CODO PVC MIXTO 90º 20x1/2					1	1	1				
18	6021010161	COMPR.NEK-6214-Z 220V 50HZ	1	1	1	1	1	1	1	1	1	1	1
19	6029020005	CONDENSADOR 10x4 TECHO	1	1	1	1	1	1	1	1	1	1	1
20	6021050002	VENTILADOR 10W PATA PALA 220V	1	1	1	1	1	1	1	2	2	2	1
21	6003010023	BANDEJA EVAPORACIÓN AUTOMÁTICA	1	1	1	1				2	2	2	1
22	6021290057	REGLETA ELECTRONICA 21W T5	2	2	2	2	2	2	2	2	2	2	2
23	6003010184	CANALIZADOR AGUA 150 GRIS REFRIGERACION	1	1	1	1	1	1	1	1	1	1	1
24	6003010192	CANALIZADOR AGUA 150 NEGRO MANT.CONGEL.								1	1	1	
26	6027010087	PARRILLA 560X542 AR.SNACK	9	9	9	9	7	7	7	7	7	7	9
27	6027010086	PARRILL.500X158SUPL.SNACK	2	2	2	2	1	1	1	1	1	1	2
27	6027010089	PARRILLA 455x154 SUPL.1400 LUZ	4	4	4	4	3	3	3	3	3	3	4
28	A109050445	CREMALL.INT.AFP-SNACK	6	6	6	6	4	4	4	4	4	4	6
29	A109050557	CREMALL.INT.DPTO.AF-702-C								2	2	2	
29	A109050559	CREMAL.INT.PEQ.EXT.DPTO					2	2	2	2	2	2	
29	A109050443	CREMALL.DEL.DCH.AFP-SNACK	3	2	1		2	1		2	1		3
29	A109050444	CREMAL.DEL.IZD.AFP-SNACK	3	2	1		2	1		2	1		3
29	A109050493	CREM.DELANT.DCH.PEQ.AFP		2	4	6	1	3	5	1	3	5	
29	A109050494	CREM.DELANT.IZD.PEQ.AFP		2	4	6	1	3	5	1	3	5	
29	A109050769	CREM. DCHA. DPTO PESCADO 2100					1	1	1	1	1	1	
29	A109050768	CREM. IZDA DPTO. PESCADO 2100					1	1	1	1	1	1	
31	A109010504	REJILLA MOTOR 2100	1	1	1	1	1	1	1	1	1	1	1
32	A169010090	PUE PEQ AFP/AFN IZD			2	4		2	4		2	4	
32	A169010093	PUE PEQ AFP/AFN DCH		2	2	2	2	2	2	2	2	2	
32	A169010081	PUE CAR AFP/AFN IZD	2	2	1		2	1		2	1		
32	A169010086	PUE CAR AFP/AFN DCH	1										
33	6045010131	BURLET.1457X636PUERT.CARN.	3	2	1		2	1		2	1		3
33	6045010132	BURLETE PUERT.PEQ.691X636		2	4	6	2	4	6	2	4	6	
35	6033010100	BIS.TRS1D DOBL MUELLE DV-2608	3	4	5	6	4	5	6	4	5	6	3
37	A161130021	FRONTI HORZ.POST.AFP MAGNETICO		1	2	3		1	2		1	2	
38	A133010001	SOP.BISAG.DV2606 INF DCH. FRES		1	1	1	1	1	1	1	1	1	
39	6033010130	SOP.BISAG.INF.DCH.	1	1	1	1	1	1	1	1	1	1	1
40	6033010140	SOPORTE SUPERIOR BISAGRA DERECHO	1	1	1	1	1	1	1	1	1	1	1
41	A133010000	SOP.BISAG.DV2607 INF IZQ. FRES			1	2		1	2		1	2	
42	6033010129	SOP.BISAG.INF.IZD.	2	2	2	2	2	2	2	2	2	2	2
43	6033010141	SOPORTE SUPERIOR BISAGRA IZQUIERDO	2	2	2	2	2	2	2	2	2	2	2
44	6033090104	EJE ROSCA EXT.30X10INOX		1	2	3	1	2	3	1	2	3	
45	6033090064	EJE30x10VARIL INOX ROSC.INT M6	3	3	3	3	3	3	3	3	3	3	3
46	6003010136	CAJA ALOJAMIENTO MUELLE GRIS	3	4	5	6	4	5	6	4	5	6	3
47	6021010003	COMPR.TL-5-G R134A					1	1	1				
47	6021010001	COMPR.SC-12-CL R404A								1	1	1	
48	6003050006	CUBETA DPTO CONGEL.530X540								3	3	3	
48	6003050007	CUBETA DPTO PESCADO 530X460					3	3	3				
49	A109050103	FOND.PERF.CUB.DPTO.530X460 AFP-SNACK					3	3	3				
51	A109050563	BANDEJ.GOTEO AF-DPTO PESC.					1	1	1				
52	A109050562	DUELAS EVAP.DPTO.PESCADO 700/800/2100					1	1	1				
53	6021250051	RESIST.DESES.DEP.PESC.220V425W					1	1	1				
54	6021250014	RESIST.MARCO PUERTA INF.28W								1	1	1	
56	6033050015	GUIA SNACK DPTO CONGEL.562mm								6	6	6	
56	6033050010	GUIA SNACK DPTO.PESCADO 519mm					6	6	6				
57	6021350010	TERM CAREL CONG.PYCO1LO016					1	1	1	1	1	1	
58	6021250005	RESIST.BANDEJA 700-20W								1	1	1	
60	6031070067	PUERT.CRIST.AFP-700-1400											3
62	6033010002	TIRADOR ASA CROMADA											3
63	6029020013	CONDENSADOR 10X4 NEUTRO								1	1	1	
63	6029020008	CONDENSADOR 8X2 REF.C CT82DG					1	1	1				
64	6021050004	VENTIL.5W PATA Y PALA DIAM.200					1	1	1				

RECAMBIOS

ARMARIOS SNACK-2100

Mar-2011

FAGOFRI S.A.

Nº	CÓDIGO	DESCRIPCIÓN	AFP-2103	AFP-2104	AFP-2105	AFP-2106	AF-2104-P	AF-2105-P	AF-2106-P	AF-2104-C	AF-2105-C	AF-2106-C	AEP-2103
MODELOS			SNACK										
71	6021010035	CONDEN.ARRANQUE SC-117U5017 80 mF								1	1	1	
71	6021010036	CONDEN.ARRANQUE TL-G 17U5014 60 mF					1	1	1				
71	6021010195	CONDS.ARRANQUE NEK-6214-Z 220V	1	1	1	1	1	1	1	1	1	1	1
73	6021010042	RELE ARRANQUE COMPRESOR SC-12CL								1	1	1	
73	6021010044	RELE ARRANQUE COMPRESOR TL-5G 6000					1	1	1				
73	6021010194	RELE ARRANQUE NEK-6214-Z 220V	1	1	1	1	1	1	1	1	1	1	1
80	A171010116	UD.EVAP.AFP-2100 COMPACTO	1	1	1	1	1	1	1	1	1	1	1
81	A171010115	UD.EV.AF1400C,2100C CONG.COMP.								1	1	1	

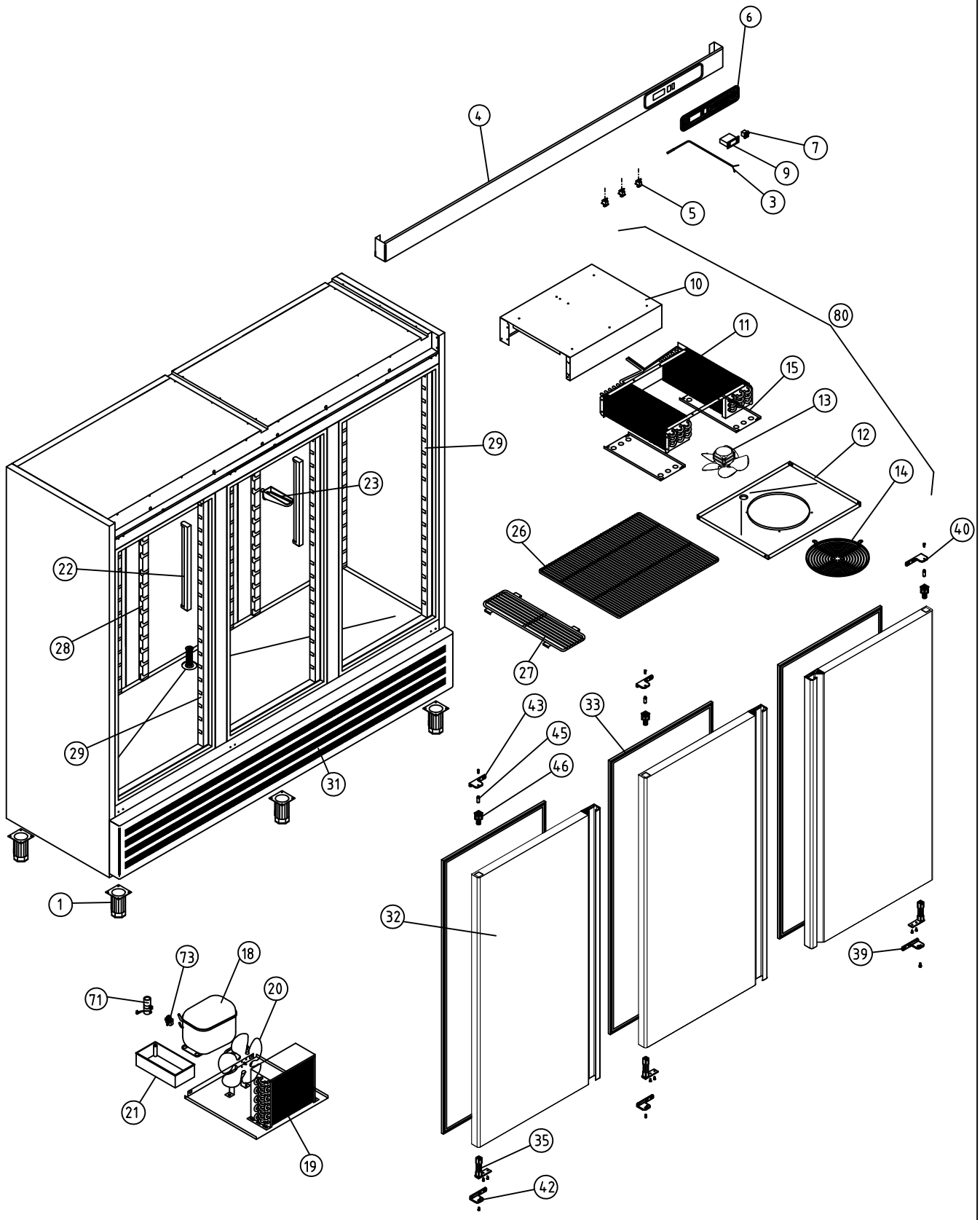

A1 ARMARIOS SNACK

COD. PIEZA: X

COTAS SIN TOLERANCIA DIN 7168-f

Material: MATERIAL ESPESOR

SUSTITUYE A: .

Acabado: ACABADO

SUSTITUIDO POR: .

ANGULAR	GRADO TOLERANCIA	FINO	MEDIO	GRUESO
	HASTA 10 mm	±1°		±1° 30'
	MAS DE 10 A 50 mm	±30'		±50'
	MAS DE 50 A 120 mm	±20'		±25'
	MAS DE 120 A 400 mm	±10'		±15'
	MAS DE 400 mm	±5'		±10'

LINEAL	GRADO TOLERANCIA	FINO	MEDIO	GRUESO
	HASTA 3 mm	±0,05	±0,10	±0,15
	MAS DE 3 A 6 mm	±0,05	±0,10	±0,20
	MAS DE 6 A 30 mm	±0,10	±0,20	±0,50
	MAS DE 30 A 120 mm	±0,15	±0,30	±0,80
	MAS DE 120 A 400 mm	±0,20	±0,50	±1,20
	MAS DE 400 A 1000 mm	±0,30	±0,80	±2,00
	MAS DE 1000 A 2000 mm	±0,50	±1,20	±3,00

COMÚN A

MODELO	Ud.	MODELO	Ud.	MODELO	Ud.	MODELO	Ud.	MODELO
AFP-2103	1							

A4	Nombre	Fecha
Dibujado	A.J.GONZALEZ	Oct-2010
Modificado	.	.

FAGOR
Fagofri, s.a.

Escala 1:30

RECAMBIOS AFP-2103

Código máquina: CODIGO

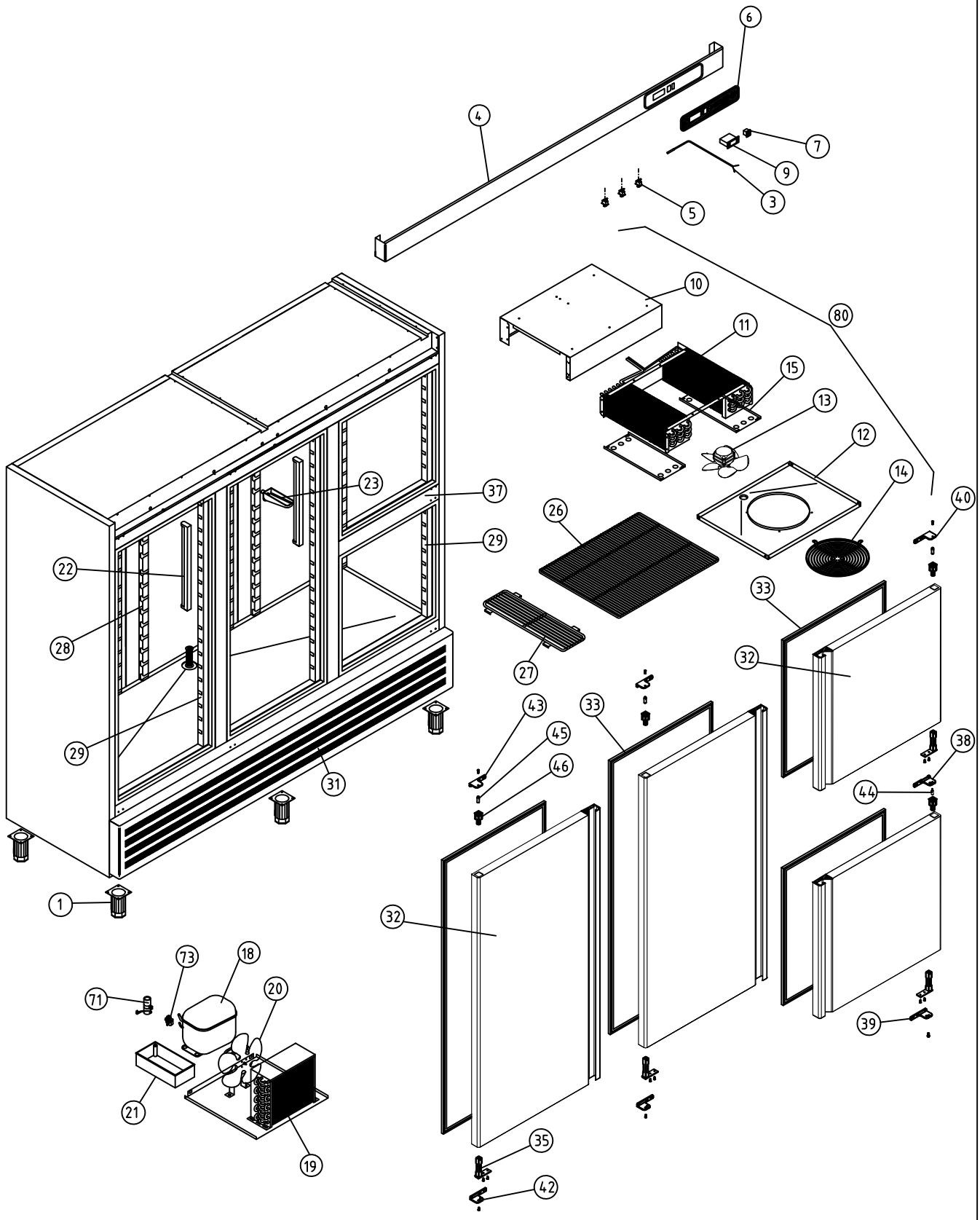

A1 ARMARIOS SNACK

COD. PIEZA: X

COTAS SIN TOLERANCIA DIN 7168-f

Material: MATERIAL ESPESOR

SUSTITUYE A: .

Acabado: ACABADO

SUSTITUIDO POR: .

ANGULAR

GRADO TOLERANCIA	FINO	MEDIO	GRUESO
HASTA 10 mm	±1°		±1° 30'
MAS DE 10 A 50 mm	±30'		±50'
MAS DE 50 A 120 mm	±20'		±25'
MAS DE 120 A 400 mm	±10'		±15'
MAS DE 400 mm	±5'		±10'

LINEAL

GRADO TOLERANCIA	FINO	MEDIO	GRUESO
HASTA 3 mm	±0,05	±0,10	±0,15
MAS DE 3 A 6 mm	±0,05	±0,10	±0,20
MAS DE 6 A 30 mm	±0,10	±0,20	±0,50
MAS DE 30 A 120 mm	±0,15	±0,30	±0,80
MAS DE 120 A 400 mm	±0,20	±0,50	±1,20
MAS DE 400 A 1000 mm	±0,30	±0,80	±2,00
MAS DE 1000 A 2000 mm	±0,50	±1,20	±3,00

COMÚN A

MODELO	Ud.	MODELO	Ud.	MODELO	Ud.	MODELO	Ud.	MODELO
AFP-2104	1							

A4	Nombre	Fecha
Dibujado	A.J.GONZALEZ	Oct-2010
Modificado	.	.

FAGOR
Fagofri, s.a.

Escala 1:30

RECAMBIOS AFP-2104

Código máquina: CODIGO

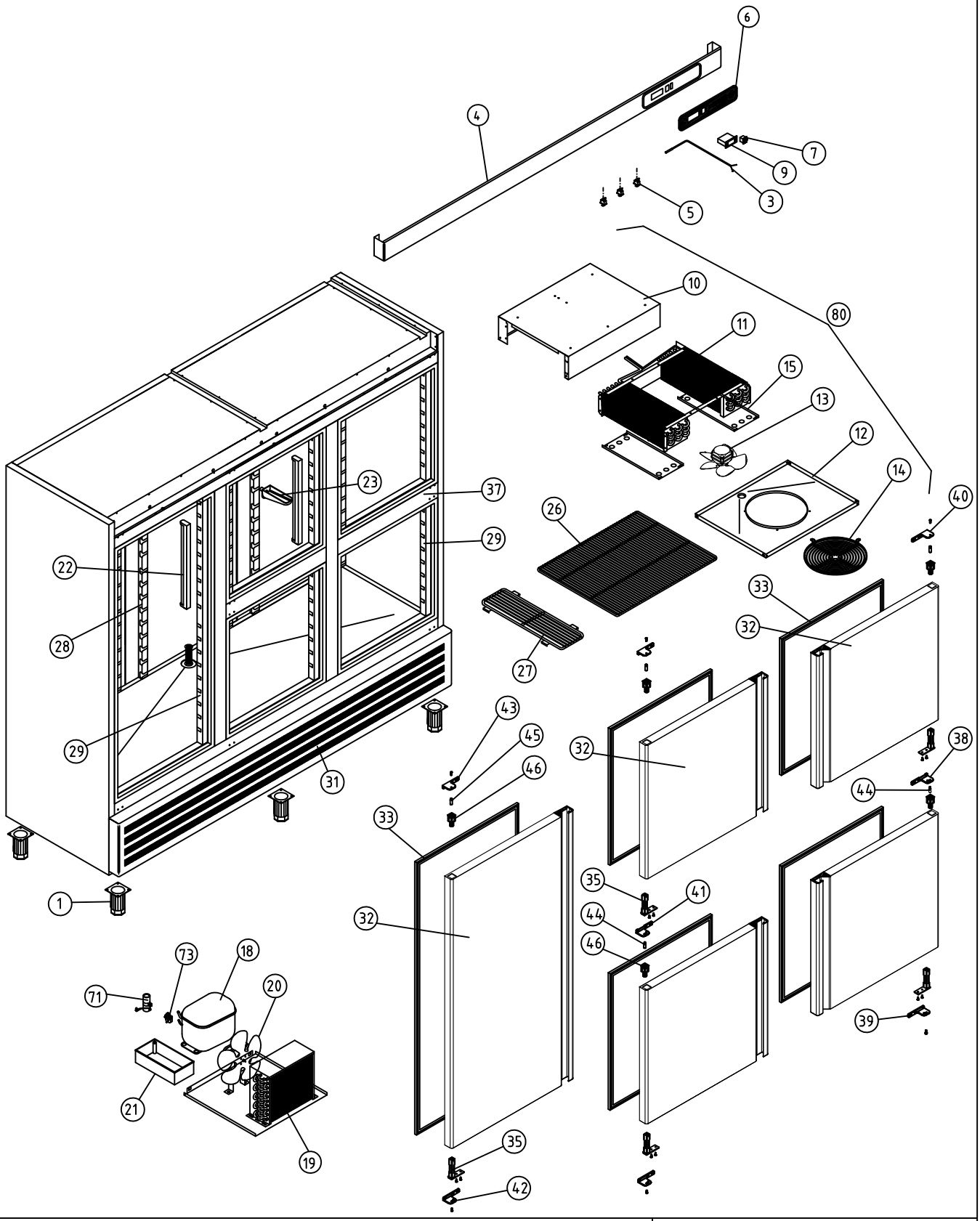

A1 ARMARIOS SNACK				COD. PIEZA: X
COTAS SIN TOLERANCIA DIN 7168-f				SUSTITUYE A: .
Material: MATERIAL ESPESOR				SUSTITUIDO POR: .
Acabado: ACABADO				

ANGULAR

GRADO TOLERANCIA	FINO	MEDIO	GRUESO
HASTA 10 mm	±1°		±1° 30'
MAS DE 10 A 50 mm	±30'		±50'
MAS DE 50 A 120 mm	±20'		±25'
MAS DE 120 A 400 mm	±10'		±15'
MAS DE 400 mm	±5'		±10'

LINEAL

GRADO TOLERANCIA	FINO	MEDIO	GRUESO
HASTA 3 mm	±0,05	±0,10	±0,15
MAS DE 3 A 6 mm	±0,05	±0,10	±0,20
MAS DE 6 A 30 mm	±0,10	±0,20	±0,50
MAS DE 30 A 120 mm	±0,15	±0,30	±0,80
MAS DE 120 A 400 mm	±0,20	±0,50	±1,20
MAS DE 400 A 1000 mm	±0,30	±0,80	±2,00
MAS DE 1000 A 2000 mm	±0,50	±1,20	±3,00

COMÚN A

MODELO	Ud.	MODELO	Ud.	MODELO	Ud.	MODELO	Ud.	MODELO
AFP-2105	1							

A4	Nombre	Fecha	FAGOR Fagofri, s.a.
Dibujado	A.J.GONZALEZ	Oct-2010	
Modificado	.	.	
Escala 1:30	RECAMBIOS AFP-2105		Código máquina: CODIGO

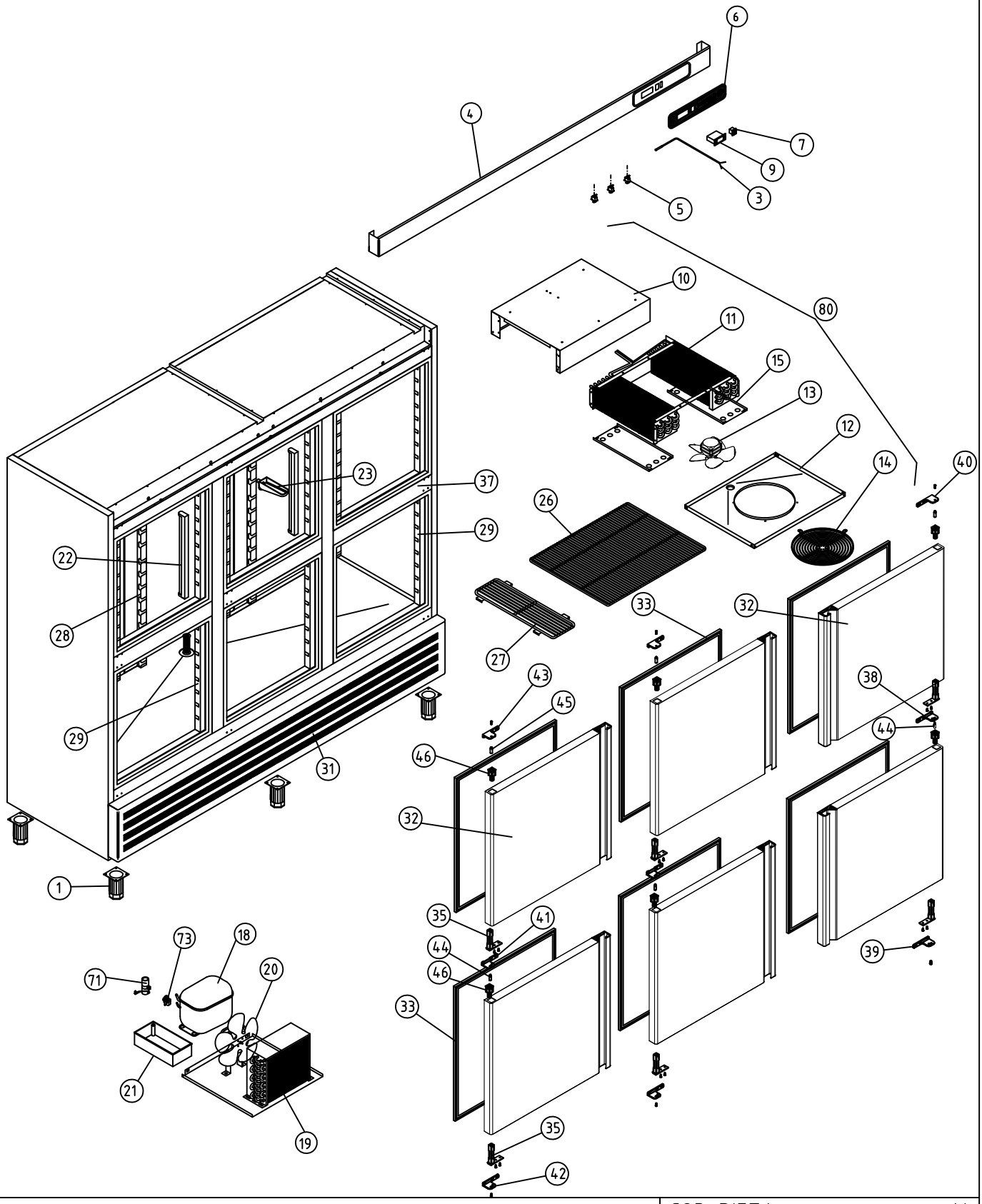

A1 ARMARIOS SNACK

COD. PIEZA: X

COTAS SIN TOLERANCIA DIN 7168-f

Material: MATERIAL ESPESOR

SUSTITUYE A: .

Acabado: ACABADO

SUSTITUIDO POR: .

ANGULAR

GRADO TOLERANCIA	FINO	MEDIO	GRUESO
HASTA 10 mm	±1°		±1° 30'
MAS DE 10 A 50 mm	±30'		±50'
MAS DE 50 A 120 mm	±20'		±25'
MAS DE 120 A 400 mm	±10'		±15'
MAS DE 400 mm	±5'		±10'

LINEAL

GRADO TOLERANCIA	FINO	MEDIO	GRUESO
HASTA 3 mm	±0,05	±0,10	±0,15
MAS DE 3 A 6 mm	±0,05	±0,10	±0,20
MAS DE 6 A 30 mm	±0,10	±0,20	±0,50
MAS DE 30 A 120 mm	±0,15	±0,30	±0,80
MAS DE 120 A 400 mm	±0,20	±0,50	±1,20
MAS DE 400 A 1000 mm	±0,30	±0,80	±2,00
MAS DE 1000 A 2000 mm	±0,50	±1,20	±3,00

COMÚN A

MODELO	Ud.	MODELO	Ud.	MODELO	Ud.	MODELO	Ud.	MODELO
AFP-2106	1							

A4	Nombre	Fecha
Dibujado	A.J.GONZALEZ	Oct-2010
Modificado	.	.

FAGOR
Fagofri, s.a.

Escala 1:30

RECAMBIOS AFP-2106

Código máquina: CODIGO

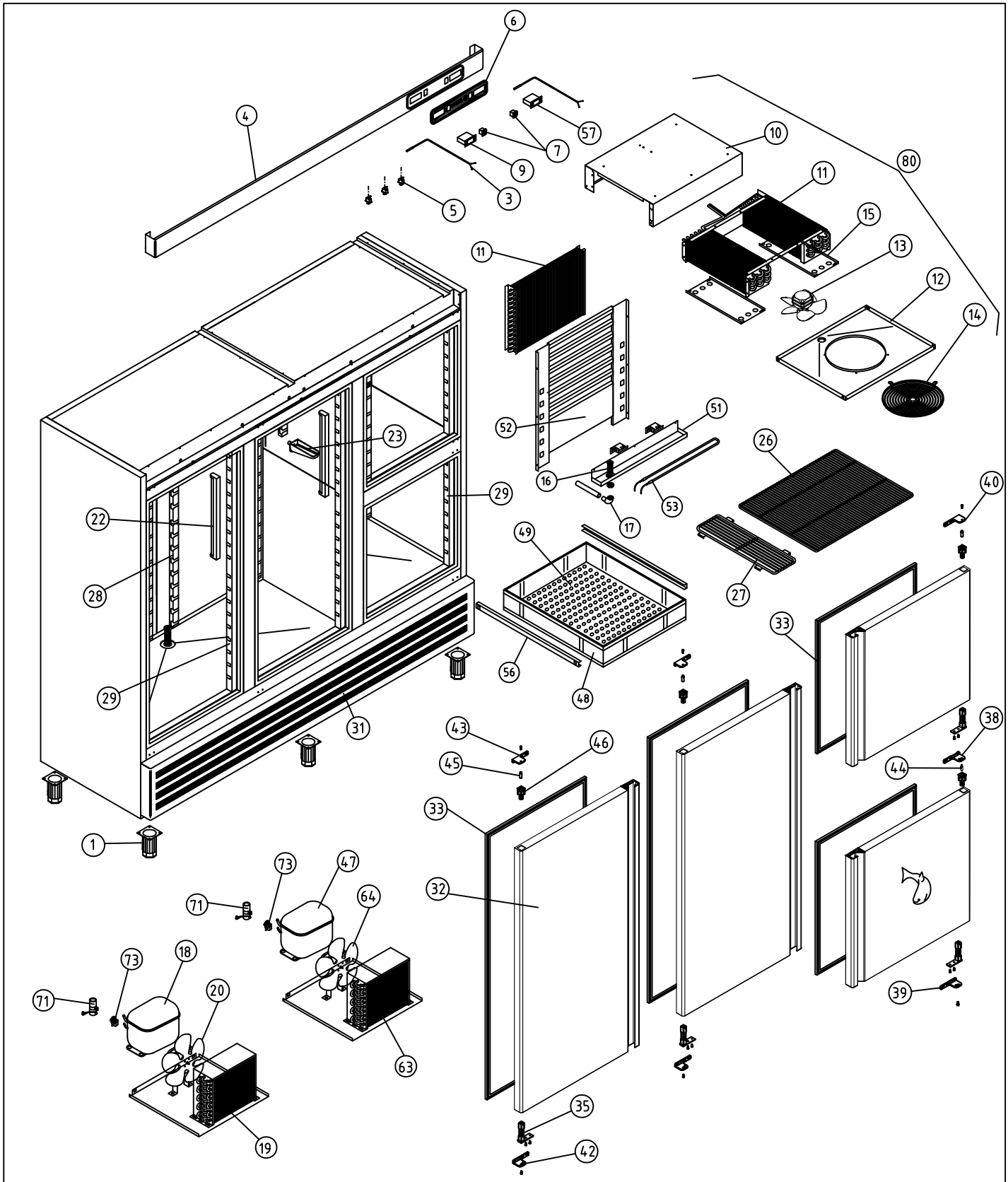

A1 ARMARIOS SNACK DEPARTAMENTO PESCADO										COD. PIEZA: X
COTAS SIN TOLERANCIA DIN 7168-f				Material: MATERIAL ESPESOR						SUSTITUYE A:
				Acabado: ACABADO						SUSTITUIDO POR:
ANGULAR	GRADO TOLERANCIA	FINO	MEDIO	GRUESO	COMÚN A	MODELO	Ud.	MODELO	Ud.	MODELO	Ud.	MODELO	Ud.	MODELO
	HASTA 10 mm	±1°		±1° 30'		AF-2104-P	1							
	MAS DE 10 A 50 mm	±30'		±50'										
	MAS DE 50 A 120 mm	±20'		±25'										
	MAS DE 120 A 400 mm	±10'		±15'										
	MAS DE 400 mm	±5'		±10'										
LINEAL	GRADO TOLERANCIA	FINO	MEDIO	GRUESO										
	HASTA 3 mm	±0,05	±0,10	±0,15										
	MAS DE 3 A 6 mm	±0,05	±0,10	±0,20										
	MAS DE 6 A 30 mm	±0,10	±0,20	±0,50										
	MAS DE 30 A 120 mm	±0,15	±0,30	±0,80										
	MAS DE 120 A 400 mm	±0,20	±0,50	±1,20										
	MAS DE 400 A 1000 mm	±0,30	±0,80	±2,00										
	MAS DE 1000 A 2000 mm	±0,50	±1,20	±3,00										

A4	Nombre	Fecha
Dibujado	A.J.GONZALEZ	Oct-2010
Modificado	.	.

FAGOR
Fagofri, s.a.

Escala 1:30

RECAMBIOS AF-2104-P

Código máquina: CODIGO

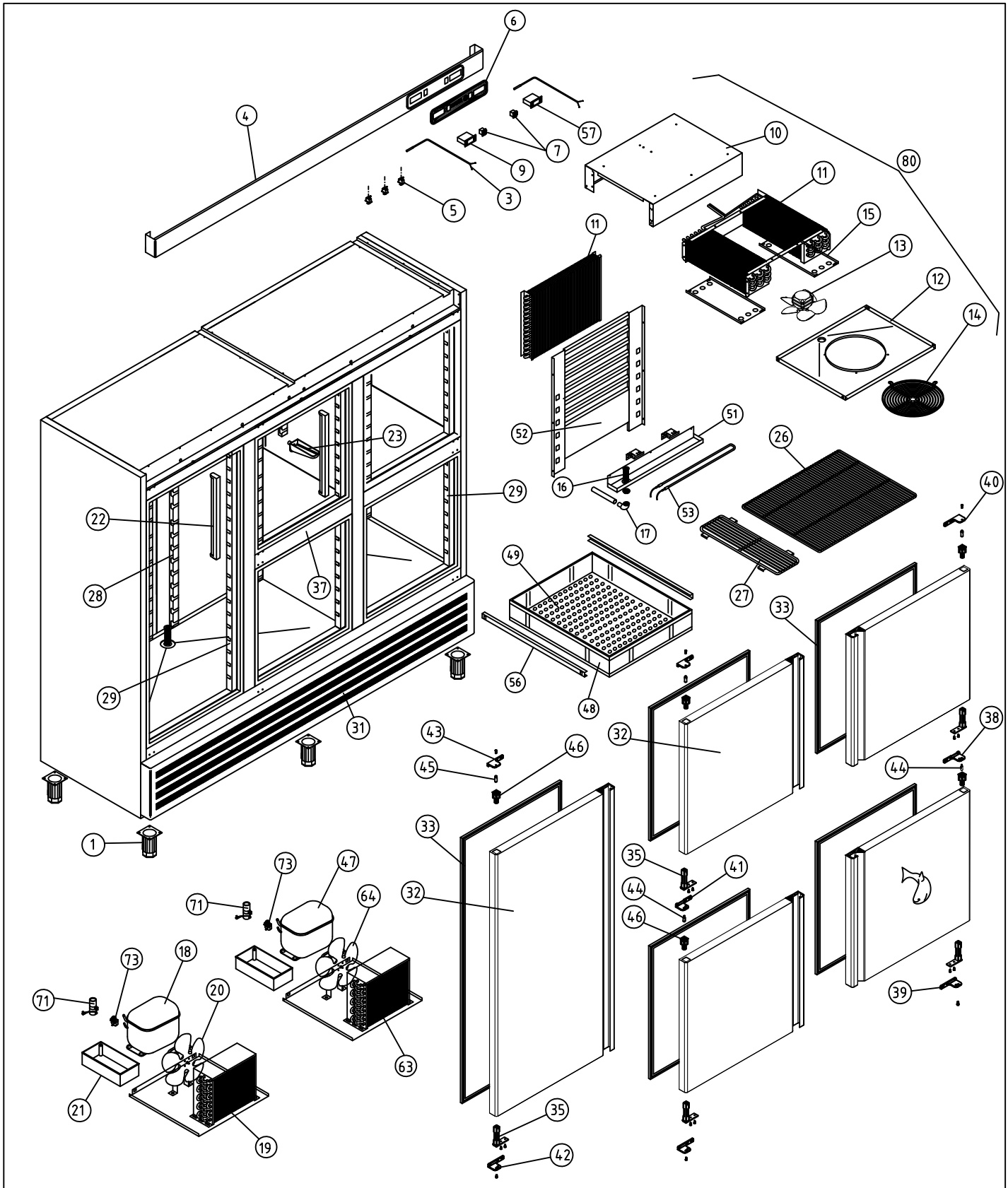

A1 ARMARIOS SNACK DEPARTAMENTO PESCADO				COD. PIEZA: X
COTAS SIN TOLERANCIA DIN 7168-f				SUSTITUYE A: .
				SUSTITUIDO POR: .

Material: MATERIAL ESPESOR

Acabado: ACABADO

ANGULAR	FINO	MEDIO	GRUESO
HASTA 10 mm	±1°		±1° 30'
MAS DE 10 A 50 mm	±30'		±50'
MAS DE 50 A 120 mm	±20'		±25'
MAS DE 120 A 400 mm	±10'		±15'
MAS DE 400 mm	±5'		±10'

LINEAL	FINO	MEDIO	GRUESO
HASTA 3 mm	±0,05	±0,10	±0,15
MAS DE 3 A 6 mm	±0,05	±0,10	±0,20
MAS DE 6 A 30 mm	±0,10	±0,20	±0,50
MAS DE 30 A 120 mm	±0,15	±0,30	±0,80
MAS DE 120 A 400 mm	±0,20	±0,50	±1,20
MAS DE 400 A 1000 mm	±0,30	±0,80	±2,00
MAS DE 1000 A 2000 mm	±0,50	±1,20	±3,00

COMÚN A

MODELO	Ud.	MODELO	Ud.	MODELO	Ud.	MODELO	Ud.	MODELO
AF-2105-P	1							

A4	Nombre	Fecha	FAGOR Fagofri, s.a.
Dibujado	A.J.GONZALEZ	Oct-2010	
Modificado	.	.	
Escala 1:30	RECAMBIOS AF-2105-P		Código máquina: CODIGO

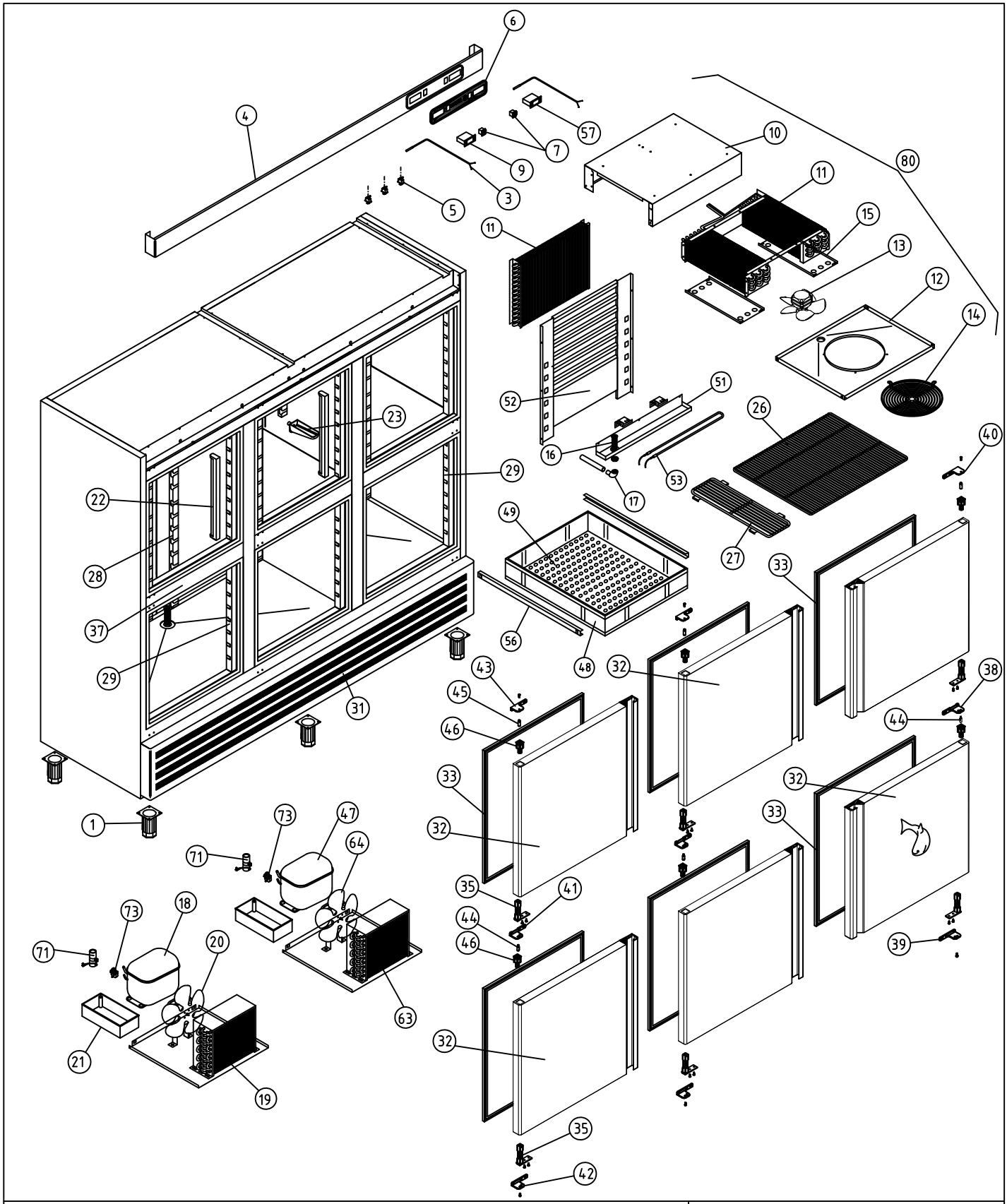

A1 ARMARIOS SNACK DEPARTAMENTO PESCADO				COD. PIEZA: X
COTAS SIN TOLERANCIA DIN 7168-f				Material: MATERIAL ESPESOR
				Acabado: ACABADO

ANGULAR	GRADO TOLERANCIA	FINO	MEDIO	GRUESO
	HASTA 10 mm	±1°		±1° 30'
	MAS DE 10 A 50 mm	±30'		±50'
	MAS DE 50 A 120 mm	±20'		±25'
	MAS DE 120 A 400 mm	±10'		±15'
	MAS DE 400 mm	±5'		±10'

LINEAL	GRADO TOLERANCIA	FINO	MEDIO	GRUESO
	HASTA 3 mm	±0,05	±0,10	±0,15
	MAS DE 3 A 6 mm	±0,05	±0,10	±0,20
	MAS DE 6 A 30 mm	±0,10	±0,20	±0,50
	MAS DE 30 A 120 mm	±0,15	±0,30	±0,80
	MAS DE 120 A 400 mm	±0,20	±0,50	±1,20
	MAS DE 400 A 1000 mm	±0,30	±0,80	±2,00
	MAS DE 1000 A 2000 mm	±0,50	±1,20	±3,00

COMÚN A	MODELO	Ud.	MODELO	Ud.	MODELO	Ud.	MODELO	Ud.	MODELO
	AF-2106-P	1							

SUSTITUYE A: .			
SUSTITUIDO POR: .			
A4	Nombre	Fecha	FAGOR Fagofri, s.a.
Dibujado	A.J.GONZALEZ	Oct-2010	
Modificado	.	.	
Escala 1:30	RECAMBIOS AF-2106-P		Código máquina: CODIGO

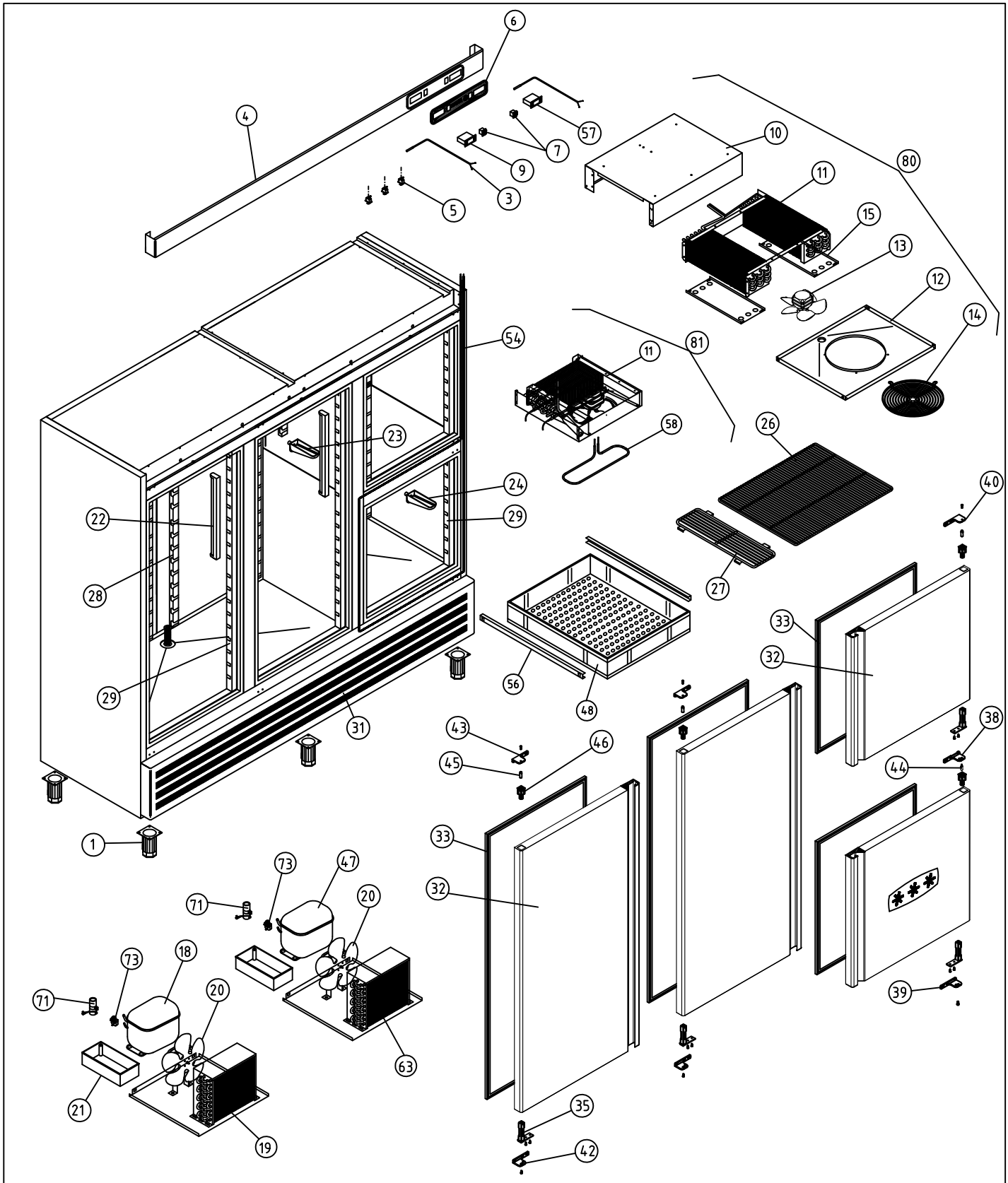

A1 ARMARIOS SNACK DEPARTAMENTO MANTENIMIENTO CONGELADOS				COD. PIEZA: X
COTAS SIN TOLERANCIA DIN 7168-f				Material: MATERIAL ESPESOR
				Acabado: ACABADO

ANGULAR	GRADO TOLERANCIA	FINO	MEDIO	GRUESO
	HASTA 10 mm	±1°		±1° 30'
	MAS DE 10 A 50 mm	±30'		±50'
	MAS DE 50 A 120 mm	±20'		±25'
	MAS DE 120 A 400 mm	±10'		±15'
	MAS DE 400 mm	±5'		±10'

LINEAL	GRADO TOLERANCIA	FINO	MEDIO	GRUESO
	HASTA 3 mm	±0,05	±0,10	±0,15
	MAS DE 3 A 6 mm	±0,05	±0,10	±0,20
	MAS DE 6 A 30 mm	±0,10	±0,20	±0,50
	MAS DE 30 A 120 mm	±0,15	±0,30	±0,80
	MAS DE 120 A 400 mm	±0,20	±0,50	±1,20
	MAS DE 400 A 1000 mm	±0,30	±0,80	±2,00
	MAS DE 1000 A 2000 mm	±0,50	±1,20	±3,00

COMÚN A	MODELO	Ud.	MODELO	Ud.	MODELO	Ud.	MODELO	Ud.	MODELO
	AF-2104-C	1							

SUSTITUYE A: .			
SUSTITUIDO POR: .			
A4	Nombre	Fecha	FAGOR Fagofri, s.a.
Dibujado	A.J.GONZALEZ	Oct-2010	
Modificado	.	.	
Escala 1:30	RECAMBIOS AF-2104-C		Código máquina: CODIGO

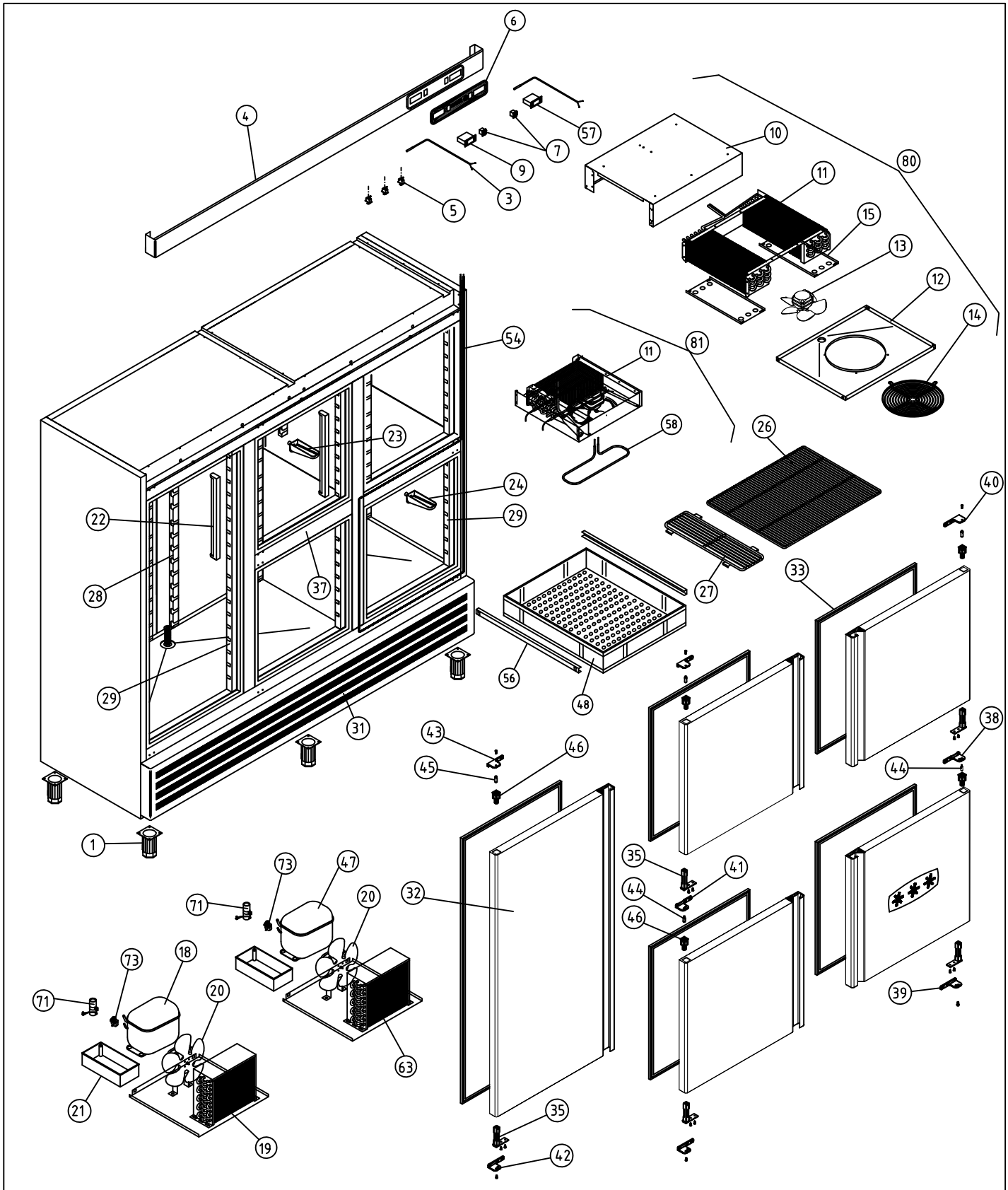

A1 ARMARIOS SNACK DEPARTAMENTO MANTENIMIENTO CONGELADOS									COD. PIEZA:	X
COTAS SIN TOLERANCIA DIN 7168-f				Material: MATERIAL ESPESOR					SUSTITUYE A:	.
				Acabado: ACABADO					SUSTITUIDO POR:	.
ANGULAR	GRADO TOLERANCIA	FINO	MEDIO	GRUESO	COMÚN A	MODELO	Ud.	MODELO	Ud.	MODELO
	HASTA 10 mm	±1°		±1° 30'		AF-2105-C	1			
	MAS DE 10 A 50 mm	±30'		±50'						
	MAS DE 50 A 120 mm	±20'		±25'						
	MAS DE 120 A 400 mm	±10'		±15'						
	MAS DE 400 mm	±5'		±10'						
LINEAL	GRADO TOLERANCIA	FINO	MEDIO	GRUESO	A4	Nombre		Fecha	FAGOR Fagofri, s.a.	
	HASTA 3 mm	±0,05	±0,10	±0,15	Dibujado	A.J.GONZALEZ		Oct-2010		
	MAS DE 3 A 6 mm	±0,05	±0,10	±0,20	Modificado	.		.		
	MAS DE 6 A 30 mm	±0,10	±0,20	±0,50	Escala	RECAMBIOS AF-2105-C			Código máquina:	
	MAS DE 30 A 120 mm	±0,15	±0,30	±0,80	1:30				CODIGO	
	MAS DE 120 A 400 mm	±0,20	±0,50	±1,20						
	MAS DE 400 A 1000 mm	±0,30	±0,80	±2,00						
	MAS DE 1000 A 2000 mm	±0,50	±1,20	±3,00						

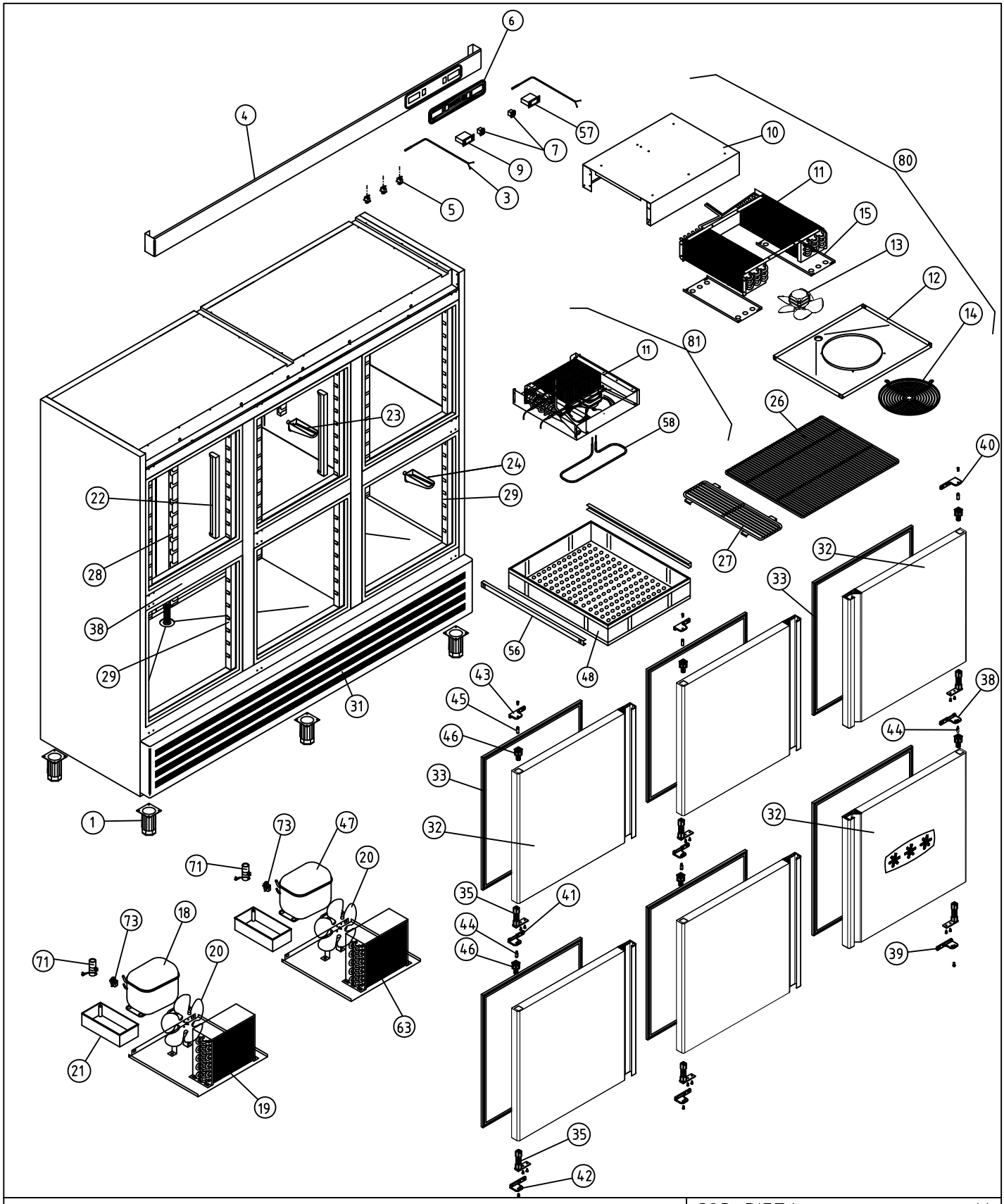

A1 ARMARIOS SNACK DEPARTAMENTO MANTENIMIENTO CONGELADOS								COD. PIEZA:	X
COTAS SIN TOLERANCIA DIN 7168-f				Material: MATERIAL ESPESOR				SUSTITUYE A:	.
				Acabado: ACABADO				SUSTITUIDO POR:	.

	GRADO TOLERANCIA	FINO	MEDIO	GRUESO
ANGULAR	HASTA 10 mm	±1°		±1° 30'
	MAS DE 10 A 50 mm	±30'		±50'
	MAS DE 50 A 120 mm	±20'		±25'
	MAS DE 120 A 400 mm	±10'		±15'
	MAS DE 400 mm	±5'		±10'

	GRADO TOLERANCIA	FINO	MEDIO	GRUESO
LINEAL	HASTA 3 mm	±0,05	±0,10	±0,15
	MAS DE 3 A 6 mm	±0,05	±0,10	±0,20
	MAS DE 6 A 30 mm	±0,10	±0,20	±0,50
	MAS DE 30 A 120 mm	±0,15	±0,30	±0,80
	MAS DE 120 A 400 mm	±0,20	±0,50	±1,20
	MAS DE 400 A 1000 mm	±0,30	±0,80	±2,00
	MAS DE 1000 A 2000 mm	±0,50	±1,20	±3,00

COMÚN A	MODELO	Ud.	MODELO	Ud.	MODELO	Ud.	MODELO	Ud.	MODELO
	AF-2106-C	1							

A4	Nombre	Fecha	FAGOR Fagofri, s.a.
Dibujado	A.J.GONZALEZ	Oct-2010	
Modificado	.	.	
Escala 1:30	RECAMBIOS AF-2106-C		Código máquina: CODIGO

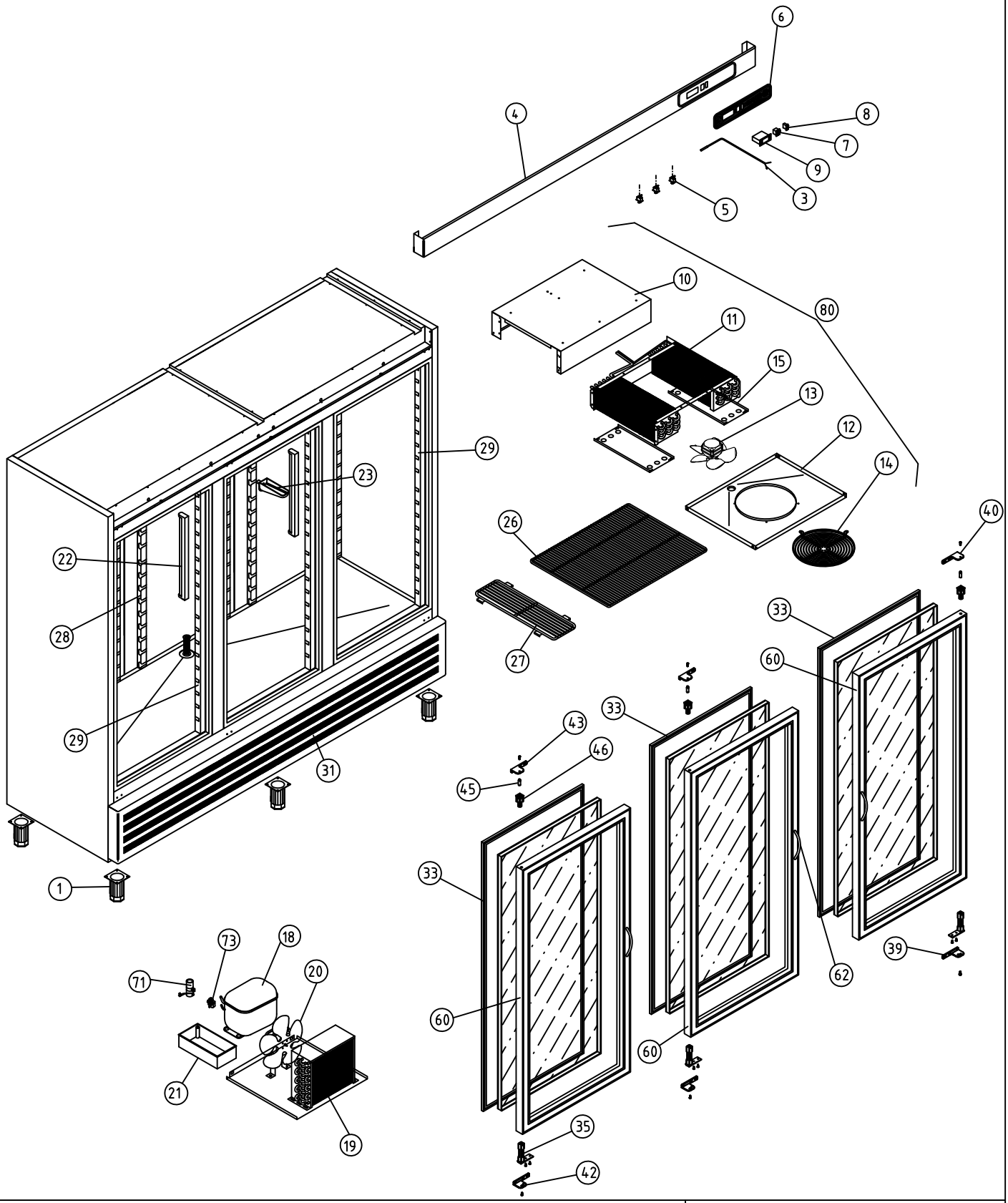

A1 ARMARIOS SNACK

COD. PIEZA: X

COTAS SIN TOLERANCIA DIN 7168-f

Material: MATERIAL ESPESOR

SUSTITUYE A: .

Acabado: ACABADO

SUSTITUIDO POR: .

ANGULAR	GRADO TOLERANCIA	FINO	MEDIO	GRUESO
	HASTA 10 mm	±1°		±1° 30'
	MAS DE 10 A 50 mm	±30'		±50'
	MAS DE 50 A 120 mm	±20'		±25'
	MAS DE 120 A 400 mm	±10'		±15'
	MAS DE 400 mm	±5'		±10'

LINEAL	GRADO TOLERANCIA	FINO	MEDIO	GRUESO
	HASTA 3 mm	±0,05	±0,10	±0,15
	MAS DE 3 A 6 mm	±0,05	±0,10	±0,20
	MAS DE 6 A 30 mm	±0,10	±0,20	±0,50
	MAS DE 30 A 120 mm	±0,15	±0,30	±0,80
	MAS DE 120 A 400 mm	±0,20	±0,50	±1,20
	MAS DE 400 A 1000 mm	±0,30	±0,80	±2,00
	MAS DE 1000 A 2000 mm	±0,50	±1,20	±3,00

COMÚN A

MODELO	Ud.	MODELO	Ud.	MODELO	Ud.	MODELO	Ud.	MODELO
AEP-2103	1							

A4	Nombre	Fecha
Dibujado	A.J.GONZALEZ	Oct-2010
Modificado	.	.

FAGOR
Fagofri, s.a.

Escala 1:30

RECAMBIOS AEP-2103

Código máquina: CODIGO