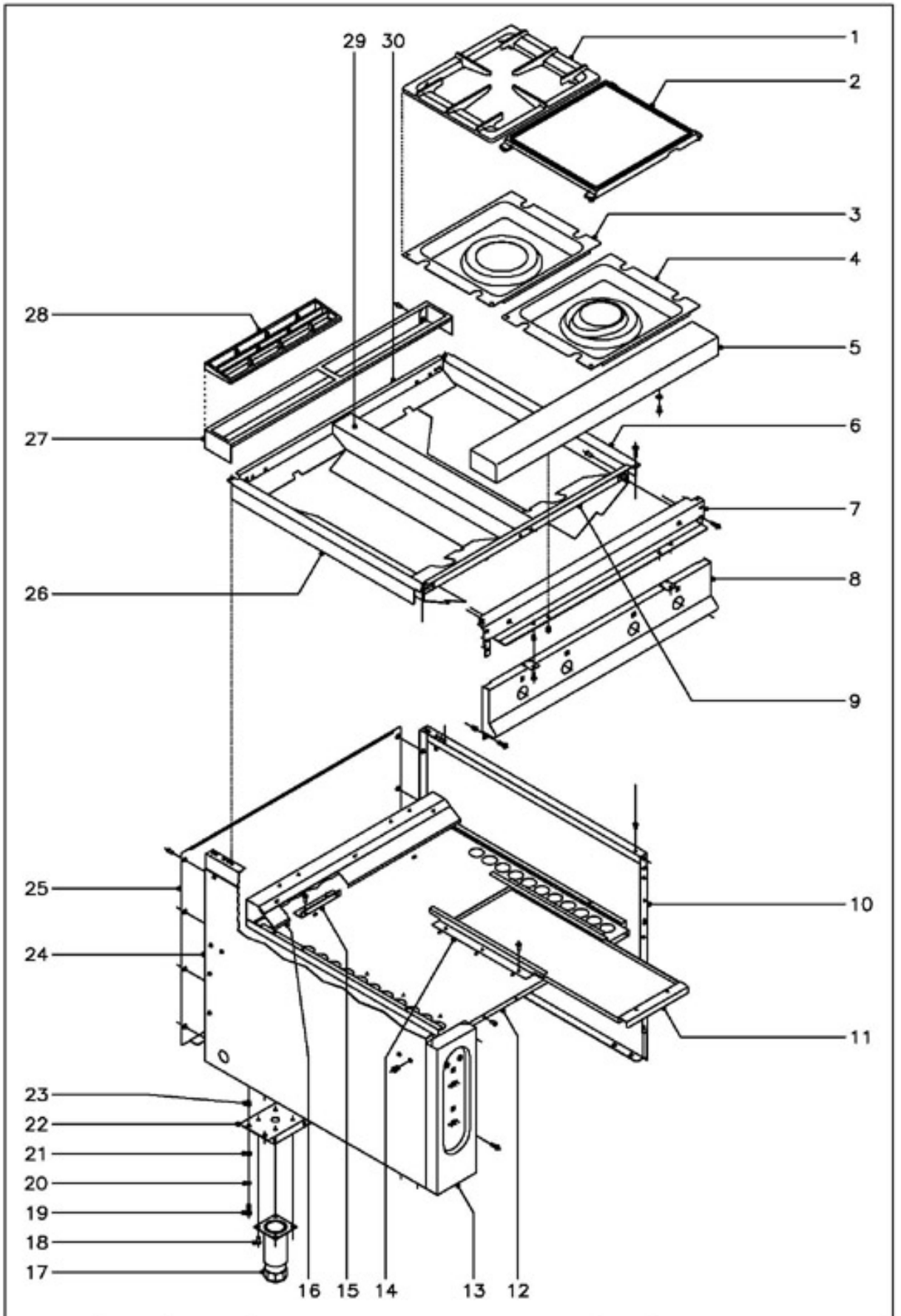

1	U565403
2	U565406
3	U505409
4	U505408
5	R165431
	Q152004
	Q221342
6	U565450
	Q152004
	Q221342
	Q419005
7	R162613
	Q152004
	Q221342
8	U562855
	Q152004
	Q221342
9	U565453
10	U562852
11	U722604
12	U562651
	Q419005
13	U672852
	Q152004
	Q221304
14	U562640
	Q419005
15	U325611
	Q419005

16	U562652
	Q419005
17	X260150
18	Q411304
19	Q012043
20	Q262040
21	Q302022
22	X172630
23	Q221343
24	X162810
25	U562853
	Q419005
26	U565451
	Q152004
	Q221342
	Q419005
27	R205428
	Q419005
28	R205425
29	U565454
	Q419005
30	U565452

N plano	Firma	Fecha	Aparato	Lamina	
C-1022		5-2001	MUEBLE COCINA CGE9-41	1	Fagor Industrial S.Coop. FAGOR Oñate

N. pieza	C-1023
Fecha	5-2001
Aparato	QUEMADORES DE MESA COCINA CGE9-41
Lamina	2
Fagor Industrial S.Coop.	FAGOR

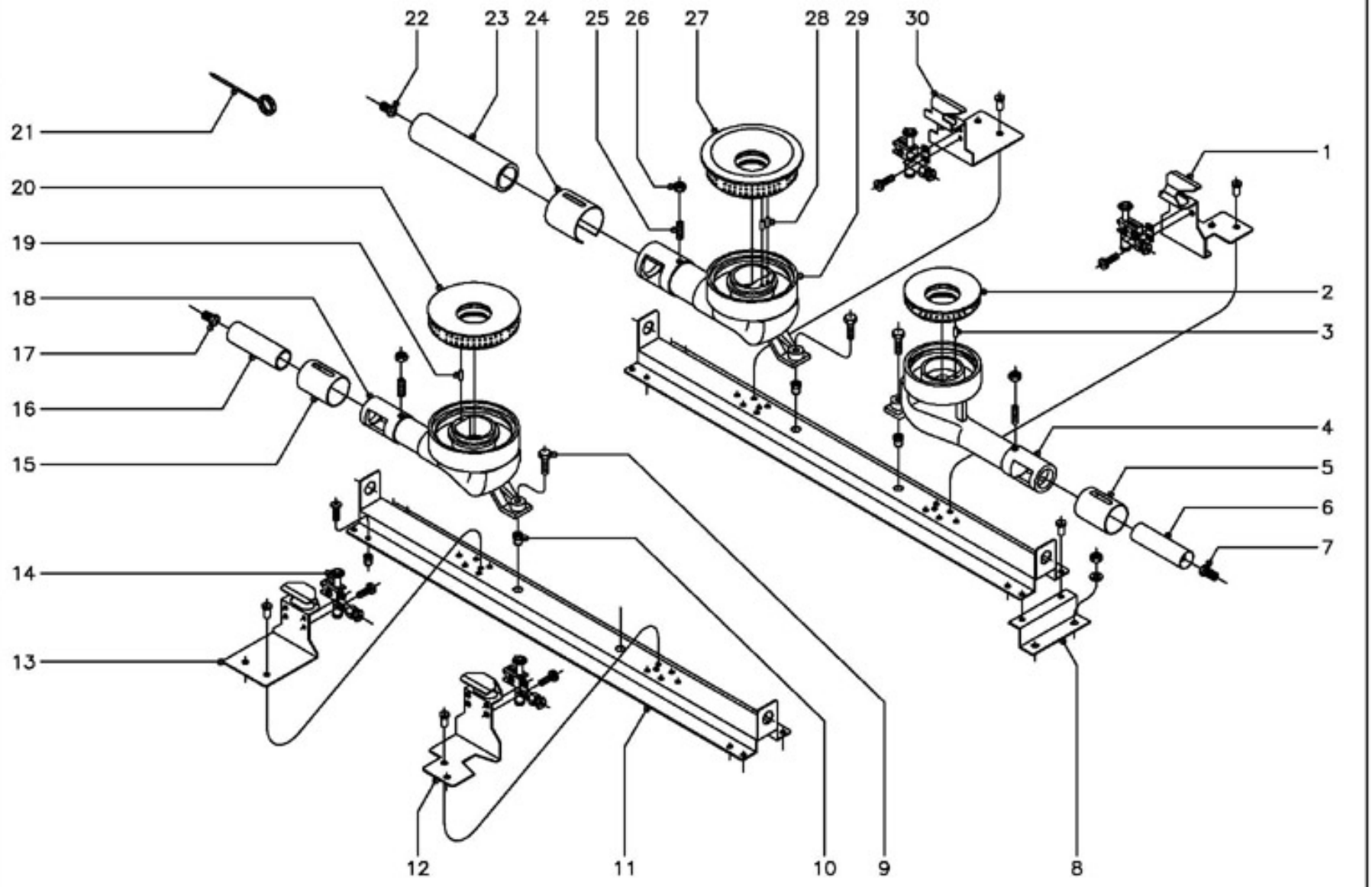

1	U505440
	Q419005
2	U445731
3	Q371026
4	U445730
5	U265702
6	U125720
7	U122407
7	9105100
7	R302401
8	U562655
	Q302022
	Q162040
9	Q012044

10	Q221343
11	U562654
	Q419005
	Q152004
	Q221342
12	U505440
	Q419005
13	U445441
	Q419005
14	U442134
	U442138
	U442137
	Q032021
15	U265702
16	U565700

17	0631000
17	R614500
17	9424600
18	U565701
19	Q371026
20	U135702
21	0623500
22	U112401
22	R275050
22	U192402
23	U235702
24	U235704
25	Q131542
26	Q162040

27	U235701
28	Q371028
29	U235700
30	U445441
	Q419005

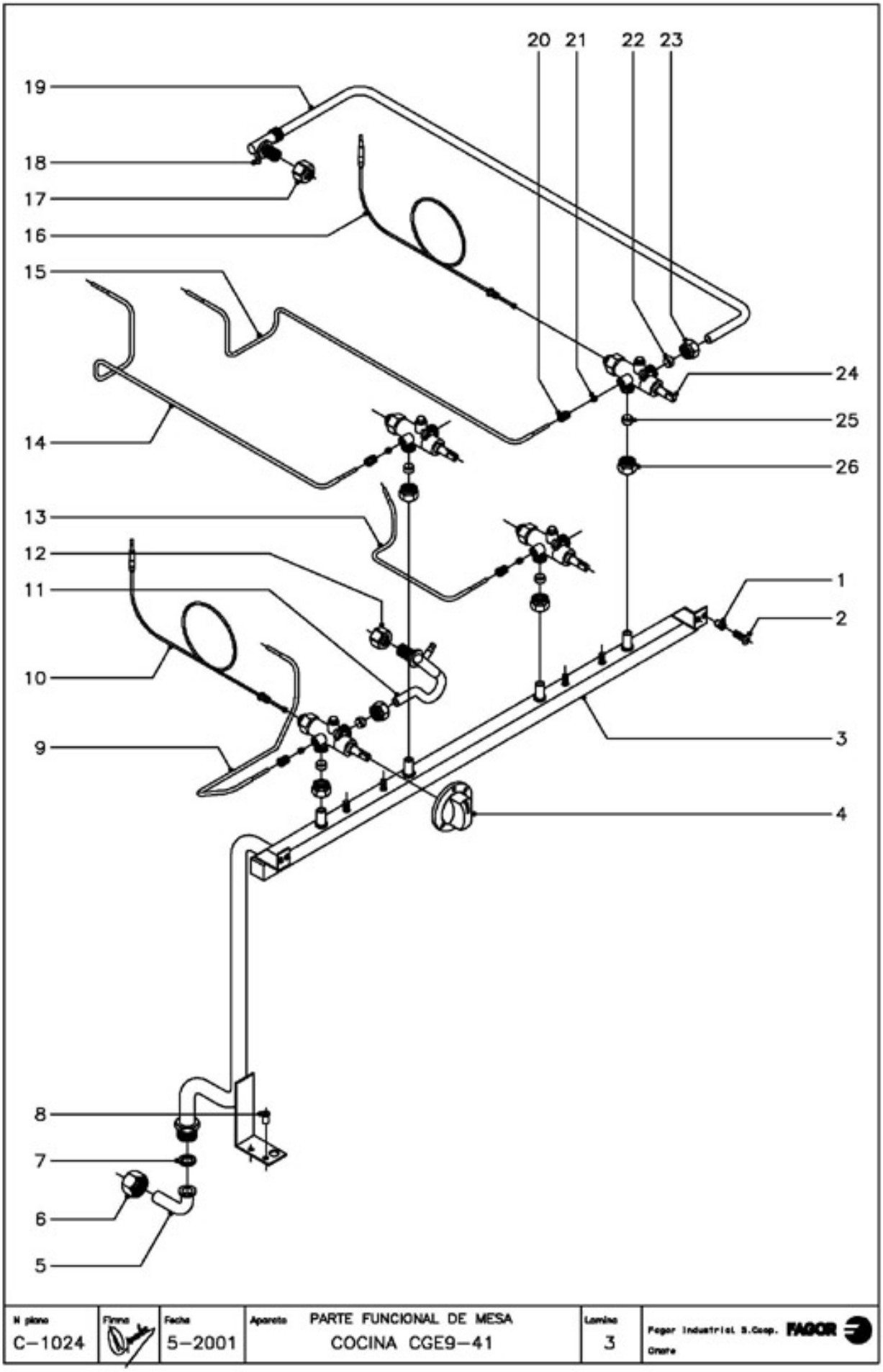

1	Q221342
2	Q152004
3	U835000
4	U542101
5	U565007
6	U725006
7	Q306052
8	Q411304
9	U565034
10	U222130
11	U565027
12	U565011
13	U565033
14	U565032
15	U565031
16	U262130
17	U565011
17	U235703
18	Q153002
19	U565029
20	U322109
21	U265026
22	U055043
23	Q221336
24	U249401
24	U249402
24	U702101
25	U055043
26	Q221336

N plano	Firma	Fecha	Aparato	Lamina	
C-1024		5-2001	PARTE FUNCIONAL DE MESA COCINA CGE9-41	3	Fagor Industrial S.Coop. Oñate

N. pieza C-1025

Fecha 5-2001

Aparato COCINA CGE9-41

HORNO

Lamina 4

Fagor Industrial S.Coop. ONATE

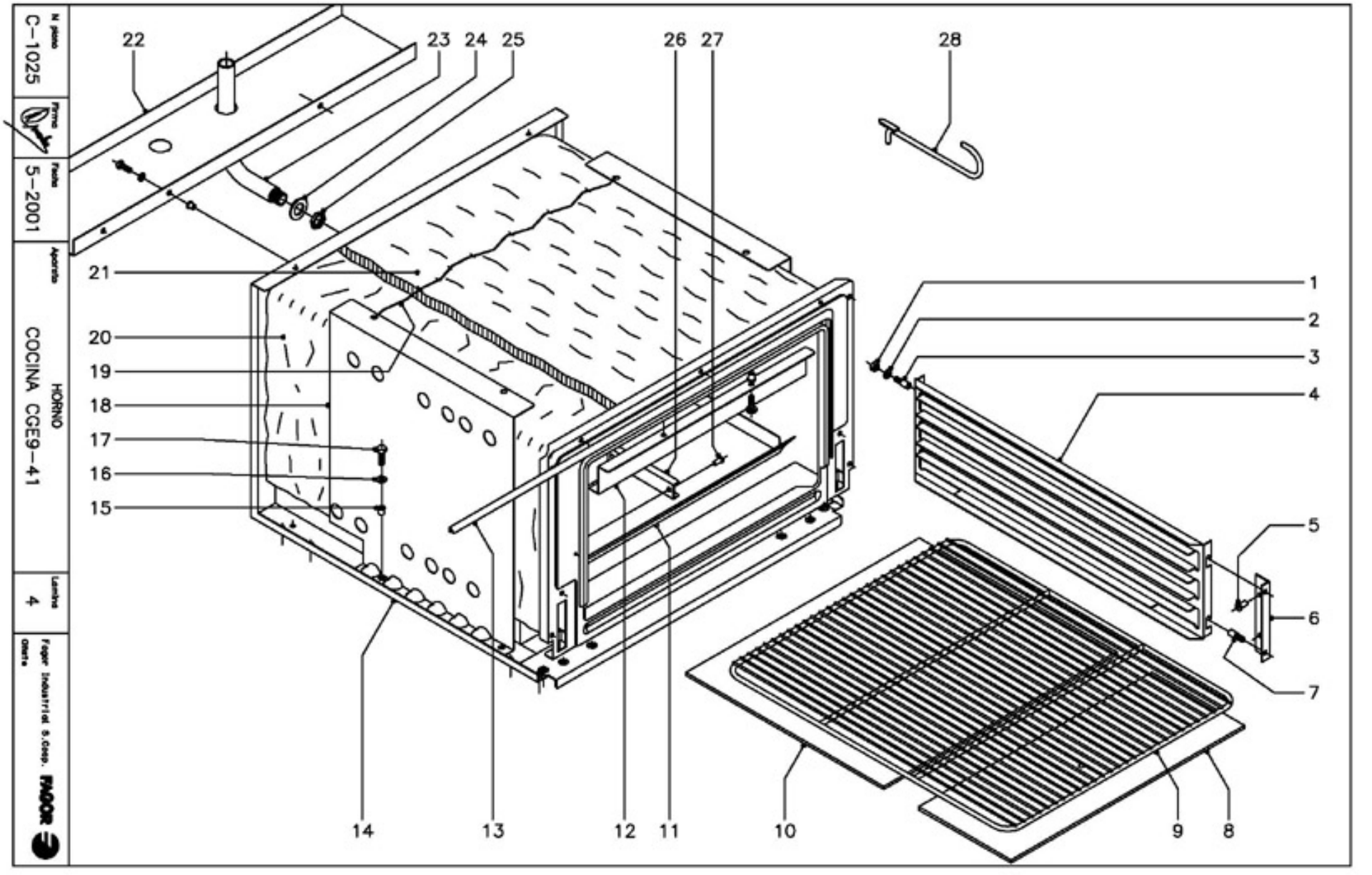

1	Q162040
2	Q302022
3	Q151336
4	U325608
5	Q419005
6	U325611
7	Q151336
8	U745630
9	U135642
10	U745631
11	U805606
	Q152004
12	U805609
	Q221304
	Q152004

13	U745626
14	U805600
15	Q221304
16	Q302022
17	Q012031
18	U802601
19	-
20	U325621
21	U805605
22	U672651
	Q012043
	Q302022
	Q221321
23	U675607

24	Q231311
25	Q221302
26	U055644
27	Q419005
28	0623600

N. plano	C-1026
Firma	
Fecha	5-2001
Aparato	PUERTA DE HORNO COCINA CGE9-41
Lamina	5
	Fagor Industrial S.Coop.

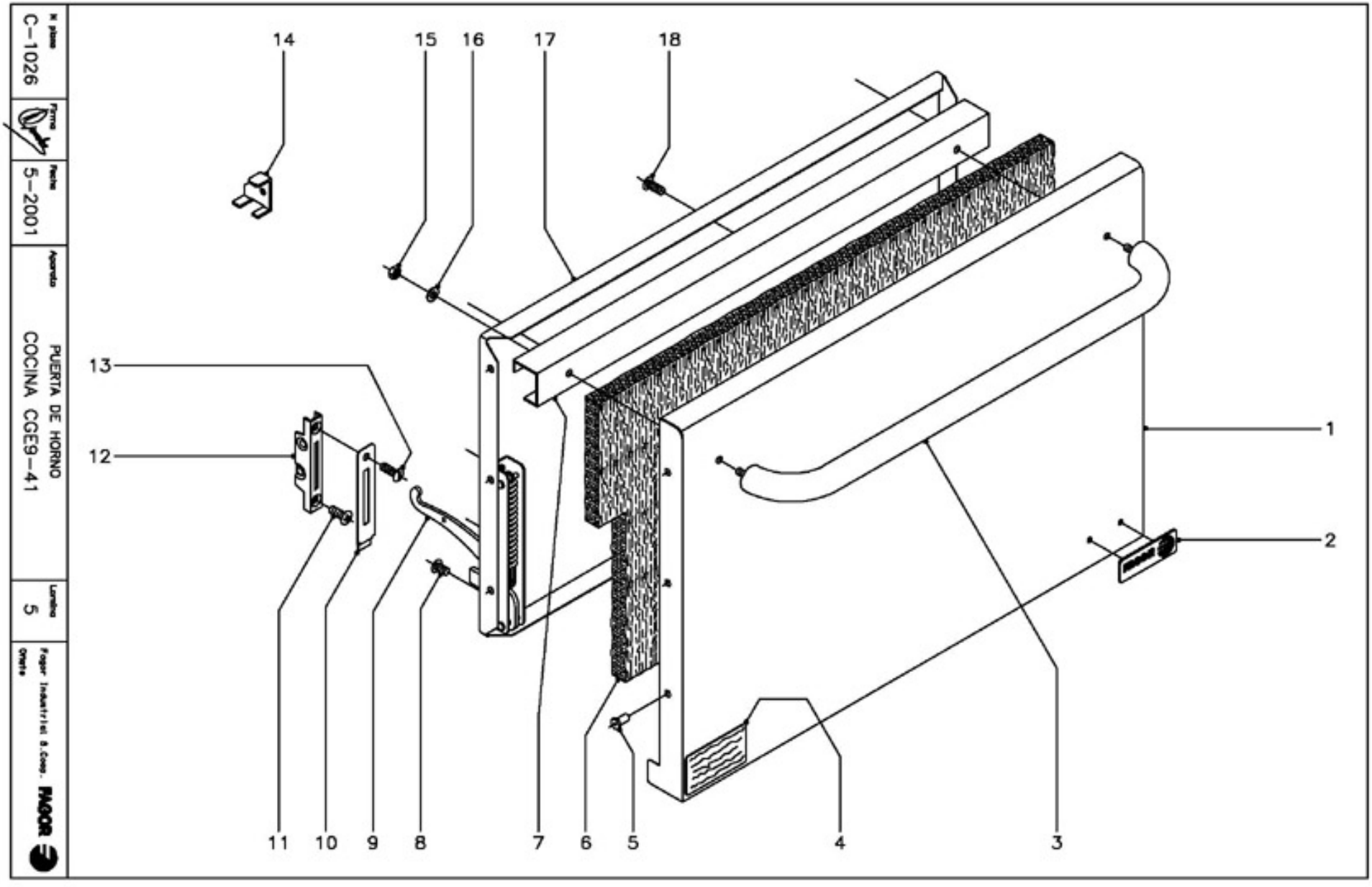

1	U740501
2	U262806
	Q221023
3	U560501
4	S326532
5	Q419005
6	U260502
7	U320507
8	Q152022
9	U010511

s/n	U010504
10	U010510
11	Q042043
12	U010512
13	Q152017
14	U746501
15	Q162030
16	Q302022
17	U260501
18	Q152017

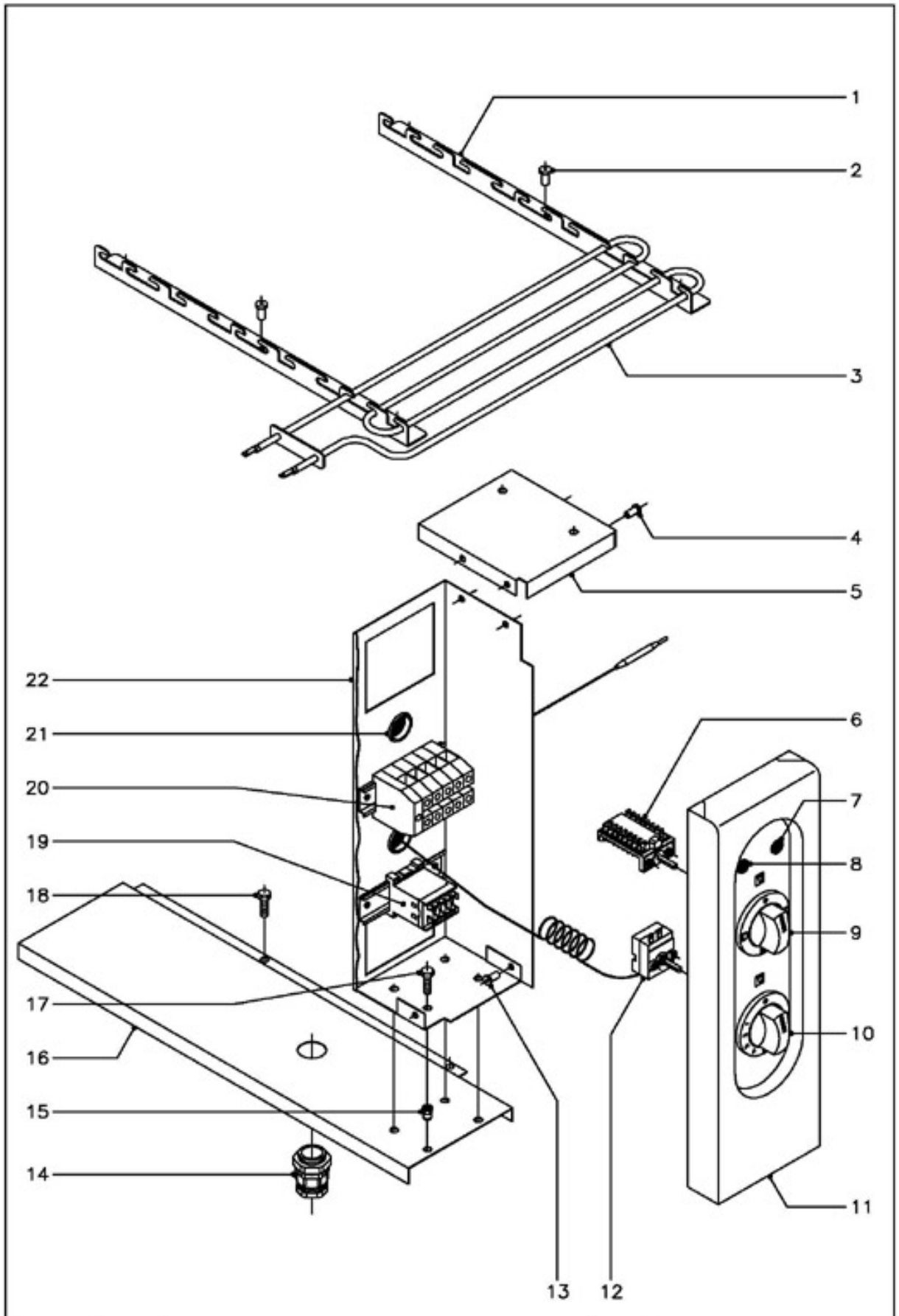

1	U805613
2	Q419005
3	U803004
4	Q419005
5	U673051
6	U673006
7	Z203005
8	Z203004
9	U673016
10	U673017
11	U672852
12	X153000
13	Q419005
14	R023013
15	Q221342
16	U672650
17	Q012031
18	Q012031
19	Z213007
	R663055
20	P453025
	U803009
	P453026
	Z263303
	R663055
21	X723014
22	U673050

		BUTANO-PROPANO
7	U122407	Tobera Ø 1,05 (4000)
14	U442138	Inyector piloto Ø 0,25
17	0631000	Tobera Ø 1,40 (8000)
22	U112401	Tobera Ø 1,55 (10500)
	U136501	Indicador (But.-Pro)
		GAS NATURAL
7	9105100	Tobera Ø 1,50 (4000)
14	U442137	Inyector piloto Ø 0,40
17	R614500	Tobera Ø 2,00 (8000)
22	R275050	Tobera Ø 2,35 (10500)
	U134402	Indicador (Gas Natural)
		GAS VILLA
7	R302401	Tobera Ø 2,90 (4000)
14	U442138	Inyector piloto Ø 0,25
17	9424600	Tobera Ø 4,23 (8000)
22	U192402	Tobera Ø 4,90 (10500)
	U134310	Indicador (Gas Villa)

N plano	Firma	Fecha	Aparato	Lamina	
C-1027		5-2001	PARTE FUNCIONAL HORNO COCINA CGE9-41	6	Fagor Industrial S.Coop. FAGOR Onate