lamber

Lavabicchieri
Lave-verres
Glasswasher
Gläserspüler

Minibar - Super QS - S280

PARTI DI RICAMBIO
PIECES DETACHEES
SPARE PARTS
ERSATZTEILE

Ed. 9/93

lamber	GRUPPO LAVAGGIO - COMPOSANTS LAVAGE WASH COMPONENTS - WASCHROHR	MOD. **Minibar Super QS S280**	TAV. **1 A** agg. 09/93

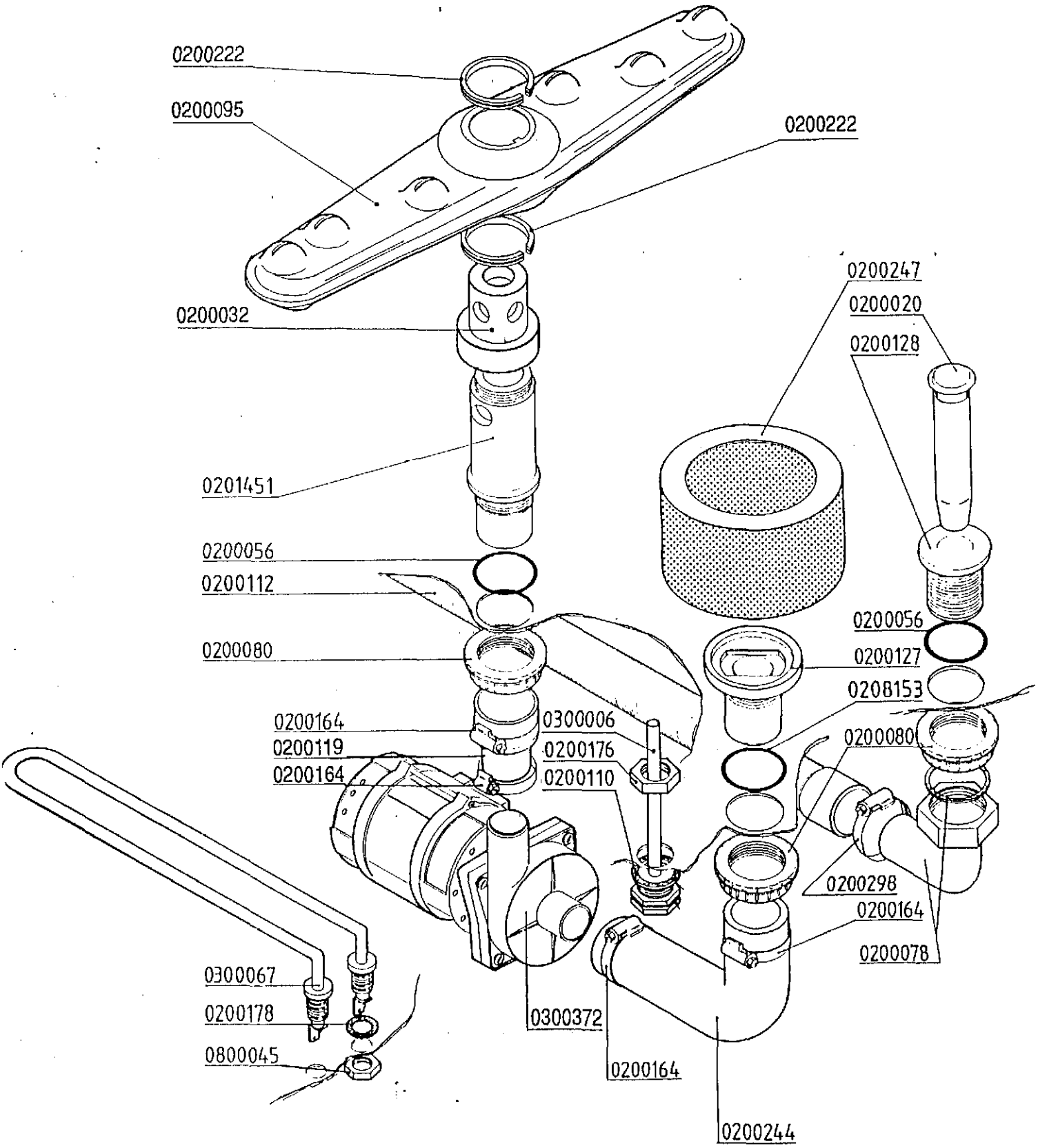

lamber	GRUPPO RISCIACQUO - COMPOSANTS RINÇAGE RINSE COMPONENTS - NACHSPÜLROHR	MOD. Minibar Super QS S280	TAV. 2 A agg. 09/93

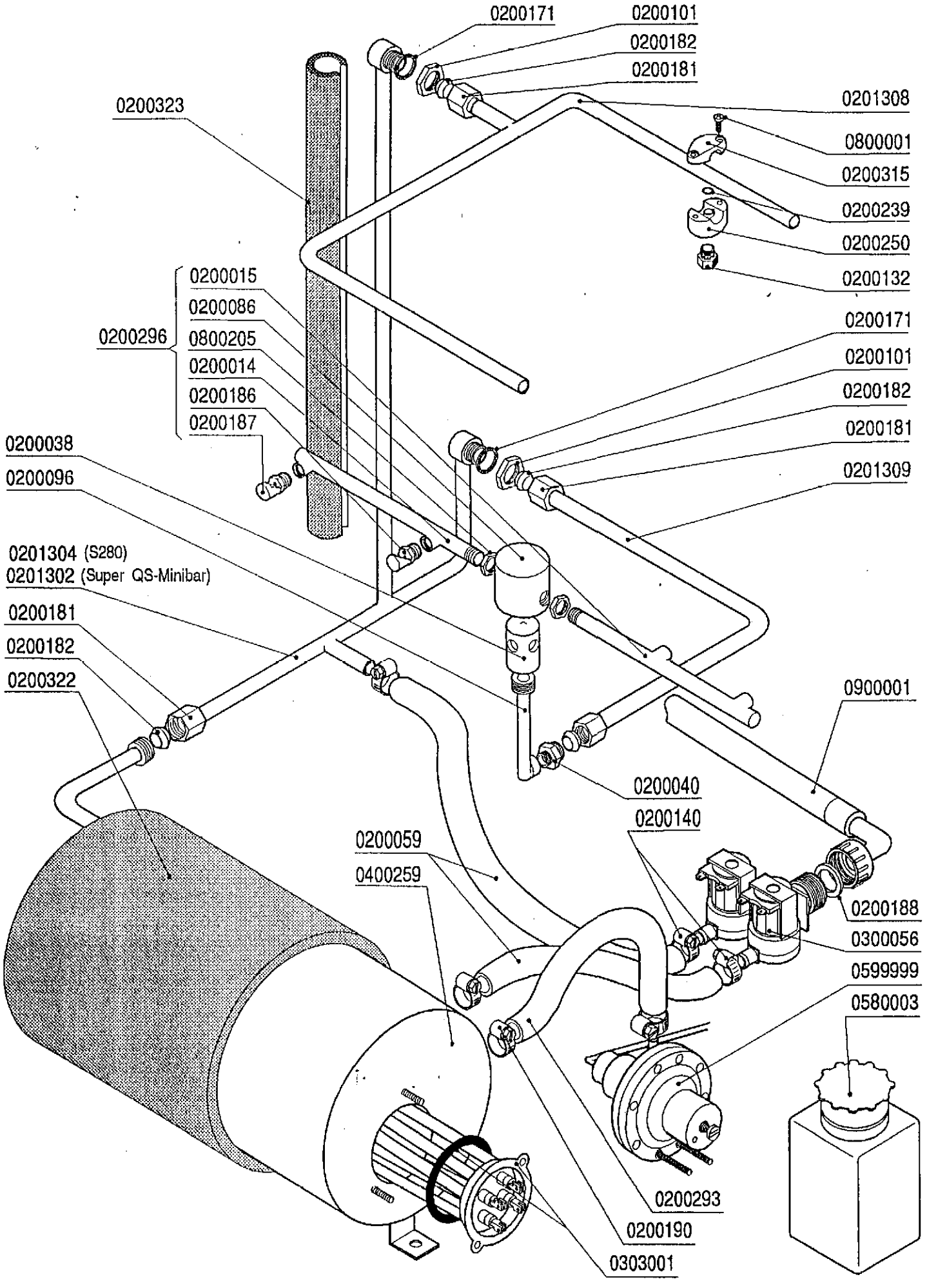

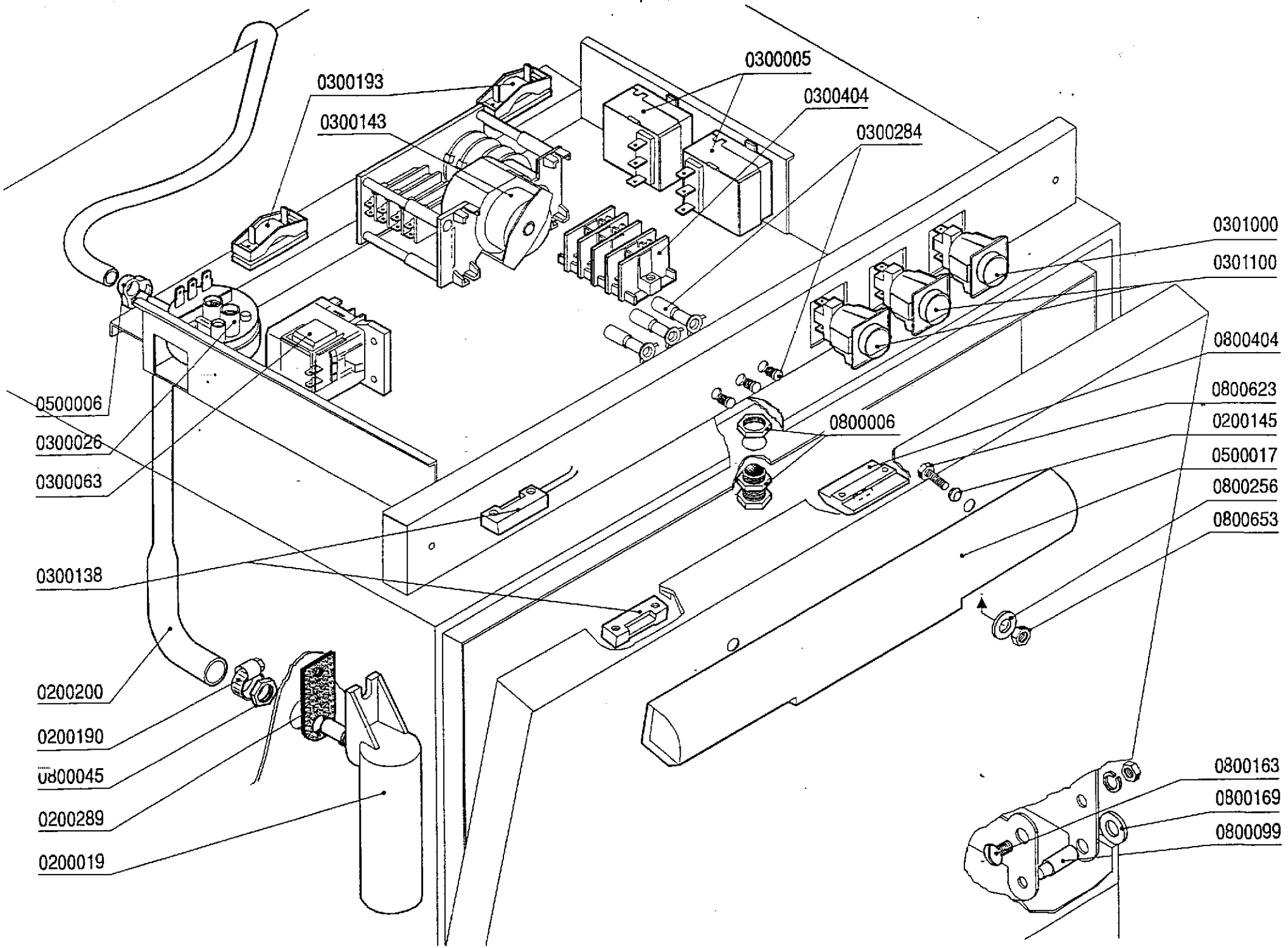

lamber

QUADRO ELETTRICO - TABLEAU ELECTRIQUE
CONTROL BOX - SCHALT-TAFEL

MOD.
Super QS
S280

TAV.
3 A
agg. 09/93

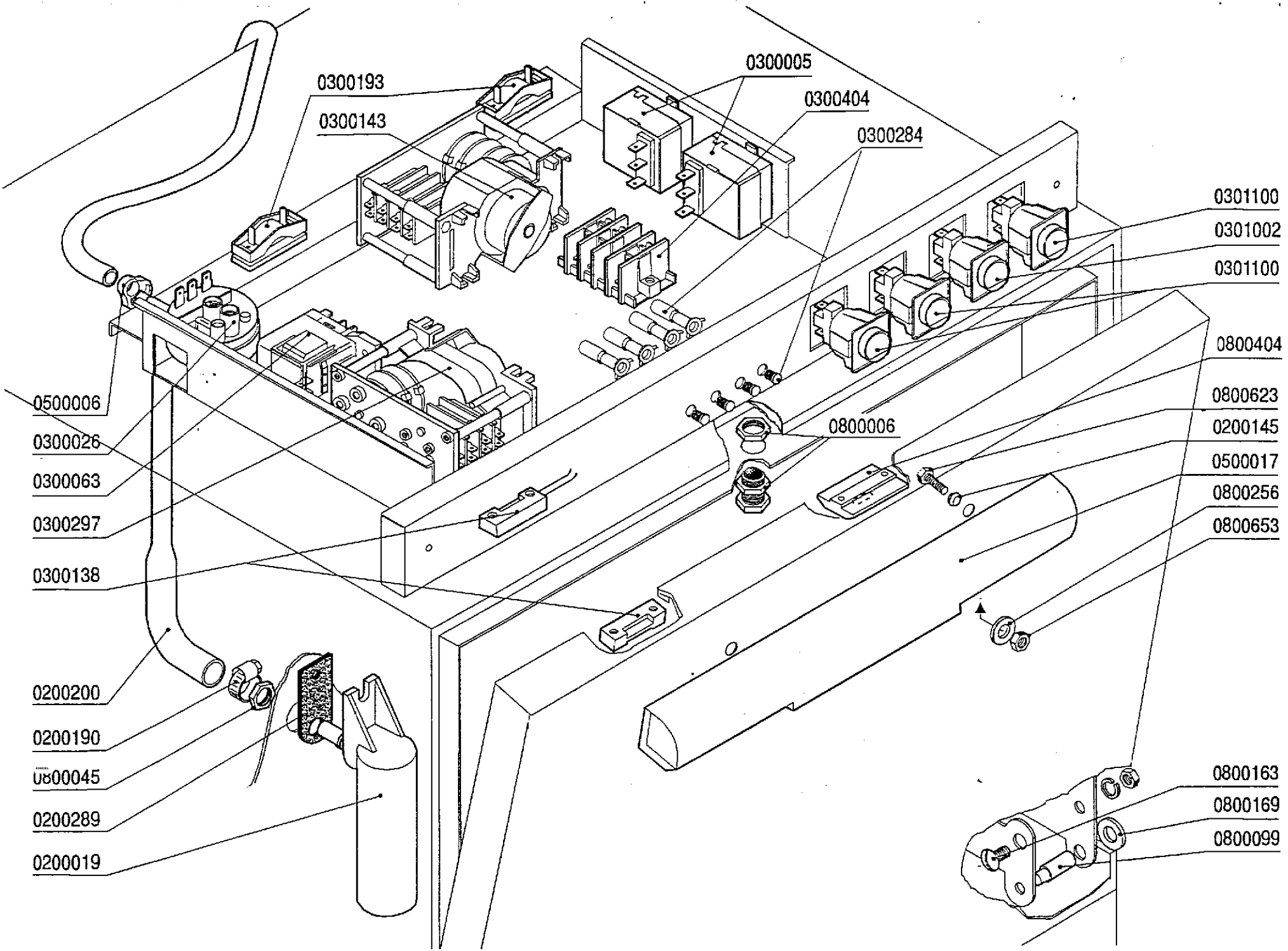

lamber

QUADRO ELETTRICO - TABLEAU ELECTRIQUE
CONTROL BOX - SCHALT-TAFEL

MOD.
Super QS DEP
S280 DEP

TAV.
4 A
agg. 09/93

lamber	GRUPPO DEPURATORE-GROUPE ADOUCISSEUR WATER-SOFTENER-WASSERENTKALKER	MOD. **Lavabicchieri** **Lavastoviglie**	TAV. **5 A** agg. 05/94

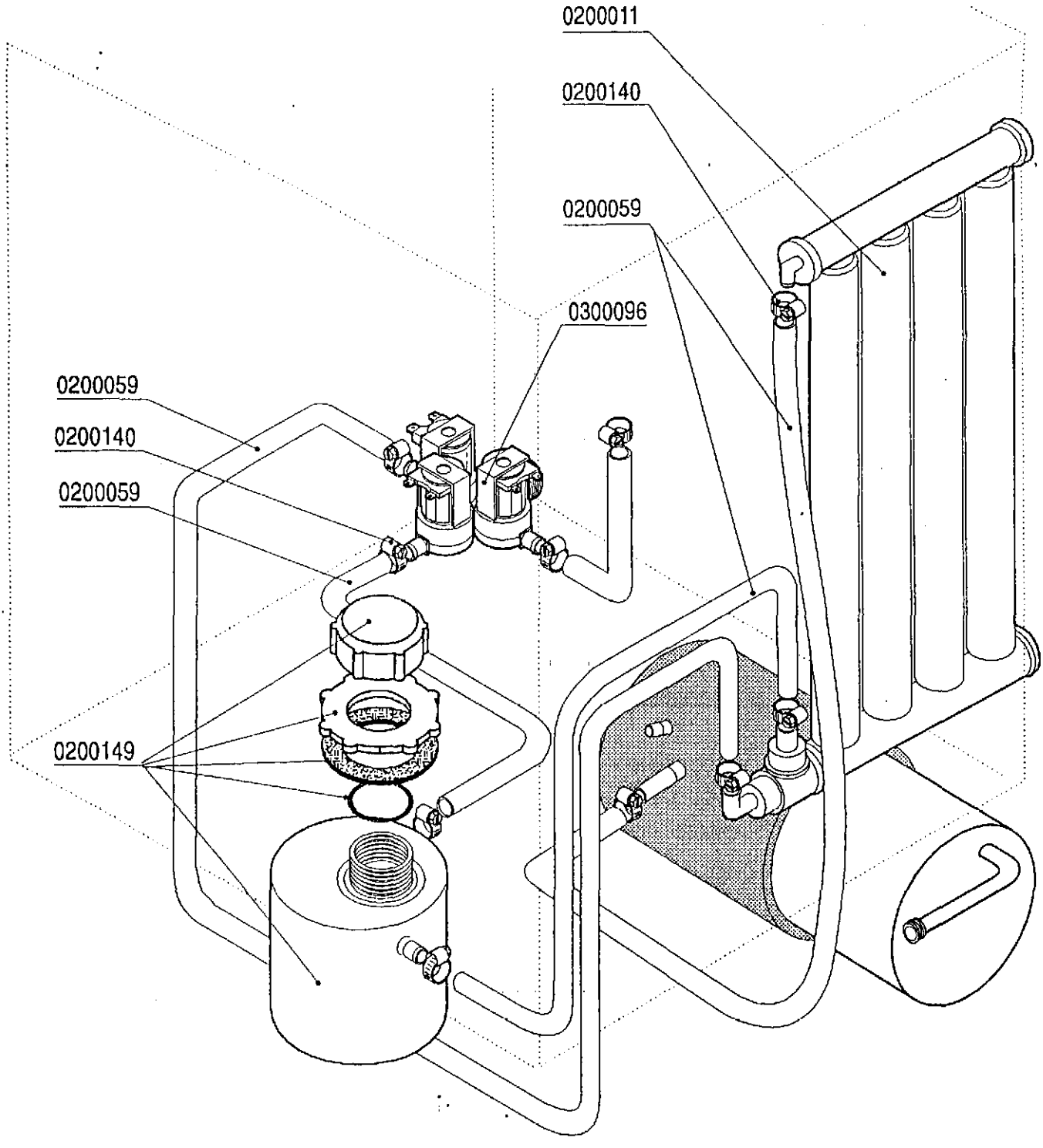

lamber	QUADRO ELETTRICO - TABLEAU ELECTRIQUE CONTROL BOX - SCHALT-TAFEL	MOD. **Minibar**	TAV. **6 A** agg. 09/93

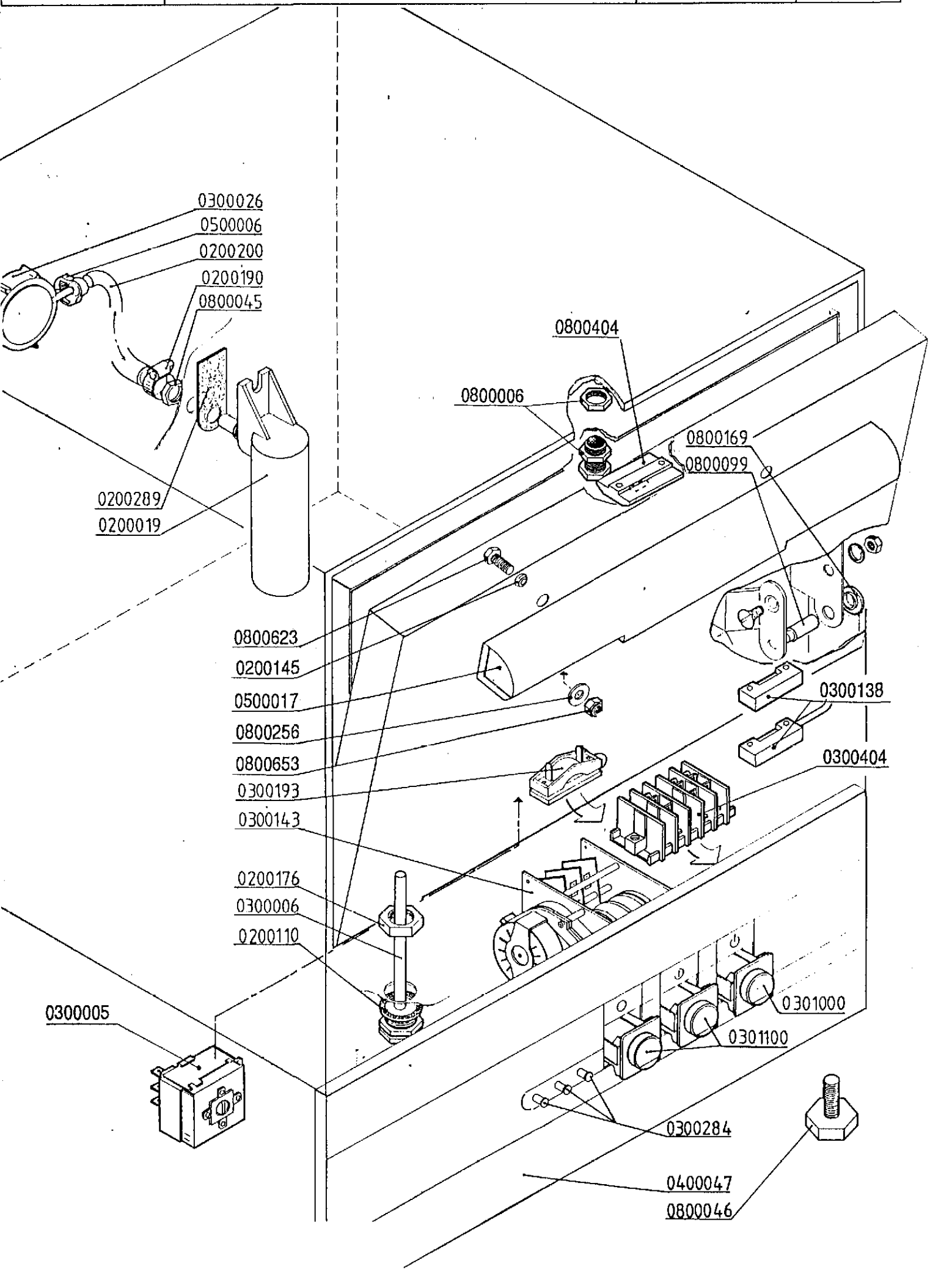

lamber	CARROZZERIA - CARROSSERIE HOOD - KARROSSERIE	MOD. Super QS	TAV. 7 A agg. 09/93

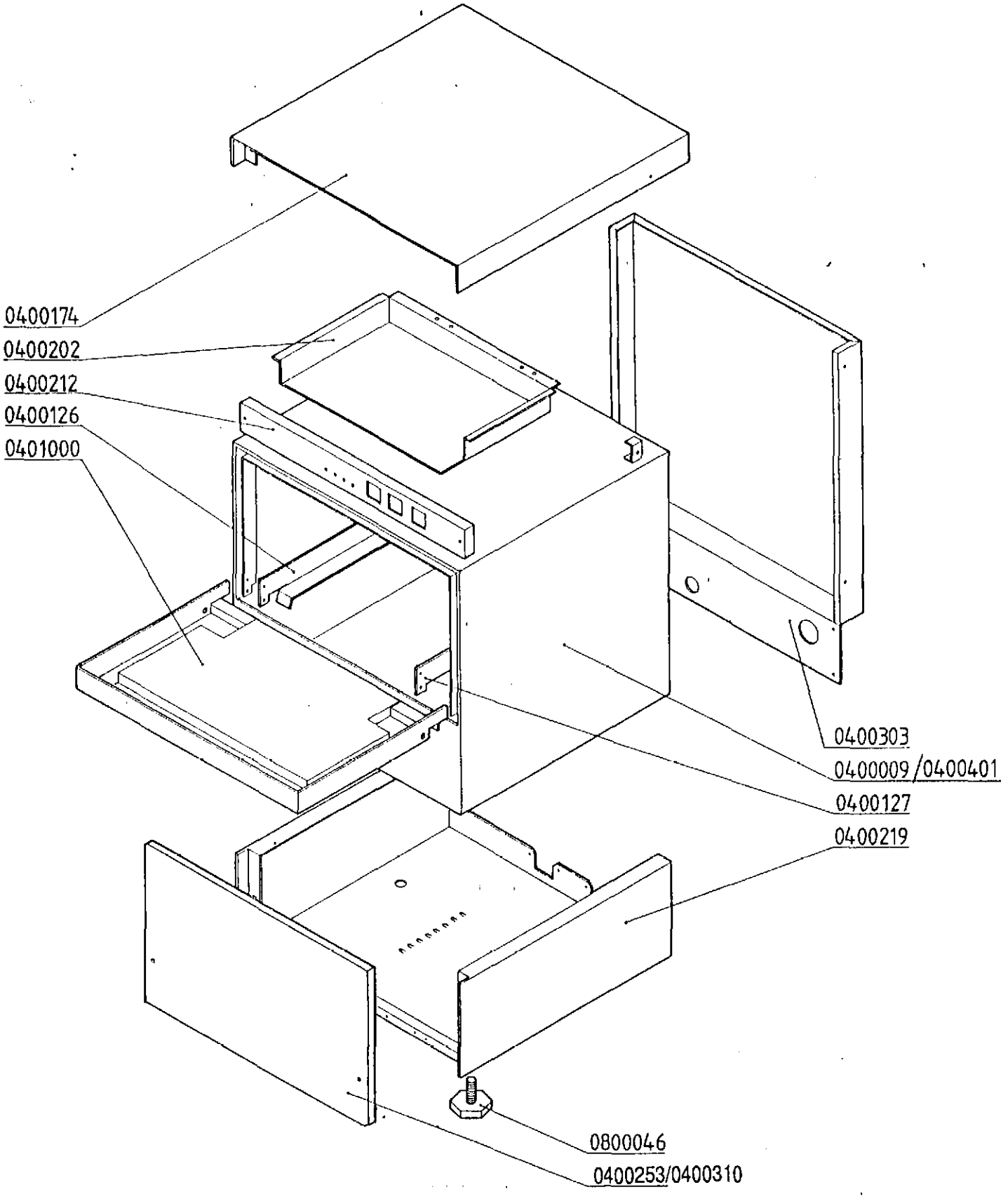

lamber	CARROZZERIA - CARROSSERIE HOOD - KARROSSERIE	MOD. S280	TAV. 8 A agg. 09/93

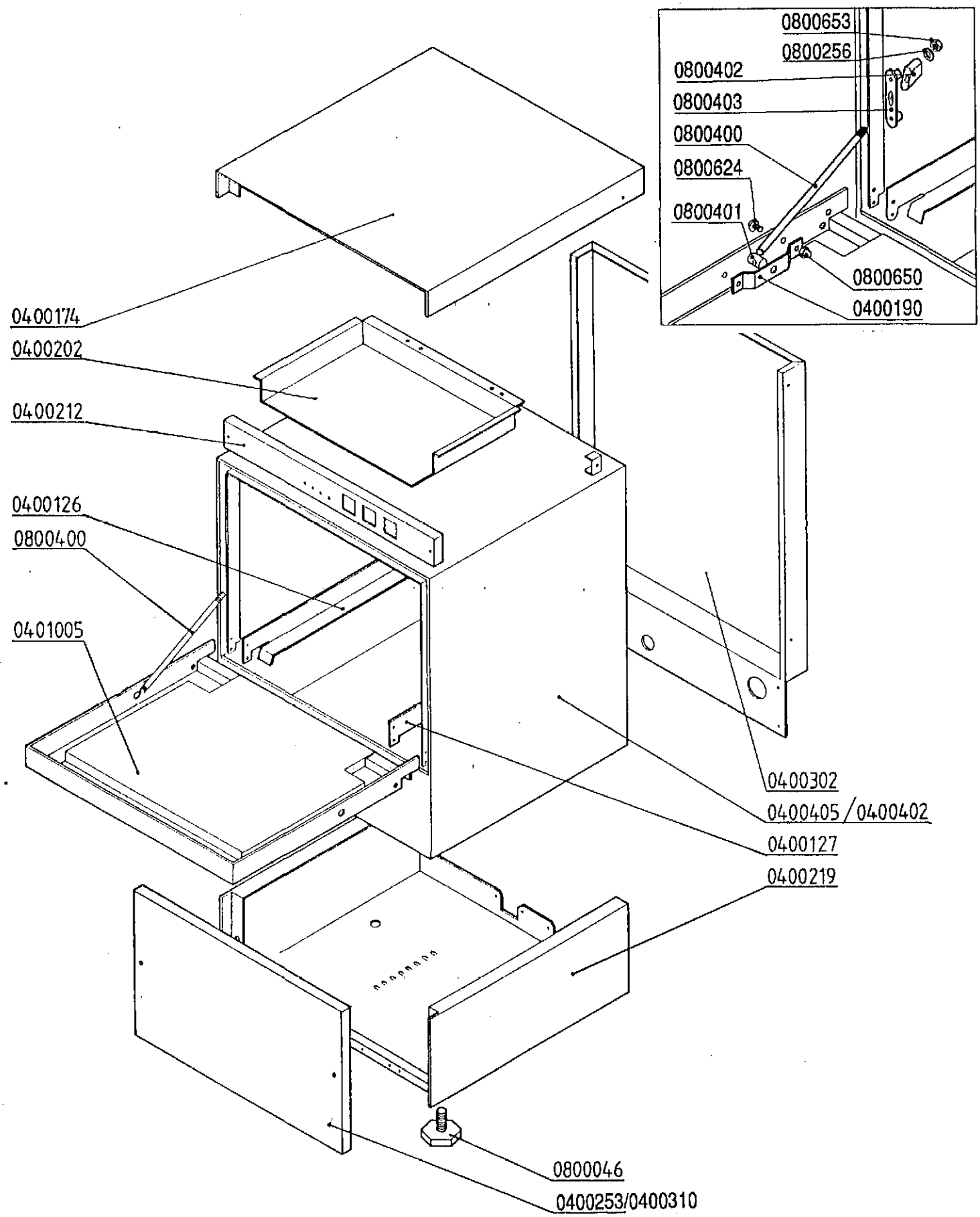

lamber	CARROZZERIA - CARROSSERIE HOOD - KARROSSERIE	MOD. **Minibar**	TAV. **9 A** agg. 09/93

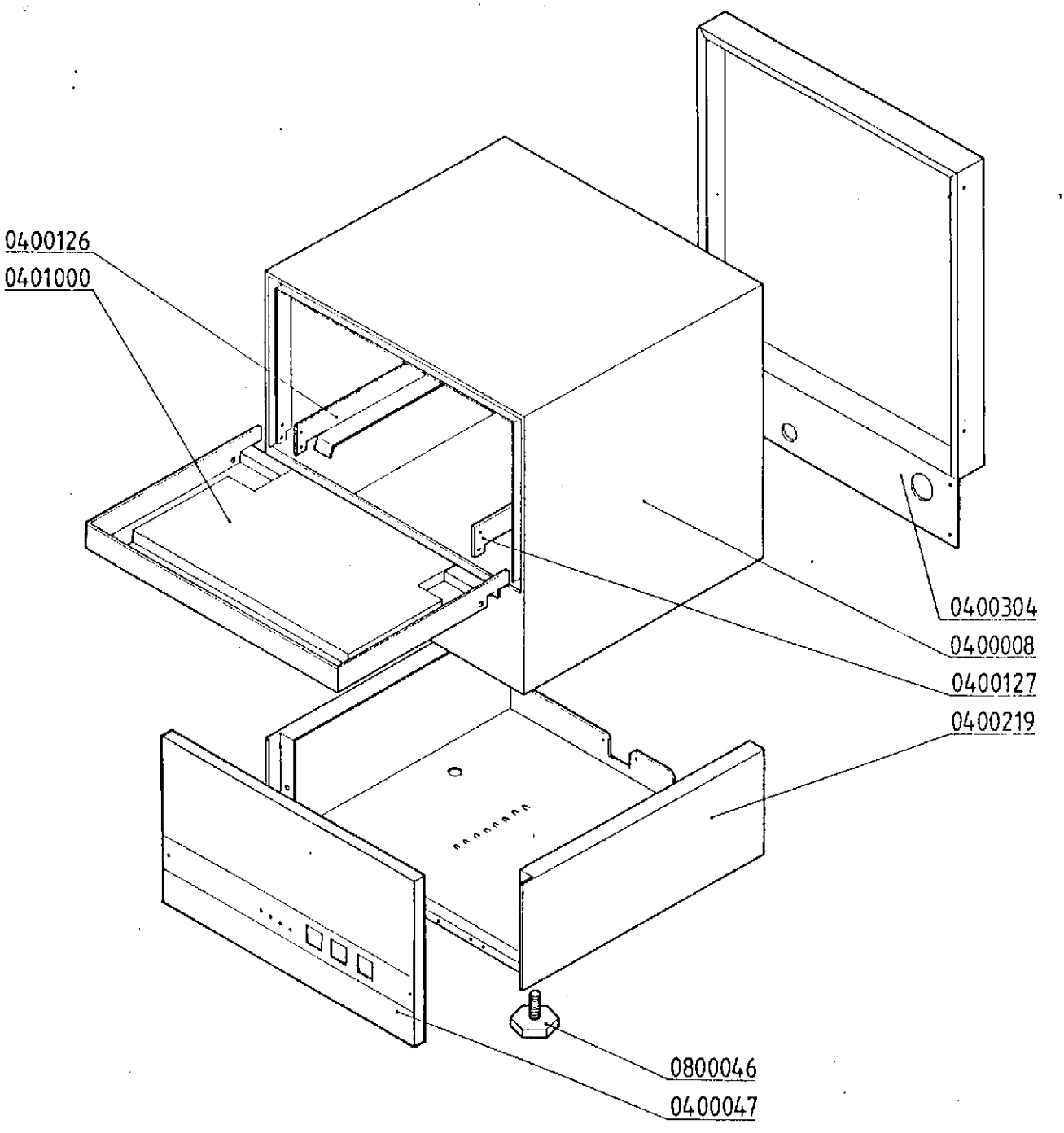

DOSATORE DETERSIVO - DOSEUR DE PRODUIT POUR LAVAGE
DETERGENT PUMP - WASCHSPÜLMITTELDOSIERGERÄT

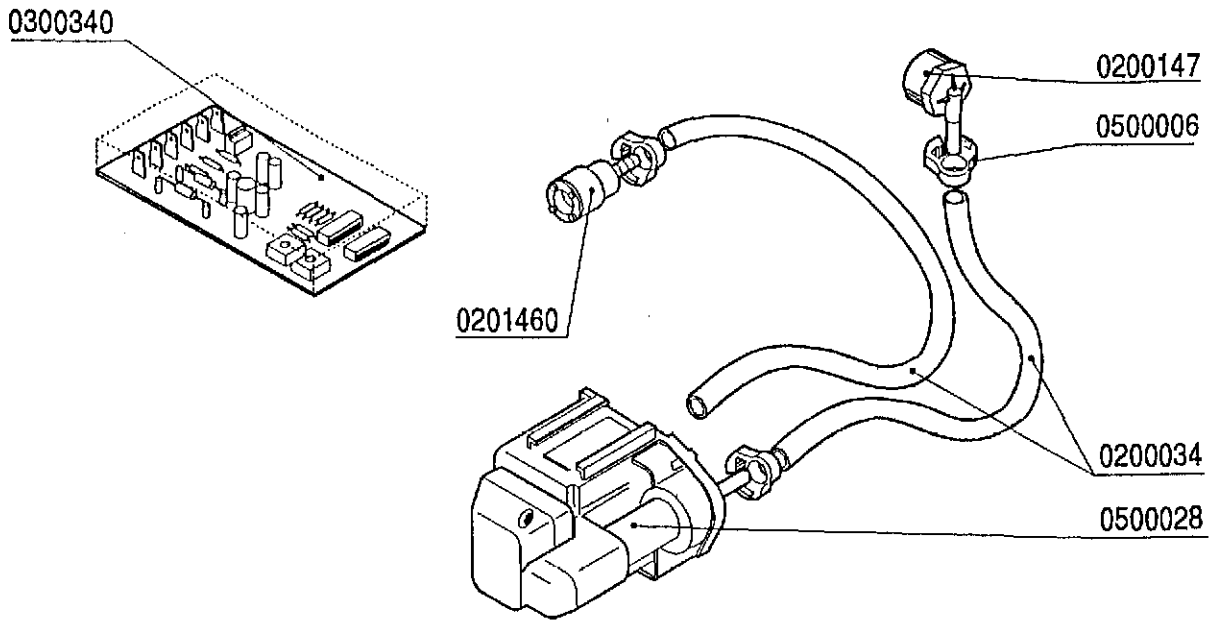

DOSATORE ADDITIVO DI RISCIACQUO-DOSEUR DE PRODUIT POUR RINÇAGE
RINSE AID DISPENSER - NACHSPÜLMITTELDOSIERGERÄT

cod. 0599999

