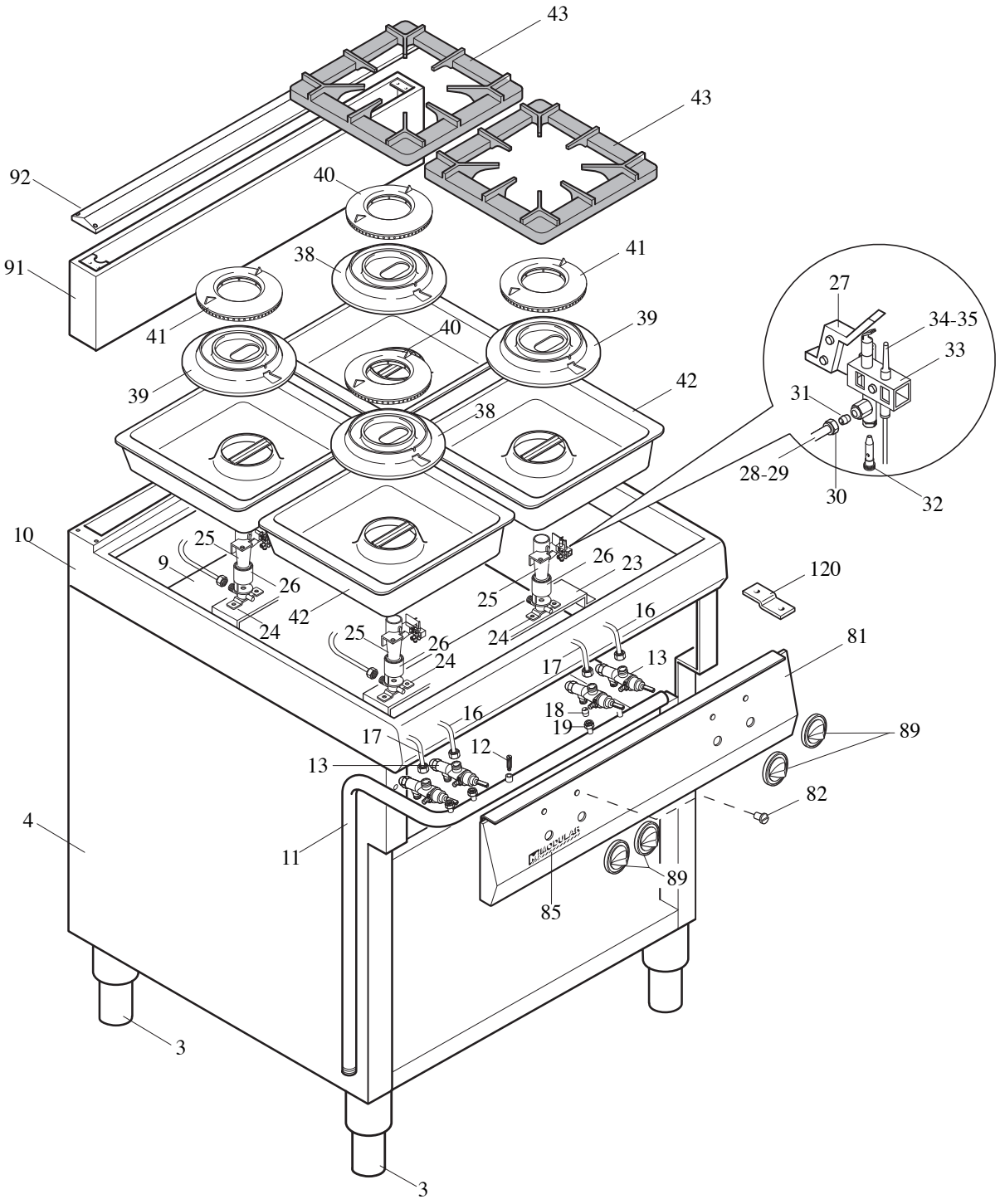
43
43
92
40
91
38
41
41
40
39
39
42
38
27
34-35
33
31
28-29
30
32
10
25
9
26
42
24
25
26
24
26
23
25
24
120
16
81
17
13
18
19
16
17
12
13
89
82
4
11
89
85
3
3

MODULAR

LISTA RICAMBI

cod. 253.194.01

PIANO COTTURA GAS

ED. 01-07

MOD. 90/80 PCG

POS.	CODICE	RIF. MODIFICHE	DENOMINAZIONE	PREZZO
3	912.033.00		Piede 2" vite M.10	
4	921.001.00		Involucro esterno 90/80	
9	922.010.00		Fondo top vano 90/80	
10	911.957.00	sost. il 911.005.00 dal 01/07/07	Assieme piano 90/80 PCG	
11	975.003.00		Assieme rampa 90/80 PCG	
12	641.012.00		Vite M4 per presa pressione	
13	671.001.00		Rubinetto gas in sicurezza SC PEL21S	
16	975.021.00		Collegam. rub. bruciatore "D" "E" ant.	
17	975.023.00		Collegam. rub. bruciatore "D" "E" post.	
18	673.001.00		Bicono D.10	
19	673.011.00		Dado per bicono D.10 - M16x1,5	
23	922.015.00		Supporto bruciatori da 80	
24	673.020.00		Portaugello per bruciatore top	
25	672.010.00		Venturi per bruciatore top	
26	672.016.00		Boccola regolazione aria bruc. top	
27	623.241.00		Supporto pilota bruc. "D"	
28	975.048.00		Collegamento pilota bruc. "D" post. 90	
29	975.026.00		Collegamento pilota bruc. "D" ant. 90	
30	673.013.00		Raccordo bicono D.4-M10x1 - 095813	
31	673.004.00		Bicono pilota D.4	
32	672.094.00		Portaugello con ugello D. 0,20	
33	672.080.00		Pilota regol. deflettore 1 fiamma	
34	672.025.00		Termocoppia M9x1xL.500 G. unificato	
35	672.099.00		Termocoppia M9x1xL.850 G. unificato	
38	672.077.00		Corpo bruciatore "D" D.150-5,5 kW	
39	672.101.00		Corpo bruciatore "E" D.150-7,5 kW	
40	672.079.00		Spartifiamma bruc. "D" D.109-5,5 kW	
41	672.093.00		Spartifiamma bruc. "E" D.109-7,5 kW	
42	911.011.00		Ass. bacinella smaltata bruc. "D" - "E"	
43	681.019.00		Griglia 1 fuoco 400x400	
81	921.465.00	sost. il 921.018.00 dal 01/07/07	Cruscotto 90/80 PCG	
82	682.003.00		Placchetta per indice	
85	250.389.00		Marchio "Modular"	
89	912.042.00	sost. il 912.003.00 dal 01/07/07	Ass. manopola gas pilota De 82	
91	911.024.00		Ass. alzatina post. 90/80	
92	9211091.00	sost. il 911.021.00 dal 01/07/07	Griglia alzatina 90/80	
120	623.002.15		Squadretta fissaggio cruscotto	