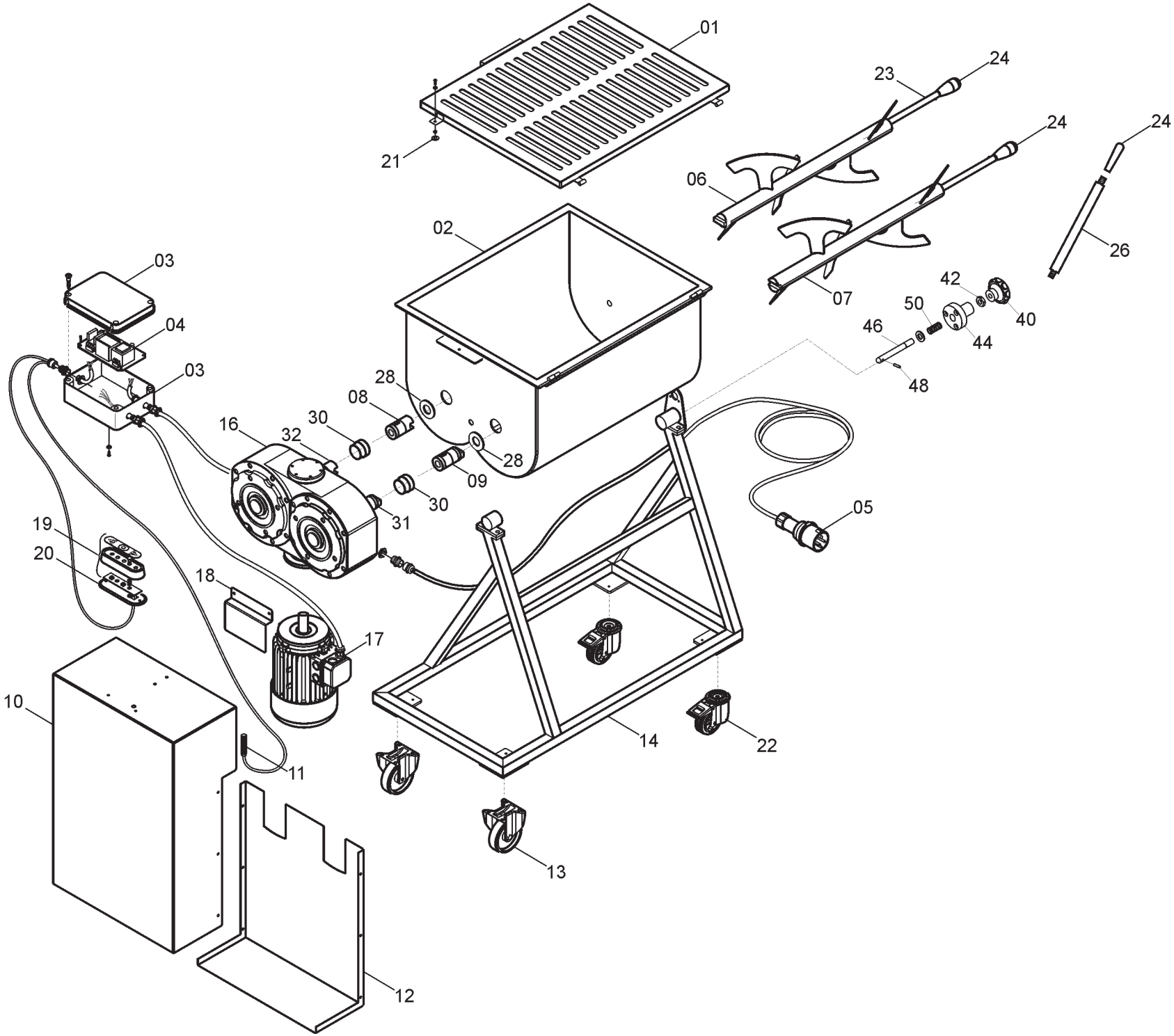
01
21
23
24
24
24
06
02
26
07
03
42
50
40
46
44
04
48
03
28
08
30
16
32
28
09
30
31
05
19
20
18
17
10
14
22
11
13
12

IP 180 B/A CE - from 2011.06.05 tav.1

Riferim	Nome prodotto	Codice
1	COPERCHIO VASCA IP 180 KG BIALBERO	LF2041807
2	CULLA INOX IP 180 KG BIALBERO	LF2041801
3	CASSETTA GW 44207	LF1010704
4	SCHEDA INVERSIONE TC-ME R3 EQ.	LF1033031
5	SPINE CEE 3P + T IP	LF1010014
6	PALA MASCHIO IX IP 180 KG BIALBERO	LF2041822
7	PALA FEMMINA IX IP 180 KG BIALBERO	LF2041819
8	PERNO FEMMINA PALA IP BIALBERO	LF2041437
9	PERNO MASCHIO PALA IP BIALBERO	LF2041440
10	CARTER MOT SUP IX IP 180 KG BIALB	LF2041810
11	MICROMAG.310 SO IX/GFMEC/TC32F	LF1033302
12	CARTER MOT INF IX IP 180 KG BIALB	LF2041813
13	RUOTA FIS.D.100 INOX IP 50-100	LF1541005
14	BASAMENTO INOX IP 180 KG BIALBERO	LF2041804
16	RIDUTTORE IP BIALB.	LF2041428
17	MOTORE MESCOL.KG.180 BIALB HP 3 TF	LF1841801
18	SUP CARTER MOT IX IP 50 BA	LF2041416
19	CORPO PULSANTI.INVERSIONE TAGL.	LF1033021
20	GUARNIZIONE PULSANT.NEUTRA TONDA	19563034
21	MAGNETE RICOPERTO M634 NA BA PS00	LF1039710
22	RUOTA MOB.C/FRENO D.100 TC 130	LF1534401
23	ASTA PALA IX IP 180 KG BIALBERO	LF2041825
24	IMPUGNAT.OVALE P02 M10 G3S/SA	LF1564001
26	ASTA LEVA ROVESC.CULLA IP 50-120	LF2041049
28	ANELLO TENUTA 40-52-7	LF1241401
30	BOCCOLA SCORRIMENTO IP BIALBERO	LF2041443
31	PERNO MASCHIO RIDUTTORE IP BIALBERO	LF2041431
32	PERNO FEMMINA RIDUTTORE IP BIALBERO	LF2041434
44	CANOTTO FERMA CULLA IP	LF2041029
46	PERNO CANOTTO IP 50-120	LF2041037
50	MOLLA CANOTTO IP	LF2041031