1 GRUPPO LAVAGGIO
2 GRUPPO RISCIACQUO
3 QUADRO ELETTRICO
4 GRUPPO POMPA SCARICO
5 CARROZZERIA
6 DOSATORE DETERSIVO

| lamber | GRUPPO LAVAGGIO - COMPOSANTS LAVAGE<br>WASH COMPONENTS - WASCHROHR - LAVADO | MOD. DSP2<br>DSP3 | TAV. 1 E<br>ED. 10/2007 |
|---|---|---|---|

TAV. 1 DI 6

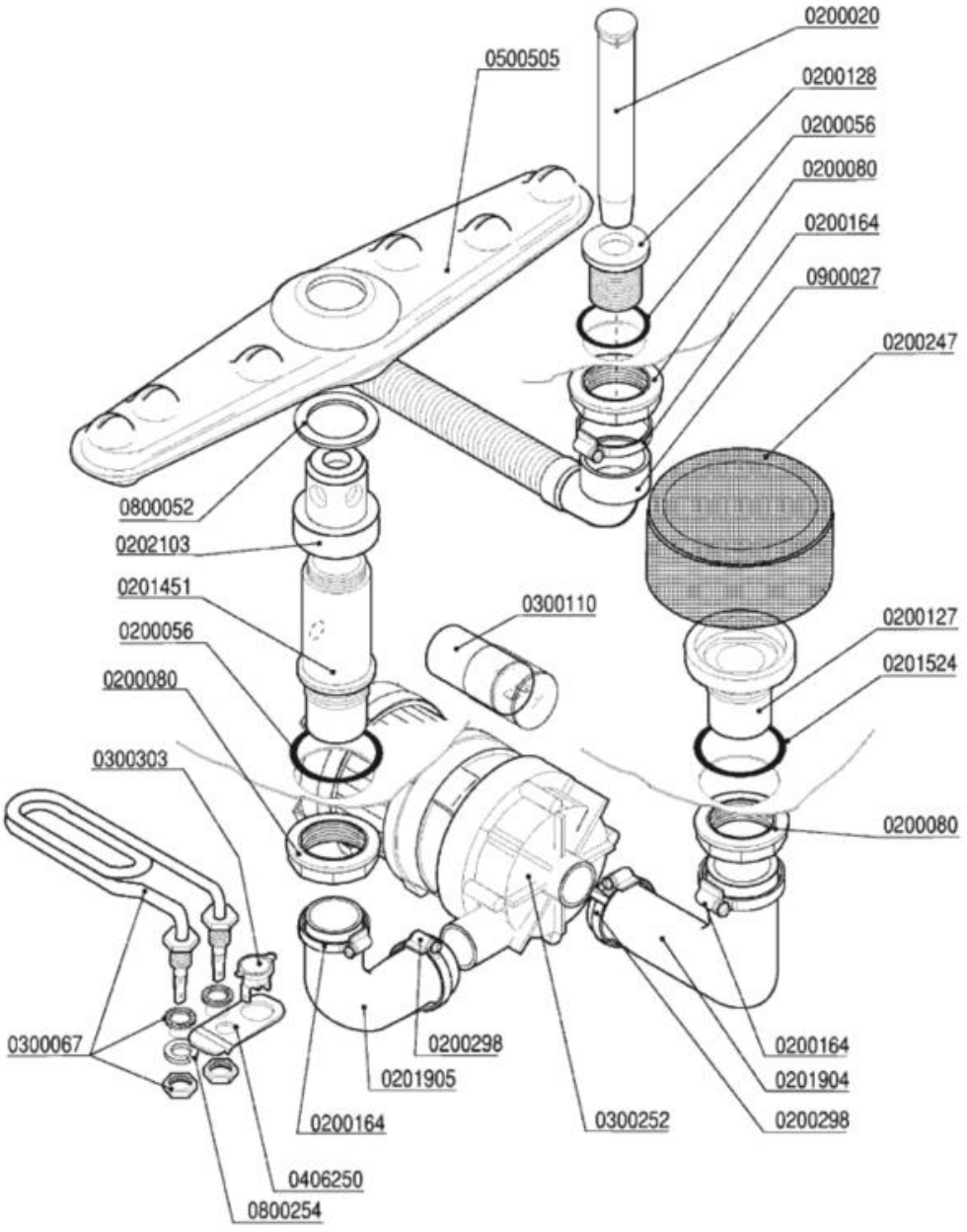

| Codice | Descrizione |
|---|---|
| 0200020 | Troppopieno 28x105 |
| 0200056 | OR 144 pilette 1" 1/4 |
| 0200080 | Ghiera 1"1/42190 |
| 0200127 | Flangia filtro 033 Rif.6 |
| 0200128 | Piletta scarico 034 Rif.26 |
| 0200164 | Fascetta 32-50 |
| 0200247 | Filtro LB d.103x55 K0167 6331 |
| 0200298 | Fascetta 25-40 |
| 0201451 | Colonna lavaggio nylon 1"¼ d.15,5 |
| 0201524 | Guarnizione gomma 68x41xsp.2 6310 |
| 0201904 | Manicotto LB 38x70+29x120 686-88 |
| 0201905 | Manicotto LB 38x70+29x40 2471-95 |
| 0202103 | Testina lavaggio d.18 4F NSF |
| 0300067 | Resistenza vasca 2000 W 220 V |
| 0300110 | Condensatore 6,3 óf |
| 0300252 | Elettropompa Hp 0,10 2112-ZF115 230/50 |
| 0300303 | Termostato unipolare fisso 55° BN0D |
| 0406250 | Squadretta termostato/contatto 50° 6428 |
| 0500505 | Braccio di lavaggio 380/6F NSF |
| 0800052 | Rondella teflon 57x41x2 |
| 0800254 | Rondella grower 14 zincata |
| 0900027 | Tubo scarico d.25 l.1,5 LB a gomito |

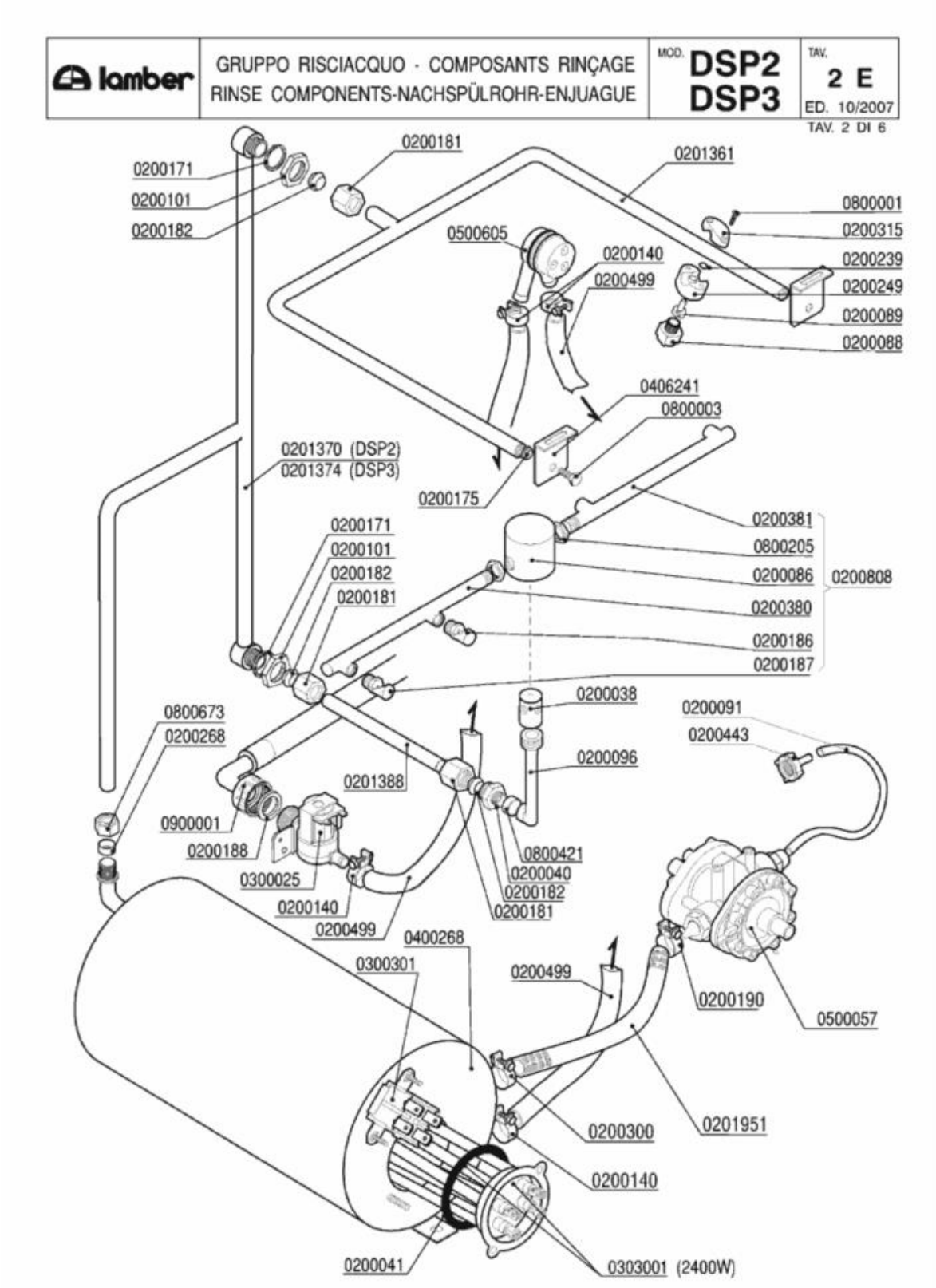
lamber
GRUPPO RISCIACQUO - COMPOSANTS RINÇAGE
RINSE COMPONENTS-NACHSPÜLROHR-ENJUAGUE
MOD. DSP2 DSP3
TAV. 2 E
ED. 10/2007
TAV. 2 DI 6
0200181
0200171
0200101
0200182
0201361
0800001
0200315
0500605
0200140
0200499
0200239
0200249
0200089
0200088
0406241
0800003
0201370 (DSP2)
0201374 (DSP3)
0200175
0200381
0800205
0200086
0200808
0200380
0200186
0200187
0200171
0200101
0200182
0200181
0200038
0200091
0200443
0800673
0200268
0200096
0201388
0900001
0200188
0800421
0200040
0200182
0200181
0300025
0200140
0200499
0400268
0300301
0200499
0200190
0500057
0200300
0201951
0200140
0200041
0303001 (2400W)

| Codice | Descrizione |
|---|---|
| 0200038 | Perno risciacquo inox 1205 |
| 0200040 | Nipplo risciacquo inox 3/8"-1/4" 492-97 |
| 0200041 | OR 6225 resistenza boiler |
| 0200086 | Testina mulinello risciacquo 1206 |
| 0200088 | Ugello risciacquo |
| 0200089 | Diffusore ugello risciacquo |
| 0200091 | Tubo cristallo PP 4x6 |
| 0200096 | Collettore mulinello risciacquo 793 |
| 0200101 | Dado inox 3/8" Gas 55-83 |
| 0200140 | Fascetta collare 17x19 |
| 0200171 | Guarnizione piana 27x17x2 |
| 0200175 | Guarnizione Nyltite M6 |
| 0200181 | Dado bicono inox 3/8"x12 1040-91 |
| 0200182 | Bicono OT 3/8"x12 1311-92 |
| 0200186 | Ugello risciacquo 1/8" foro 0,9 |
| 0200187 | Ugello risciacquo 1/8" foro 1,8 Rif.39 |
| 0200188 | Guarnizione gomma 25x16x2 |
| 0200190 | Fascetta collare benzina 13x15 |
| 0200239 | OR 2031 supporto ugello risciacquo |
| 0200249 | Supporto ugello risciacquo |
| 0200268 | Bicono TEFLON 3/8"x12 |
| 0200300 | Fascetta collare benzina 15x17 |
| 0200315 | Cavallotto ugello risciacquo |
| 0200380 | Braccio risciacquo DSP2 tipo A SX  6145 |
| 0200381 | Braccio risciacquo DSP2 tipo B DX  6145 |
| 0200443 | Filtro fondo dos.idrico 3000 |
| 0200499 | Tubo gomma 12x19,5 food quality |
| 0200808 | Mulinello risciacquo inferiore DSP2 6328 |
| 0201361 | Asta risciacquo fisso interno DSP2  6077 |
| 0201951 | Tubo dos./boiler silicone inox L=35cm |
| 0300025 | Elettrovalvola 1 via 329069 |
| 0300301 | Termostato bipolare riarmo 105º TY 62 |
| 0303001 | Resistenza 2400W/2 flangia inox |
| 0400268 | Boiler 3lt r.e. |
| 0406241 | Squadretta supp.risciacquo supe.DSP 6016 |
| 0500057 | **SOSTITUITO DA 0599999** |
| 0500605 | Valvola rompivuoto DVGW GD |
| 0800001 | Vite inox ATFTCTCR 3,9x15-Supp.Ug.Risc. |
| 0800003 | Vite inox TEM6x12 |
| 0800205 | Dado inox M12x1 E16S5 |
| 0800421 | Distanziale colonna 031 15x6x13 |
| 0800673 | Dado bicono ottone 3/8"x12 |
| 0900001 | Tubo carico gomma 90ºC VDE |

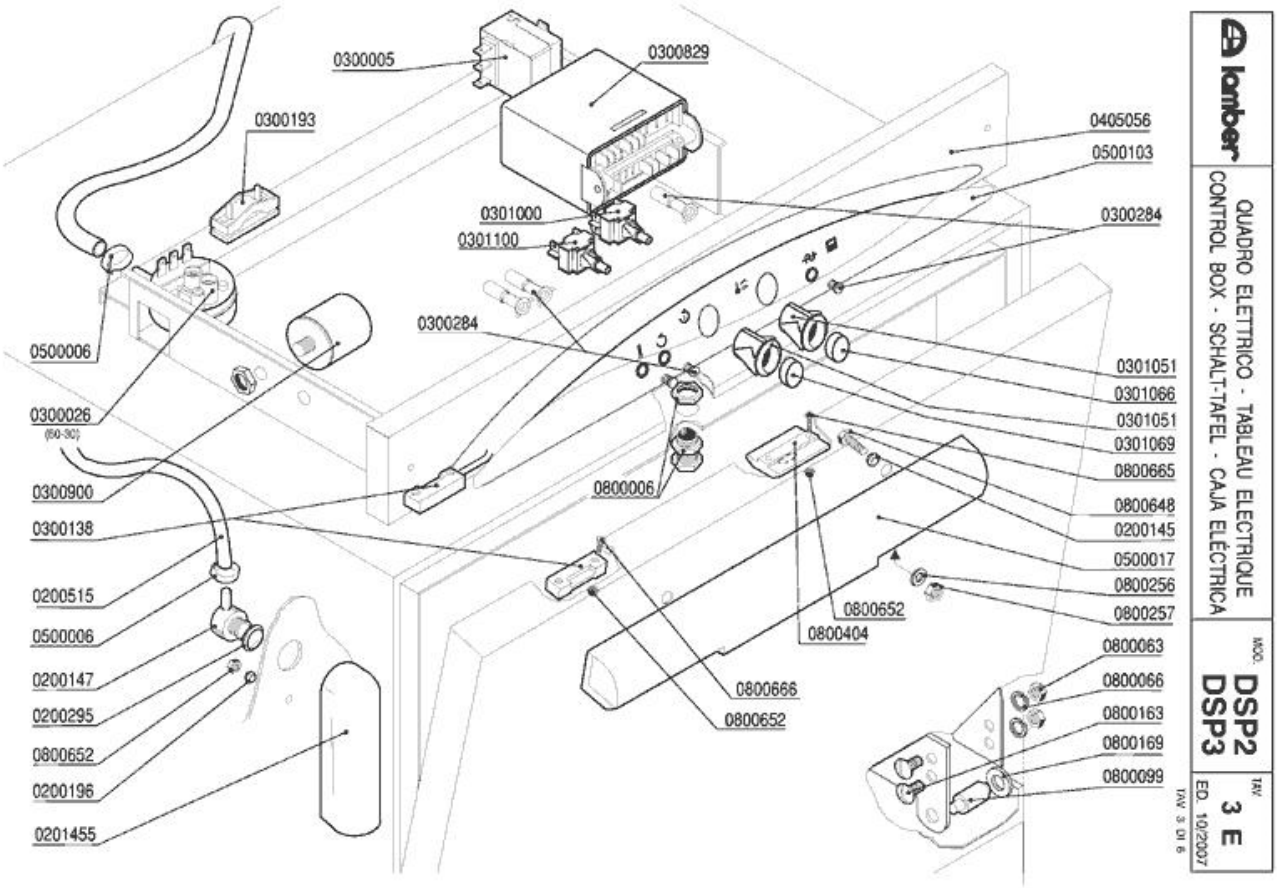
0300005
0300829
0300193
0405056
0500103
0301000
0301100
0300284
0300284
0500006
0301051
0301066
0301051
0301069
0800665
0300026
(60-3C)
0800006
0800648
0200145
0300900
0300138
0500017
0800256
0800257
0200515
0800652
0800404
0500006
0800063
0200147
0800066
0800666
0200295
0800163
0800652
0800652
0800169
0200196
0800099
0201455
lamber
QUADRO ELETTRICO - TABLEAU ELECTRIQUE
CONTROL BOX - SCHALT-TAFEL - CAJA ELÉCTRICA
MOD.
DSP2
DSP3
TAV
3 E
ED. 10/2007
TAV. 3 DI 6

| Codice | Descrizione |
|---|---|
| 0200145 | Guarnizione Nyltite M5 |
| 0200147 | Portagomma M12x4 90º 1821-94 |
| 0200196 | Guarnizione Nyltite M3 |
| 0200295 | Guarnizione Nyltite M12 |
| 0200515 | Tubo pressostato 4,2x10,4 |
| 0201455 | Trappola d'aria anteriore L=85 mm |
| 0300005 | Termostato 90ºC c.2000 1NONC boiler IMIT |
| 0300026 | Pressostato 60/30 16A 1NONC |
| 0300138 | Micro contatto magnetico 1NO +0800142 |
| 0300193 | Fissacavo PA 268 + vite 3,5X25 |
| 0300284 | **SOSTITUITO DA 0301910** |
| 0300829 | Timer elettronico NDWT/30F - DSP |
| 0300900 | Filtro antidisturbo 411135001 |
| 0301000 | Interruttore bip. 0V 2N0 16 amp COMPLETO |
| 0301051 | Supporto tasto ovale |
| 0301066 | Tasto verde ovale |
| 0301069 | Tasto grigio ovale |
| 0301100 | Pulsante unipol. OV 1NO 16amp COMPLETO |
| 0500006 | Fascetta SNP2/CLIC 11,5-13,5 |
| 0500017 | Maniglia sportello 180M6AVP |
| 0500103 | Targa PCB LB LAMBER |
| 0800006 | Cricchetto Rif.32+33+32 con dadi 255-83 |
| 0800063 | Dado inox M6 |
| 0800066 | Rondella grower inox diam.6 |
| 0800099 | Perno sportello 1866-94 |
| 0800163 | Vite inox POELIER M6X10 |
| 0800169 | Boccola perno sportello |
| 0800256 | Rondella piana inox d.5 |
| 0800257 | Dado inox M5 |
| 0800404 | Bloccascrocchetto |
| 0800648 | Vite inox TEM5X20 |
| 0800652 | Dado inox autobloccante M3 |
| 0800665 | Vite inox TEM3X8 |
| 0800666 | Vite inox TEM3X10 |

| lamber | GRUPPO POMPA SCARICO - POMPE DE VIDANGE<br>DRAIN PUMPE PARTS - ABLAUFPUMPE<br>BOMBA DESAGUE | MOD. DSP2<br>DSP3 | TAV. 4 E<br>ED. 10/2007 |
|---|---|---|---|

TAV. 4 DI 6

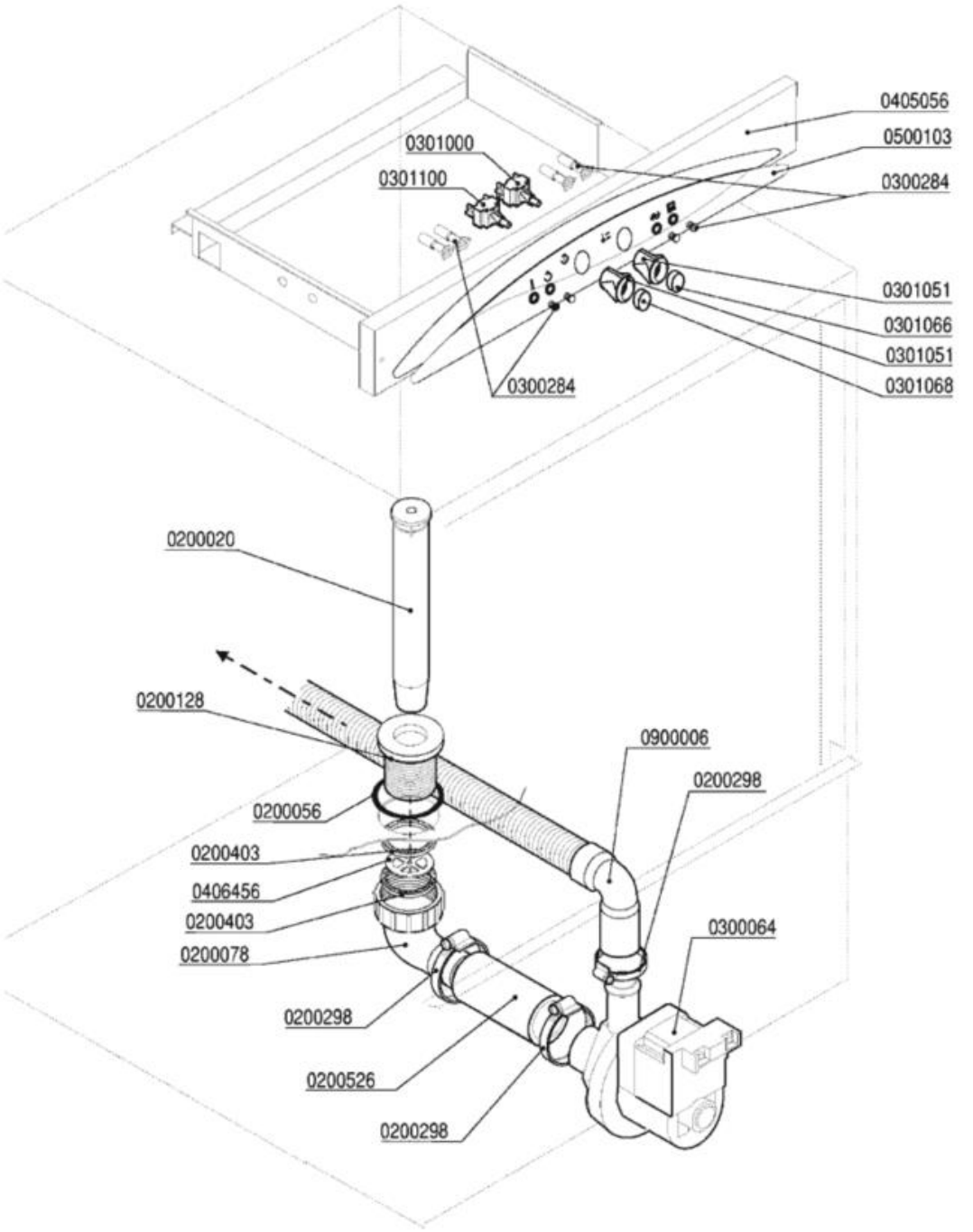

| Codice | Descrizione |
|---|---|
| 0200020 | Troppopieno 28x105 |
| 0200056 | OR 144 pilette 1" 1/4 |
| 0200078 | Raccordo scarico 1"1/4x32 2121 PP |
| 0200128 | Piletta scarico 034 Rif.26 |
| 0200298 | Fascetta 25-40 |
| 0200403 | Guarnizione piana 38x27x2 3794 |
| 0200526 | Manicotto aspirazione pompa scarico |
| 0300064 | Elettropompa scarico DSP 40W/230/50 |
| 0300284 | **SOSTITUITO DA 0301910** |
| 0301000 | Interruttore bip. 0V 2N0 16 amp COMPLETO |
| 0301051 | Supporto tasto ovale |
| 0301066 | Tasto verde ovale |
| 0301068 | Tasto blu ovale |
| 0301100 | Pulsante unipol. OV 1NO 16amp COMPLETO |
| 0406456 | Disco protezione scarico DSP-PS 8177 |
| 0500103 | Targa PCB LB LAMBER |
| 0900006 | Tubo scarico d.19,5 per pompa scarico |

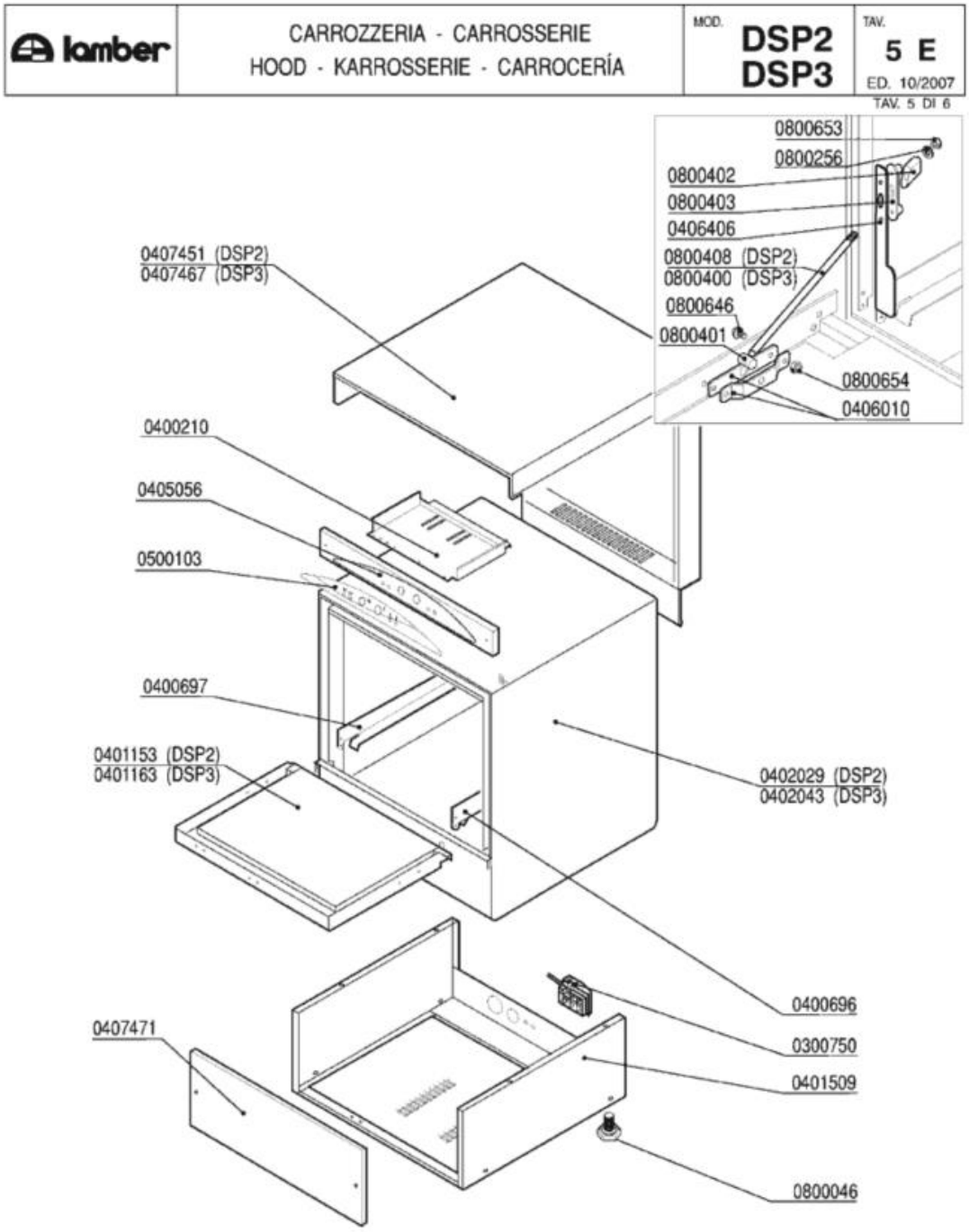
lamber
CARROZZERIA - CARROSSERIE
HOOD - KARROSSERIE - CARROCERÍA
MOD. DSP2 DSP3
TAV. 5 E
ED. 10/2007
TAV. 5 DI 6
0800653
0800256
0800402
0800403
0406406
0800408 (DSP2)
0800400 (DSP3)
0800646
0800401
0800654
0406010
0407451 (DSP2)
0407467 (DSP3)
0400210
0405056
0500103
0400697
0401153 (DSP2)
0401163 (DSP3)
0402029 (DSP2)
0402043 (DSP3)
0400696
0300750
0401509
0407471
0800046

| Codice | Descrizione |
|---|---|
| 0300750 | Fissacavo esterno PA244-C/PA244L-N4 |
| 0400696 | Guida dx DSP2 6079 |
| 0400697 | Guida sx DSP2 6080 |
| 0401153 | Sportello DSP2 6074/6075/6206 |
| 0401163 | Sportello DSP3 6837 |
| 0406010 | Staffa tirante porta F/LB 2500-2501/95 |
| 0406406 | Piastrina parasp.sportello DSP1-2-3 7463 |
| 0407451 | Pannello superiore/retro DSP2 6133 |
| 0407467 | Pannello superiore/retro DSP3 6840 |
| 0407471 | Pannello anteriore DSP2 6078 |
| 0500103 | Targa PCB LB LAMBER |
| 0800046 | Piedino M10 |
| 0800256 | Rondella piana inox d.5 |
| 0800400 | Tirante sportello M5x305 795 |
| 0800401 | Perno tirante sportello |
| 0800402 | Fermo tirante sportello |
| 0800403 | Piastrina scorrimento sportello |
| 0800408 | Tirante sportello corto GS4-P700 2243/95 |
| 0800646 | Vite inox POELIER M4X10 largh.testa 9,5 |
| 0800653 | Dado inox autobloccante M5 |
| 0800654 | Dado inox autobloccante M4 |

| lamber | DOSATORE DETERSIVO - DOSEUR DE PRODUIT LESSIVIEL<br>DETERGENT PUMP - WASCHMITTELDOSIERGERÄT<br>DOSIFICADOR LAVADO | MOD. DSP2 DSP3 | TAV. 6 E<br>ED. 10/2007 |
|---|---|---|---|

TAV. 6 DI 6

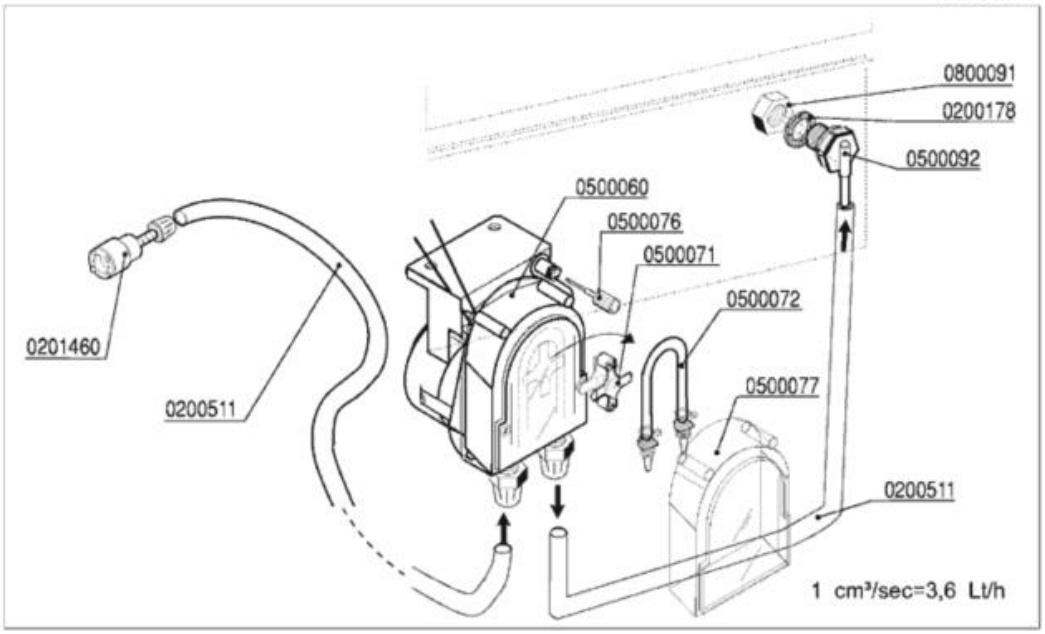

| Codice | Descrizione |
|---|---|
| 0200178 | Guarnizione piana 19x12x2 Rif.121 |
| 0200511 | Tubo PVC cristallo 4x6 rosso (detersivo) |
| 0201460 | Filtro inox di fondo dosatore lavaggio |
| 0500060 | Dosatore detersivo tempo pausa F92 |
| 0500071 | Croce portarullini peristaltica 1PRL001 |
| 0500072 | Tubo SANTOPRENE peris.ET. new model |
| 0500076 | Manopola trimmer  dostore 403307 |
| 0500077 | Coperchio peristaltica PDP F  ET. |
| 0500092 | Portagomma dosatore lavaggio DSP |
| 0800091 | Dado inox M12 |