# Enfriadores de botellas
# Refroidisseurs de bouteilles
# Front bar chest coolers
# Flaschenkühlschränke
# Tavoli refrigeranti a pozzo

**Modelos:**

**BFP-150**
**BFP-200**
**BFP-250**
**BFP-250**
**BFP-300**

*Mayo 2004 May*

FAGOR

Fagor Industrial

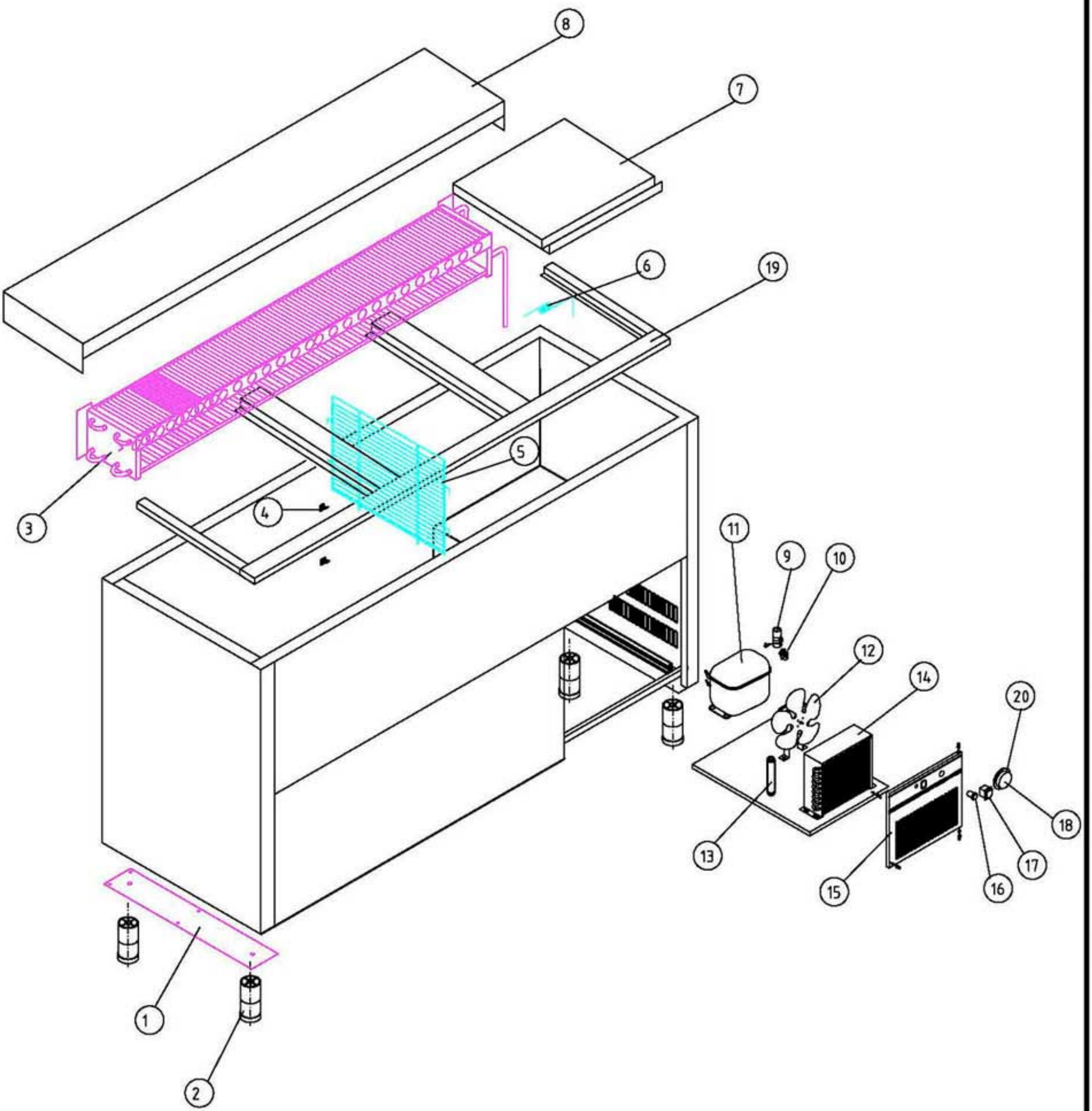


ENFRIADORES DE BOTELLAS

COD. PIEZA:

SUSTITUYE A:

SUSTITUIDO POR:

COTAS SIN TOLERANCIA **DIN 7168-f**

| | GRADO TOLERANCIA | FINO | MEDIO | GRUESO |
|---|---|---|---|---|
| ANGULAR | HASTA 10 mm | ±1° | | ±1° 30' |
| | MAS DE 10 A 50 mm | ±30' | | ±50' |
| | MAS DE 50 A 120 mm | ±20' | | ±25' |
| | MAS DE 120 A 400 mm | ±10' | | ±15' |
| | MAS DE 400 mm | ±5' | | ±10' |

| | GRADO TOLERANCIA | FINO | MEDIO | GRUESO |
|---|---|---|---|---|
| LINEAL | HASTA 3 mm | ±0,05 | ±0,10 | ±0,15 |
| | MAS DE 3 A 6 mm | ±0,05 | ±0,10 | ±0,20 |
| | MAS DE 6 A 30 mm | ±0,10 | ±0,20 | ±0,50 |
| | MAS DE 30 A 120 mm | ±0,15 | ±0,30 | ±0,80 |
| | MAS DE 120 A 400 mm | ±0,20 | ±0,50 | ±1,20 |
| | MAS DE 400 A 1000 mm | ±0,30 | ±0,80 | ±2,00 |
| | MAS DE 1000 A 2000 mm | ±0,50 | ±1,20 | ±3,00 |

Material:

Acabado:

| COMÚN A | MODELO | Ud. | MODELO | Ud. | MODELO | Ud. | MODELO | Ud. | MODELO |
|---|---|---|---|---|---|---|---|---|---|
| | BFP-150 | 1 | | | | | | | |
| | | | | | | | | | |
| | | | | | | | | | |

| A4 | Nombre | Fecha |
|---|---|---|
| Dibujado | MJGG | 7-4-03 |
| Modificado | . | . |

FAGOR
Fagofri, s.a.

Escala 1:18

# RECAMBIOS BFP

Código máquina: CODIGO

# RECAMBIOS ENFRIADORES DE BOTELLAS

revisión 22-07-2003

FAGOR

FAGOFRI S.A.

| Nº | CÓDIGO FAGOFRI | DESCRIPCIÓN | | MODELOS BFP-150 | BFP-200 | BFP-250 | BFP-300 |
|---|---|---|---|---|---|---|---|
| 1 | M161250004 | Base lateral apoyo mesa Snack | zincado 500x100 | 1 | 1 | 1 | 2 |
| 2 | 6007050015 | Patas regulables mesa fria | 50x95 | 4 | 4 | 4 | 6 |
| 3 | 6029010058 | Evaporador | G-120 | 1 | | | |
| 3 | 6029010059 | Evaporador | G-170 | | 1 | | |
| 3 | 6029010060 | Evaporador | G-220 | | | 1 | |
| 3 | 6029010061 | Evaporador | G-270 | | | | 1 |
| 4 | 6003010124 | Soporte separador interior | | 8 | 12 | 16 | 20 |
| 5 | 6027130003 | Separador Interior Botellero | 400x500 | 2 | 3 | 4 | 5 |
| 6 | A107020004 | Tubo capilar | 0,8x2000 | 1 | | | |
| 6 | V107020005 | Tubo capilar | 1,25x2100 | | | 1 | 1 |
| 6 | M107020001 | Tubo capilar | 1x3300 | | 1 | | |
| 7 | 6031030001 | Puerta Botellero | 437x267x20 | 3 | 4 | 5 | 6 |
| 8 | 6031020005 | Encimera inox. Botellero | 1500x255 | 1 | | | |
| 8 | 6031020006 | Encimera inox. Botellero | 1990x255 | | 1 | | |
| 8 | 6031020007 | Encimera inox. Botellero | 2480x255 | | | 1 | |
| 8 | 6031020008 | Encimera inox. Botellero | 2970x255 | | | | 1 |
| 9 | 6021010037 | Condensador de arranque FR | Danfoss 117U5015 | 1 | 1 | | |
| 9 | 6021010035 | Condensador de arranque SC | Danfoss 117U5017 | | | 1 | 1 |
| 10 | 6021010045 | Relé de arranque compresor FR-7,5-G | Danfoss 117U6001 | 1 | | | |
| 10 | 6021010025 | Relé de arranque compresor FR-8,5-G | Danfoss 117U6015 | | 1 | | |
| 10 | 6021010019 | Relé de arranque compresor SC-12-G | Danfoss 117U6003 | | | 1 | 1 |
| 11 | 6021010004 | Compresor | Danfoss FR-7,5-G | 1 | | | |
| 11 | 6021010007 | Compresor | Danfoss FR-8,5-G | | 1 | | |
| 11 | 6021010008 | Compresor | Danfoss SC-12-G | | | 1 | 1 |
| 12 | 6021050002 | Ventilador unidad condensadora | 10 w con pala y pata | | 1 | 1 | 1 |
| 13 | 6047010002 | Filtro secador | 40 gr. 1/4 x 1/4 | 1 | 1 | 1 | 1 |
| 14 | 6029020008 | Condensador | 8x2 derecha techo | 1 | | | |
| 14 | 6029020002 | Condensador | 9x2 derecha techo | | 1 | | |
| 14 | 6029020003 | Condensador | 9x3 derecha techo | | | 1 | 1 |
| 15 | 6027170001 | Rejilla cuadro mandos Botellero | | 1 | 1 | 1 | 1 |
| 16 | 6021130003 | Piloto funcionamiento compresor | L-312 Ø13 mm 220 V AMBAR | 1 | 1 | 1 | 1 |
| 17 | 6021130001 | Interruptor general on / off | BIPOLAR N/ABMAR 220 V. IB4-3106 | 1 | 1 | 1 | 1 |
| 18 | 6021350009 | Termostato analógico | Danfoss 077B | 1 | 1 | 1 | 1 |
| 19 | 6031020009 | BRAZOS ENCIM.BFP-150 | | 1 | | | |
| 19 | 6031020010 | BRAZOS ENCIM.BFP-200 | | | 1 | | |
| 19 | 6031020011 | BRAZOS ENCIM.BFP-250 | | | | 1 | |
| 19 | 6031020012 | BRAZOS ENCIM.BFP-300 | | | | | 1 |
| 20 | 6021350022 | BOTÓN DE MANDOS TERM.ANALOGICO BOTELLERO | | 1 | 1 | 1 | 1 |