RECAMBIOS
MFP-225-GN_F
11/06//2008

COD. 148313030000

N.	CODIGO	DENOMINACION	CANTIDAD
1	6003010326	DESAG COMPL 3/4 GRIS+TUERCA	1
2	6003010262	TAPON DESAGÜE DE 3/4 CIEGO	1
3	6003010327	JUNTA GOMA DESAGÜE 3/4	1
4	M181010540	ENCIM.MFP-225 C/PETO FREGADERO	1
5	M109170852	PROTECT.TRASER.MFP180	1
6	6033090086	JUEGO TAPETAS ENCIM.ZAMAK	1
7	M109050242	SOPOR.SUP.PUERTAS MFP-180	1
8	6007050017	PATA REGULAB ARM GASTRO	4
9	6025050010	TORN 4.8x25 ZINC DIN 7981	16
10	M169010093	PUERTA MFP/MFN-2006 FAGOR	4
11	6045010119	BURLETE MFP 385x580 MFP	4
12	6003010136	CAJA ALOJAMIENTO MUELLE GRIS	4
13	6033010100	BIS.TRS1D DOBL MUELLE DV-2608	4
14	M169090003	JGO.BISAG.APERT.IZDA MSP COMPLETO	4
15	M177010059	REJILL.CUAD.MANDOS MSP	1
16	M109050532	PROTECC.INST.ELECT.FAGOR 2006	1
17	6033090090	SOPORTE ZAMAK GIRO REJILLA	1
18	6033090064	EJE30x10VARIL INOX ROSC.INT M6	5
19	M177010065	CHAP.CUAD.MAND.FAG.	1
20	6023010408	PEG.CUAD.FAGOR REFR.347,5X60	1
21	M173010073	UD.COND.MSP250,300,225 CAJ	1
22	6021010154	COMPR.NEK6210Z	1
23	6029020003	CONDENSADOR 9x3	1
24	6021050002	VENTILADOR 10W PATA PALA 220V	1
25	6021310003	VALVULA OBUS COMPLETA RF.HB-1S	1
26	6047010003	FILTRO DESHIDRAT.40GR 1/4X1/4	1
27	M107010037	SERP.EV.AUTOM.1/4 PINT.150,200	1
28	6003010023	BANDEJA EVAPORACION AUTOMÁTICA	1
29	M109250127	OMEGA COND.9X2-REJ.MESAS-ARMAR	1
30	M177130026	CUAD ELEC.BAJOS FRIO	1
31	6021130001	INT.BIP.AMB.O/I CONTAC.REFORZ.	1

32	6021350018	TERMOS REFRI CAREL PYCO1RN515	1
33	6021410028	INST.ELE.MESA REF.CARE	1
34	M171010064	UD.EVAPORAT.MSP-250/300	1
35	6029010090	BAT.8T3R330A4S MFP PINT.	1
36	M109050033	PROT SONDA 175x49	1
37	6003010181	REJ.RESP.GRUPO 387X280POLICARB	1
38	M109170831	BASE PATAS MFP NUEVA	1
39	6003010033	DESA.1/2 PULG.CUELL CORT+TUERC	1
40	6003050037	GAVETA TF GASTRO	1
41	6027010003	PARRIL. GN1/1 530x325	4
42	M171010070	GAVET+REJILL+VENTILAD MFP	1
43	6021050001	VENTIL.EVAPOR.5W ARO/TIRO FORZ	1
44	6003010035	REJILLA PROTECCION VENTILADOR	1
45	6033010098	SOP.BISAG.DV2607 INF IZQ.	4
46	6025090027	TORN M6X10 INOX EXAGONAL	9
47	6025050073	TORN.4.8X32 INOX DIN 7982	12
48	6003010417	TUBO DESAG.BUFLEX D.INT=17MM	1
49	6003010068	PISACABLES DE 90º	1
50	6021390006	MANG 3X1X2500 BL. SCHUKO 3T	1
51	6007170097	PERFIL EN U A 336 MM/90º	8
52	M109050277	CREMALL. MARCO MSP-MFP CAJ.	8
53	6025210009	ARANDELA ALA ANCHA M6 INOX	8
54	6007020004	TUBO CAPILAR 2,45x1,25 MM.INT.	1
55	M109050298	CREMALL.LATER.DCHA.MFP	1
56	M109050299	CREMALL.LATER.IZDA.MFP	1
57	M109050300	CREMALL.RESP.DCHA.MFP	3
58	M109050301	CREMALL.RESP.IZDA. MFP	3
59	6033050015	GUIA SNACK.DT.CONG-MESA GN 562mm	16
60	M109170853	PROT. TRAS.ENCIMERA MFP-225/237	1
61	M109050555	SOP.SUP. PUERTAS SUPL. MFP-225	1

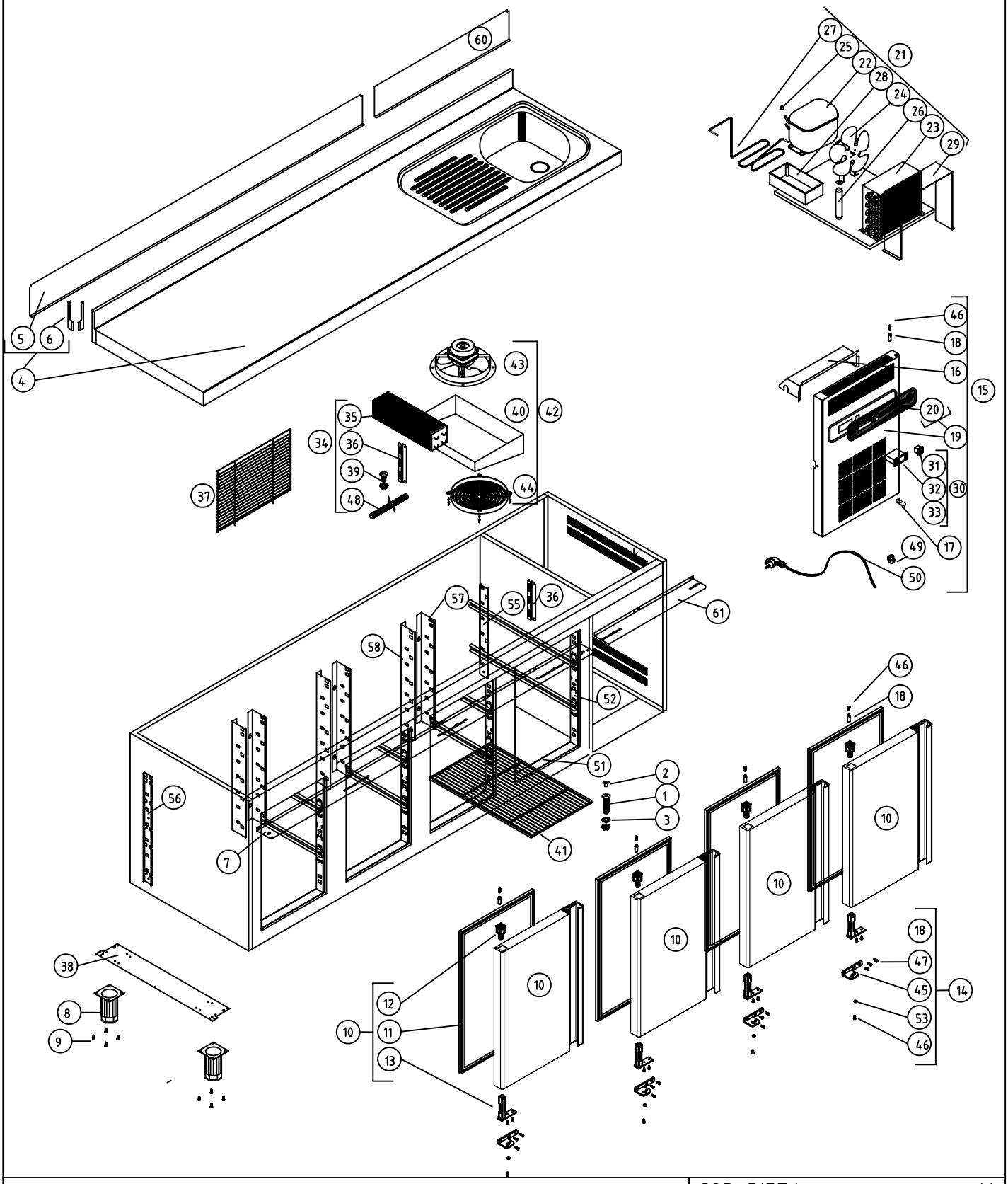

MFP-225-GN_F												COD. PIEZA:		X	
COTAS SIN TOLERANCIA DIN 7168-f					Material: MATERIAL ESPESOR							SUSTITUYE A:		.	
					Acabado: ACABADO							SUSTITUIDO POR:		.	
					COMÚN A	MODELO	Ud.	MODELO	Ud.	MODELO	Ud.	MODELO	Ud.	MODELO	
						XXX	1								

ANGULAR	GRADO TOLERANCIA	FINO	MEDIO	GRUESO
	HASTA 10 mm	±1°		±1° 30'
	MAS DE 10 A 50 mm	±30'		±50'
	MAS DE 50 A 120 mm	±20'		±25'
	MAS DE 120 A 400 mm	±10'		±15'
	MAS DE 400 mm	±5'		±10'

LINEAL	GRADO TOLERANCIA	FINO	MEDIO	GRUESO
	HASTA 3 mm	±0,05	±0,10	±0,15
	MAS DE 3 A 6 mm	±0,05	±0,10	±0,20
	MAS DE 6 A 30 mm	±0,10	±0,20	±0,50
	MAS DE 30 A 120 mm	±0,15	±0,30	±0,80
	MAS DE 120 A 400 mm	±0,20	±0,50	±1,20
	MAS DE 400 A 1000 mm	±0,30	±0,80	±2,00
	MAS DE 1000 A 2000 mm	±0,50	±1,20	±3,00

A4	Nombre	Fecha	FAGOR FAGOR
Dibujado	JJVM	12/06/2008	
Modificado	.	.	
Escala 1:25	MFP-225-GN_F		Código máquina: CODIGO