MODULAR

MOD. 70/110 CFG

ED. 02-09
TAV. 253.529.02

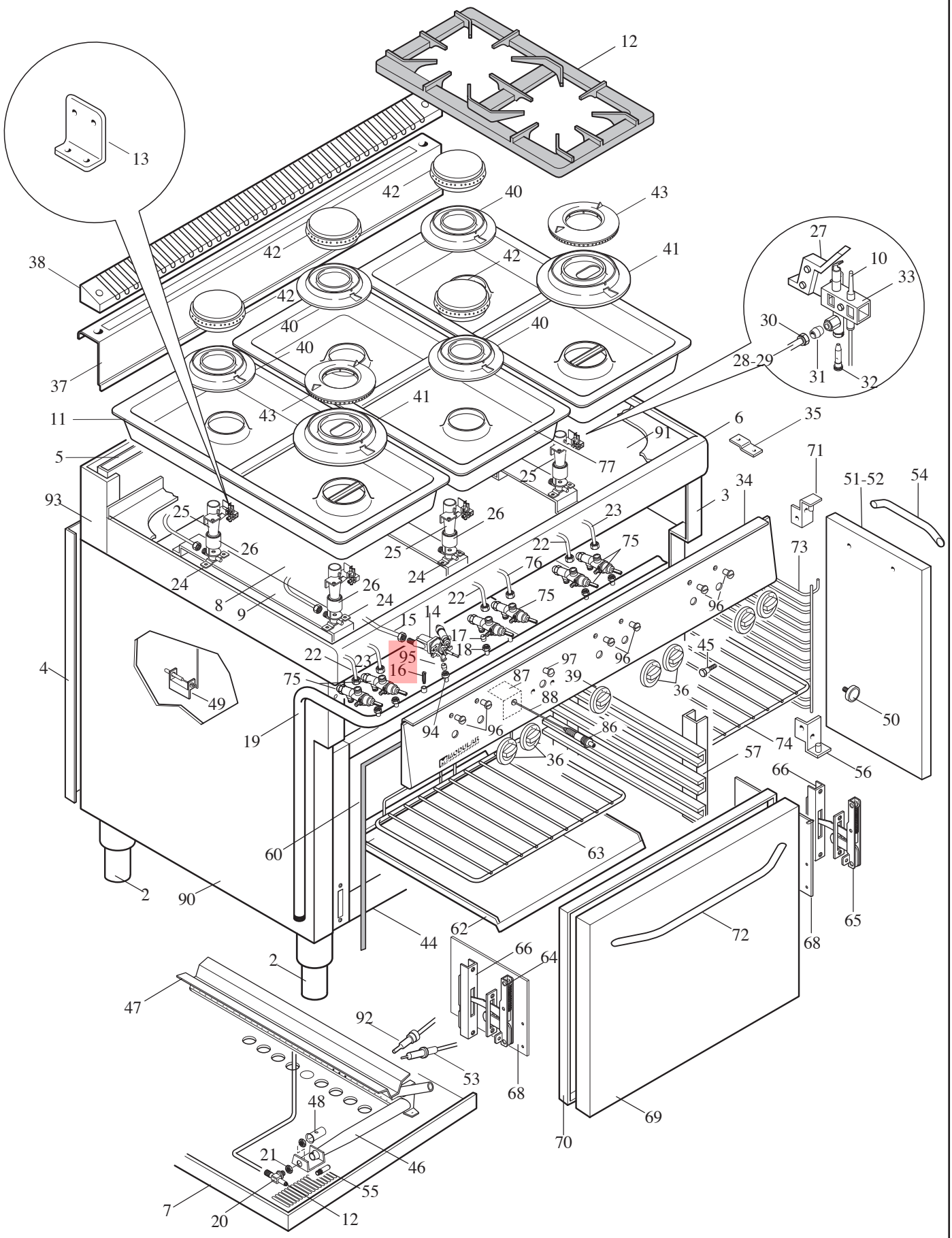

MODULAR

LISTA RICAMBI

cod. 253.530.02

CUCINA FORNO A GAS

MOD. 70/110 CFG

ED. 02-09

POS.	CODICE	RIF. MODIFICHE	DENOMINAZIONE	PREZZO
2	912.033.00	sost.612.014.00 dal 01-01/09	Piede D.2" vite M10	
3	611.934.15	sost.611.554.00 dal 01-01/09	Ass.vano cucina 70/110	
4	6211078.00	sost.621.698.00 dal 01-01/09	Schienale cucina da 110 gas	
5	611.169.12	sost.611.087.00 dal 01-01/09	Assieme camino fornogas 700	
6	611.557.00		Assieme piano 70/110 PCG	
7	622.087.00		Protezione bruciatore forno	
8	622.411.00		Fondo top 70/70 CFG	
9	622.420.00		Supporto bruciatori "C"-"D" 70/70 CFG	
10	672.025.00		Termocoppia M9 x1xL.500 G.unific.	
11	611.383.00		Ass. bacinella smaltata bruc. "C" + "D"	
12	681.008.00		Griglia 2 fuochi D.175	
13	623.240.00		Supporto pilota bruc."C"	
14	671.002.00		Termostato valvolato "SABAF" TS5340/1X	
15	675.043.00		Tubo collegamento bruciatore forno	
16	641.012.00		Vite M4 per presa di pressione	
17	673.001.00		Bicono D.10	
18	673.011.00		Dado per bicono D10-M16 x15	
19	675.230.00		Assieme rampa 70/110 CFG	
20	673.023.00		Portaugello per tubo D. 10	
21	673.024.00		Dado per portaugello M14x1	
22	675.239.00		Collegamento rub. bruc. "C" post. 70	
23	675.241.00		Collegamento rub. bruc. "D" ant. 70	
24	673.020.00		Portaugello per bruciatore top	
25	672.010.00		Venturi per bruciatore top	
26	672.016.00		Boccola regolazione aria bruc. top	
27	623.241.00		Supporto pilota bruc. "D"	
28	675.243.00		Collegamento pilota bruc. "C" 700	
29	675.244.00		Collegamento pilota bruc. "D" 700	
30	673.013.00		Raccordo bicono D4-M10x1 - 095813	
31	673.004.00		Bicono pilota D.4	
32*	672.059.00		Portaugello con ugello D. 0,35 0977031	
32*	672.094.00		Portaugello con ugello D. 0,20	
33	672.080.00		Pilota regol. deflettore 1 fiamma	
34	621.592.00		Cruscotto cucina a gas 70/110 CFG	
35	623.002.15		Squadretta fissaggio cruscotto	
36	612.051.00	sost.612.017.00 dal 01-01/09	Ass. manopola gas pilota De 72	
37	611.946.00	sost.611.589.00 dal 01-01/09	Ass. alzatina forata 70/110	
38	621.916.13	sost.625.098.00 dal 01-01/09	Griglietta per alzatina 70/110	
39	612.056.00	sost.612.022.00 dal 01-01/09	Ass. manopola forno gas D. 72	
40	672.076.00		Corpo bruciatore "C" D. 120	
41	672.077.00		Corpo bruciatore "D" D. 15	

MODULAR

LISTA RICAMBI

cod. 253.530.02

CUCINA FORNO A GAS

MOD. 70/110 CFG

ED. 02-09

POS.	CODICE	RIF. MODIFICHE	DENOMINAZIONE	PREZZO
42	672.078.00		Spartifiamma bruc. "C" D. 84	
43	672.079.00		Spartifiamma bruc. "D" D. 109	
44	611.089.13	sost. il 611.089.00 dal 15/01/03	Ass. forno gas	
45	641.013.00		Perno fissaggio reggigriglie	
46	672.030.00		Assieme bruciatore forno gas	
47	611.090.00		Ass. parafiamma per bruciatore	
48	672.021.00		Boccola regolazione aria D.18x1	
49	623.034.00		Supp. protezione bulbo termostatato	
50	684.007.00	sost. il 684.014.00 dal 01/01/09	Magnete senza disco RPV +dado+R	
51	6211082.00	sost. il 621.138.00 dal 01/01/09	Portina vano cucina	
52	622.642.00	sost. il 622.108.00 dal 01/01/09	Controportina cucina 110	
53	672.019.00		Candela per forno	
54	611.925.00	sost. il 625.108.00 dal 01/01/09	Ass. maniglia porta vano	
55	674.007.00		Ugello metano D.180	
56	611.126.00		Ass. cerniera inf. porta cucina 110	
57	611.088.00		Ass.reggigriglie forno	
60	652.013.00	sost. il 652.001.00 dal 15/01/03	Guarnizione porta forno	
62	625.008.00		Suola forno	
63	683.009.00		Griglia 530x530	
64	684.010.00		Cerniera Sx porta forno	
65	684.009.00		Cerniera Dx porta forno	
66	684.011.00	sost. il911.147.00 dal 15/01/03	Portarullino	
68	623.032.00		Protezione cerniera forno	
69	621.868.00	sost. il 621.126.00 dal 01/01/09	Porta forno	
70	825.020.00	sost. il 625.009.00 dal 01/01/09	Controporta forno	
71	611.127.00		Ass. cerniera sup. porta cucina 110	
72	611.926.00	sost. il 625.104.00 dal 01/01/09	Maniglia smaltata per porta forno	
73	683.004.00		Reggigriglie per vani da 40	
74	683.005.00		Griglia GN 1/1	
75	671.001.00		Rubinetto di sicurezza SC21S	
76	675.240.00		Collegamento rub. bruciatore "C" ant. -70	
77	622.057.00		Bacinella raccogligocce smaltata	
86	672.006.00		Accenditore piezoelettrico	
87	623.064.00		Protezione per piezo	
88	666.002.00		Cavo per accensione forno L. 1200	
90	6211076.00	sost. il 621.582.00 dal 01/01/09	Fianco Sx cucina 70/110 gas	
91	622.412.00		Fondo top vano 70/110 CFG	
92	672.018.00		Termocoppia M8 x1xl.1200	
93	6211069.00	sost. il 621.589.00 dal 01/01/09	Schienale superiore 70/110	
94	673.005.00		Bicono D. 8	
95	673.016.00		Dado per bicono D. 8	

MODULAR

LISTA RICAMBI

cod. 253.530.02

CUCINA FORNO A GAS

ED. 02-09

MOD. 70/110 CFG

POS.	CODICE	RIF. MODIFICHE	DENOMINAZIONE	PREZZO
96	682.003.00		Placchetta per indice	
97	682.004.00		Placchetta per indice manopola forno	