SS

FHE 90A-W

LISTA DE DESPIECE RECAMBIOS

ENVOLTORIO

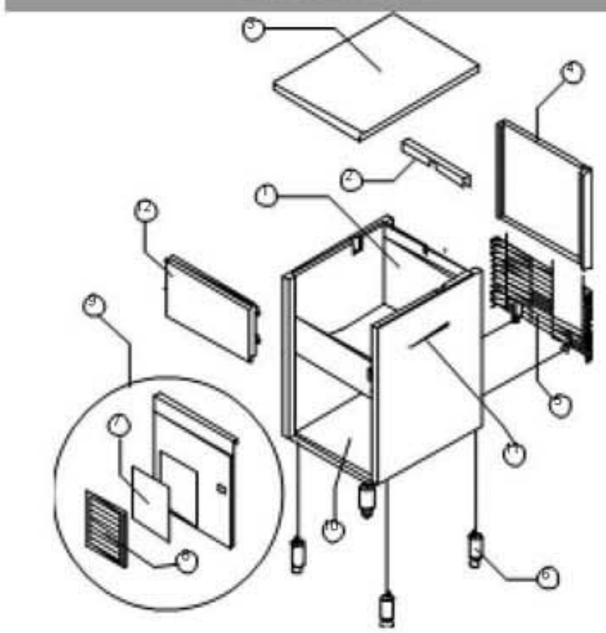

GRUPO FRIGORÍFICO

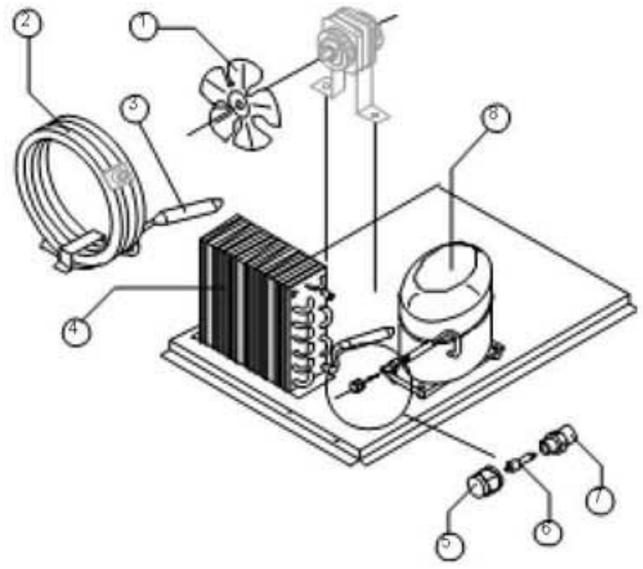

CIRCUITO HIDRÁULICO

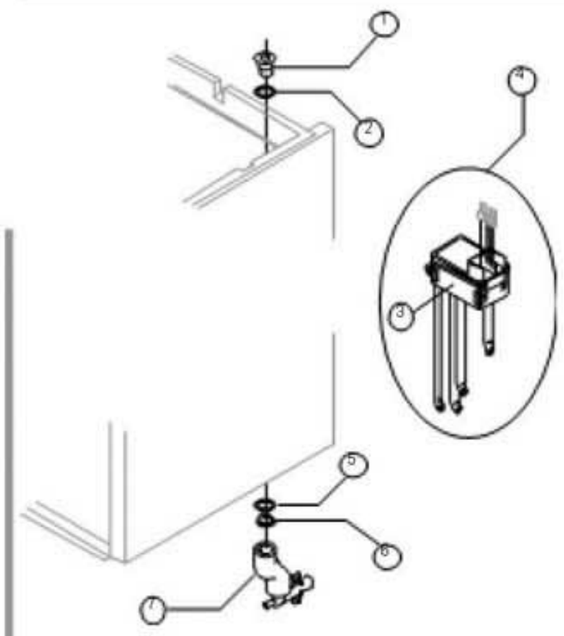

EVAPORADOR (Desde núm.157641 hasta hoy)

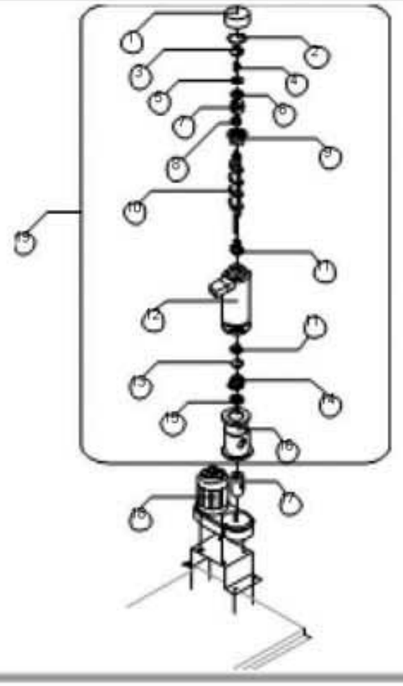

EVAPORADOR (Hasta núm. 157640)

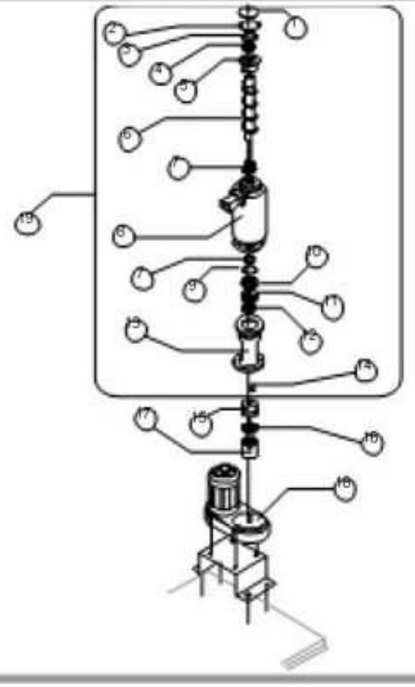

PARTES ELÉCTRICAS

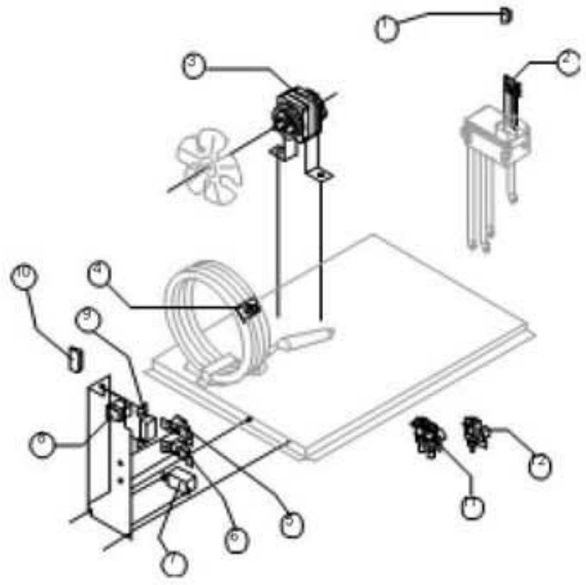

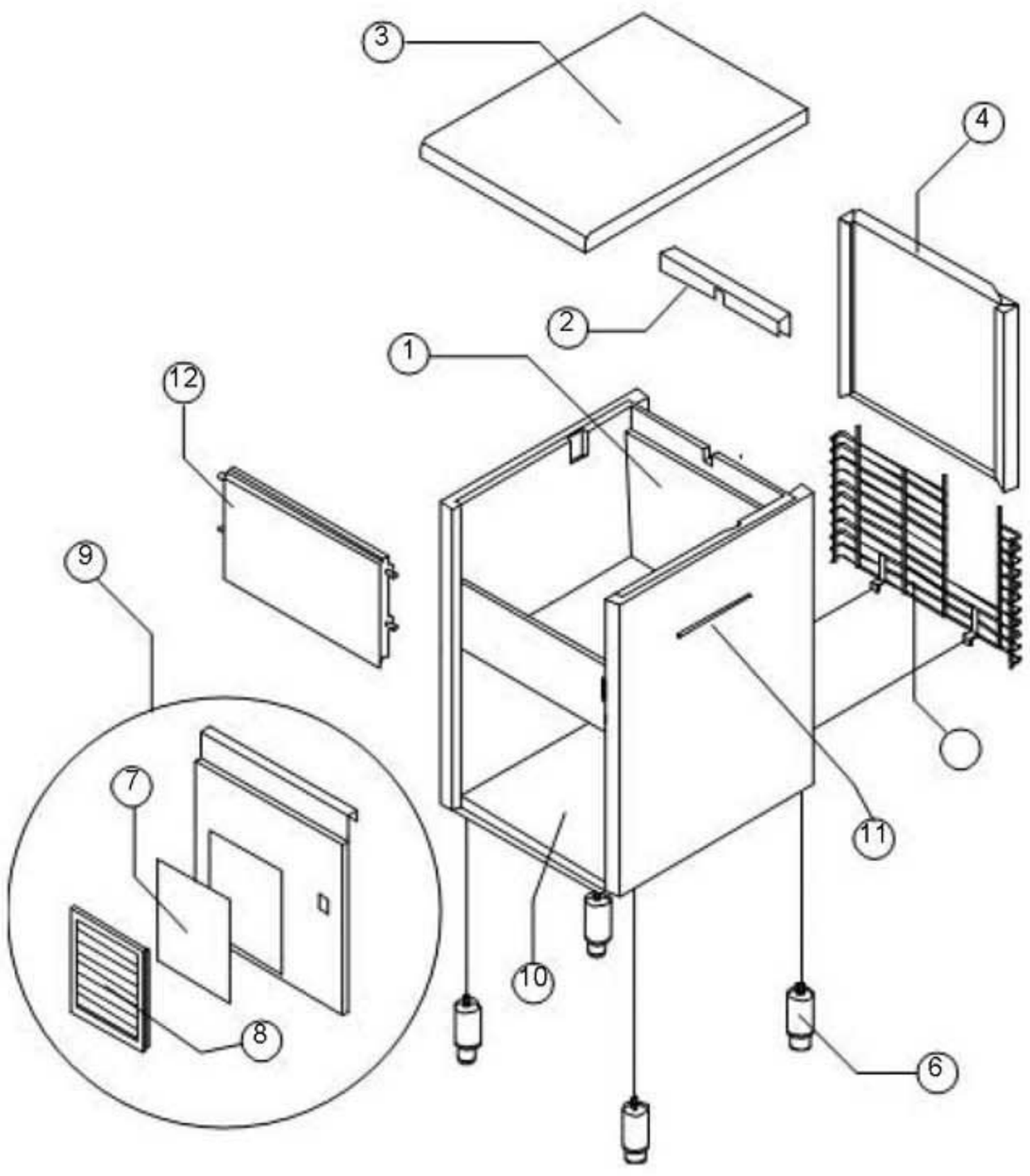

Componentes comunes

Ref.	Descripción recambio		Código
1	Conjunto mueble espumado		BR0C11096/E
2	Recubrimiento borde celda		BR00022590
3	Top ensamblado		BR00C22689
4	Panel posterior completo		BR00C21215
5	Rejilla posterior		BR00D12014
6	Pie INOXIDABLE regulable	Versión actual	BR00020613
6	Pie ABS	Hasta núm. 142318	BR00010024
7	Panel filtrante		BR00018106
8	Bastidor con rejilla		BR00C10205
9	Panel anterior con rejilla		BR00C22507
10	Placa base	Versión actual	BR00021283
10	Placa base	Hasta núm. 142318	BR00C21029
11	Tubo portabulbo	Versión actual	BR00020522
11	Tubo portabulbo	Hasta núm. 94630	BR00020017
12	Conjunto tapa		BR00C10297

FHE 90A-W

GRUPO FRIGORÍFICO

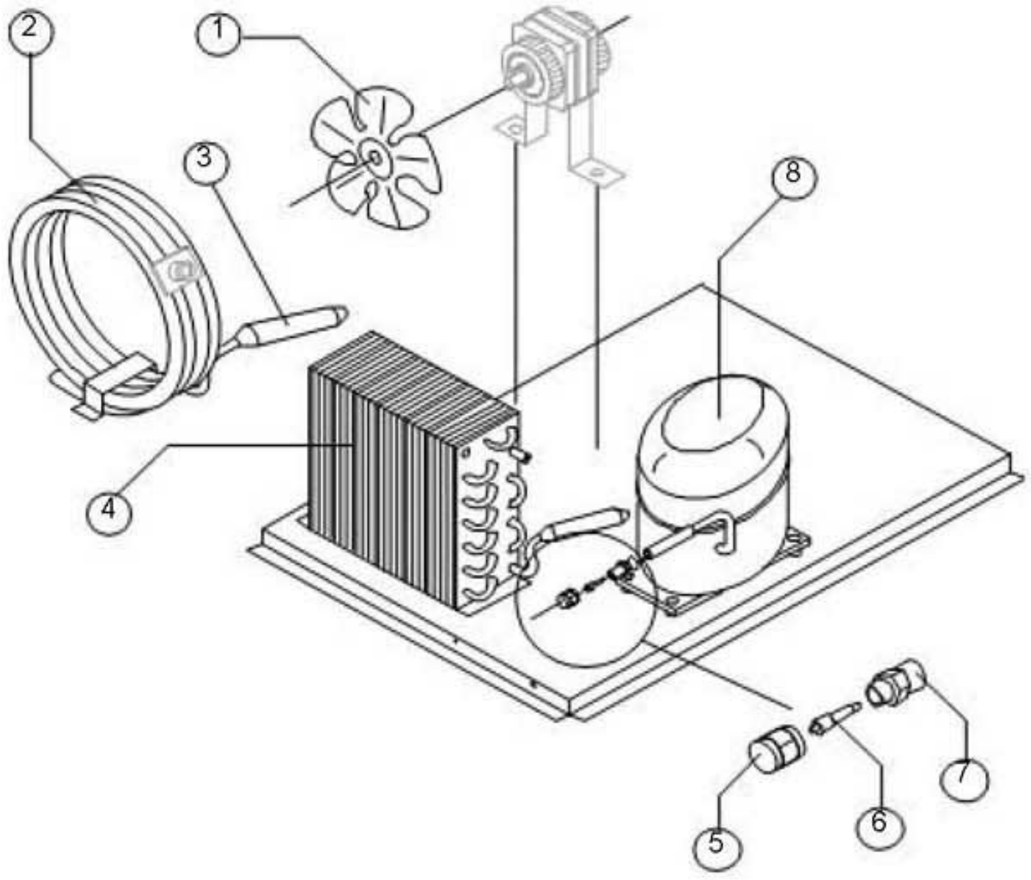

Componentes comunes

Ref.	Descripción recambio		Código
3	Filtro molecular		BR00014009
5	Tapón válvula vacio-carga		BR00014006
6	Mecanismo válvula vacio-carga		BR00014005
7	Cuerpo válvula vacio-carga		BR00014007
8	Compresor	Véase tabla	

Componentes sólo versión aire

Ref.	Descripción recambio		Código
1	Turbina aspirante	Véase tabla	
4	Condensador de aire		BR00020283

Componentes sólo versión agua

Ref.	Descripción recambio		Código
1	Turbina aspirante		BR00010213
2	Condensador de agua	Véase nota	BR00014057

Ref. 1 - Turbina aspirante

Tensión	Código
220/240V 50 Hz	BR00020096
220/230V 60 Hz	BR00020095
110/115V 60 Hz	BR00020095

Ref. 8 - Compresor

Tensión	Código
220/240V 50 Hz	BR00023441
220/230V 60 Hz	BR00023494
110/115V 60 Hz	BR00023446

! Ref. 2 - Para núm. de fabricación anteriores al Cód. 104404, además del nuevo

Condensador (Cod. 14057) pedir también la escuadra de fijación (Cód. 21033).

CIRCUITO HIDRÁULICO

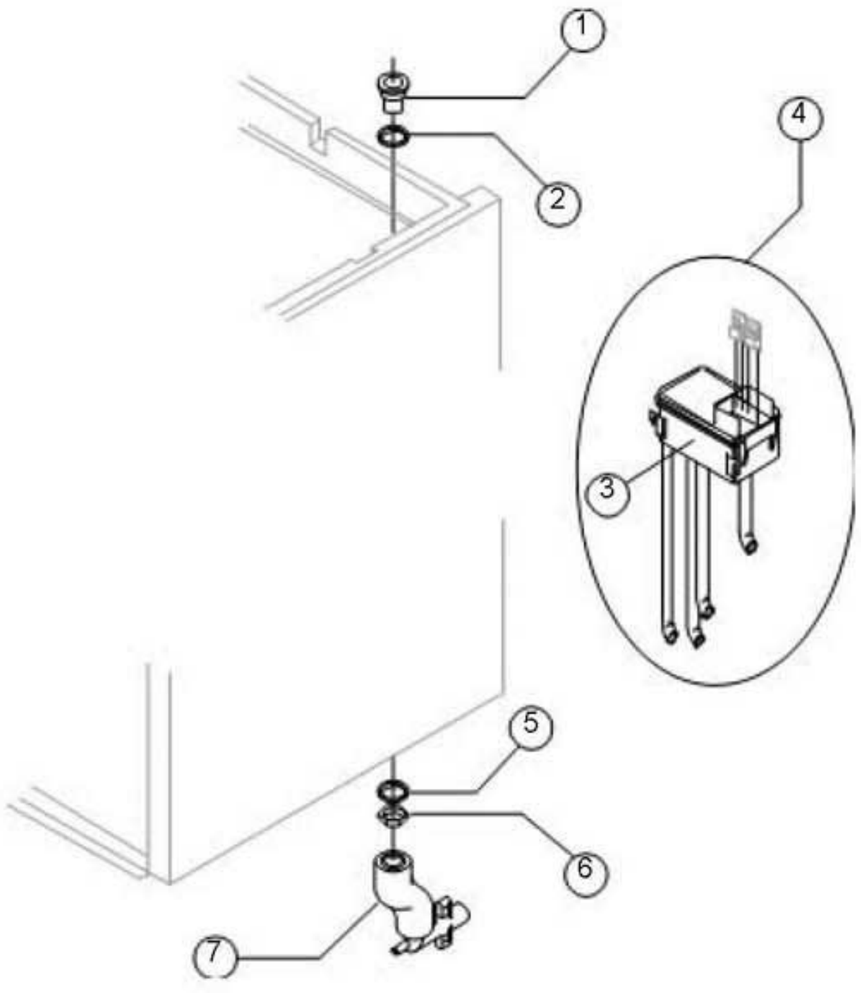

Componentes comunes

Ref.	Descripción recambio	Código
1	Conexión para descarga contenedor	BR00010007
2	Junta de silicona	BR00013006
3	Bandeja doble micro	BR00010145
4	Conjunto bandeja doble micro	BRC10164GB
5	Junta de polietileno semirrígido	BR00013007
6	Tuerca para descarga contenedor	BR00010096

Componentes sólo versión aire

Ref.	Descripción recambio	Código
7	Colectores descargas	BR00C10235

Componentes sólo versión agua

Ref.	Descripción recambio	Código
7	Colectores descargas	BR00C10240

EVAPORADOR

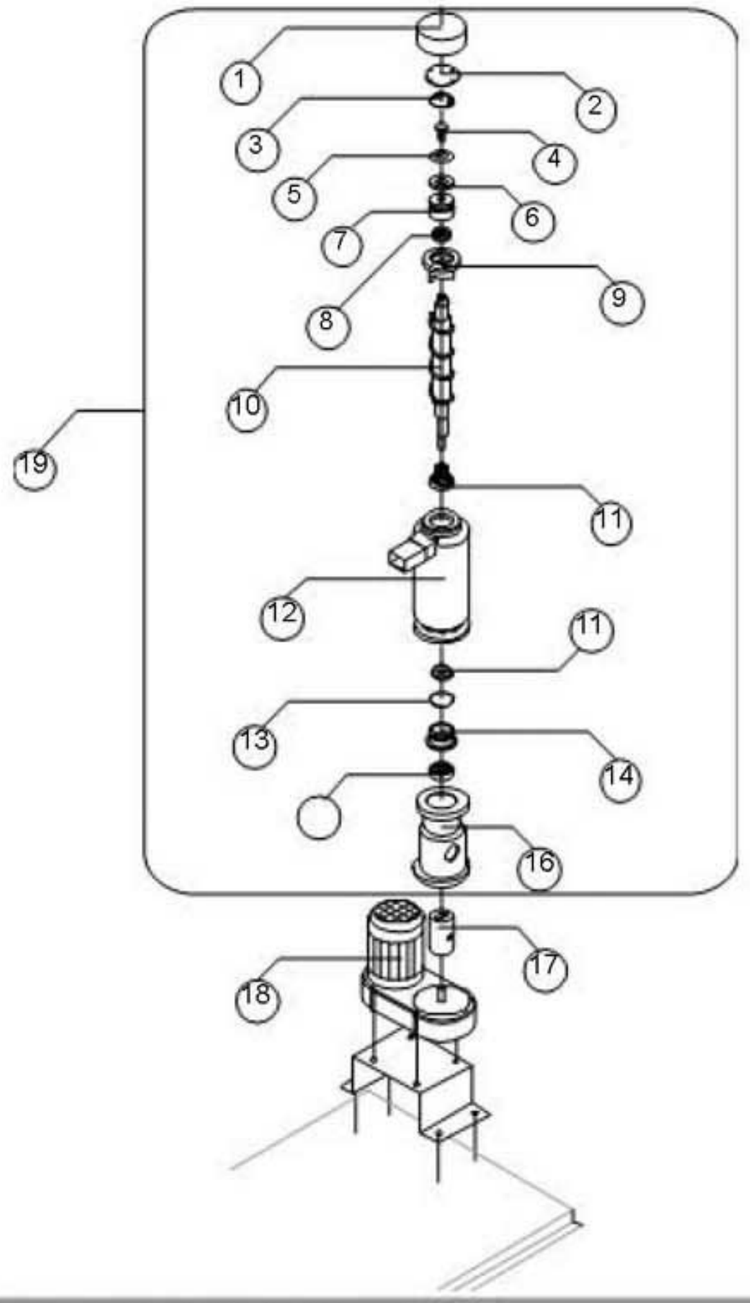

Ref.	Descripción recambio		Código
1	Recubrimiento aislante superior		BR00018164
2	Disco de cierre		BR00022825
3	Anillo de paro		BR00020043
4	Tornillo acero inoxidable	Versión actual	BR00020663
4	Tornillo acero inoxidable	Hasta núm. 161504	BR00015093
5	Disco de espesoramiento		BR00022826
6	Disco autolubricante		BR00020631
7	Cojinete inoxidable		BR00020623
8	Anillo Corteco		BR00020632
9	Rompehielos		BR00020626
10	Cóclea con tornillo		BR00C20625
11	Junta cerámica		BR00020633
12	Evaporador espumado		BR00C11107
13	Masilla OR 3162 núm. NBR70		BR00020429
14	Anillo de reducción		BR00020624
15	Cojinete inoxidable		BR00020045
16	Brida		BR00020629
17	Junta		BR00D20630
18	Motorreductor	Véase tabla	
19	Evaporador completo		BR00C11110

Ref. 18 - Motorreductor

Tensión	Código
220/240V 50 Hz	BR00023532
220/230V 60 Hz	BR00023532
110/115V 60 Hz	BR00023556

EVAPORADOR

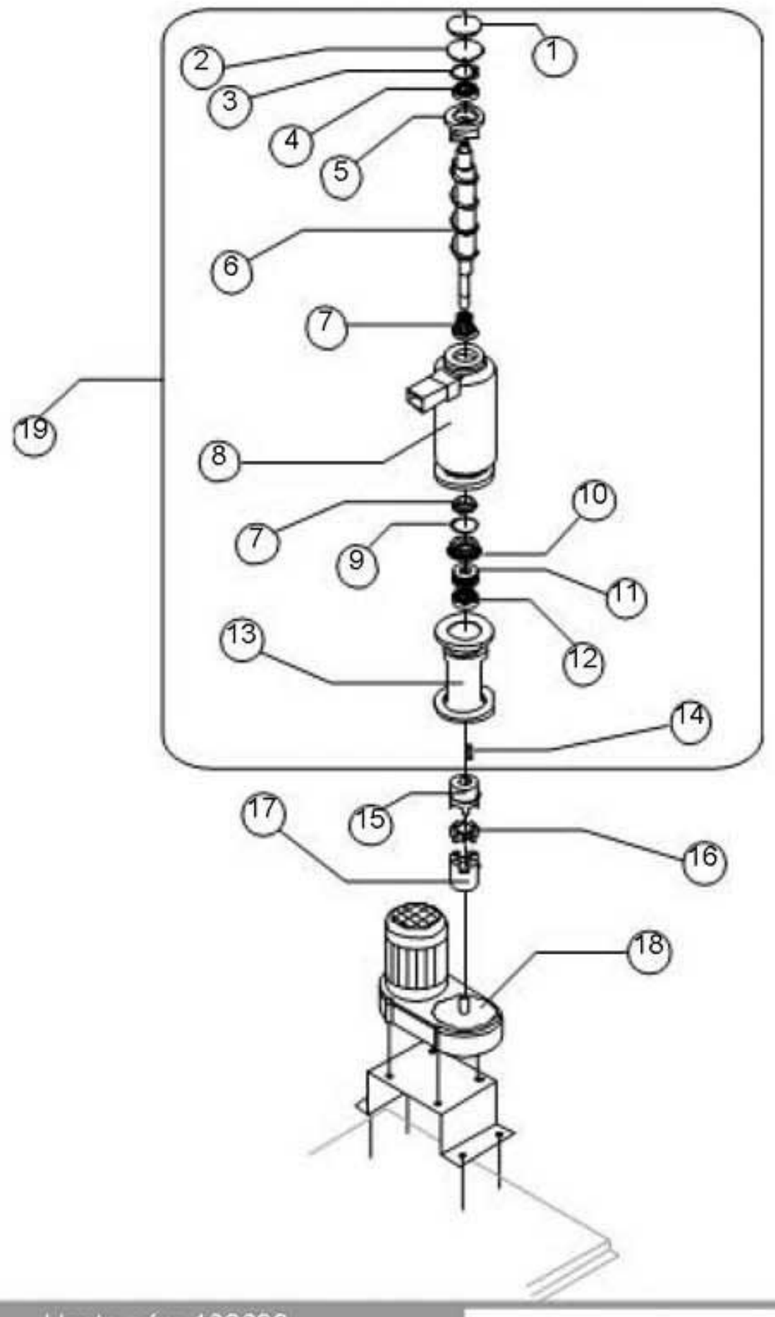

Ref.	Descripción recambio	Código
1	Esponja aislante	BR00018116
2	Disco de cierre	BR00022588
3	Anillo Seeger	BR00020434
4	Cojinete inoxidable superior	BR00020433
5	Rompehielos	BR00020440
6	Cóclea	BR00020439
7	Junta cerámica	BR00020428
8	Evaporador espumado	BR00C11094
9	Masilla OR 3162 núm. NBR70	BR00020429
10	Anillo de reducción	BR00020427
11	Cojinetes de empuje inoxidables	BR00020049
12	Cojinete inoxidable	BR00020045
13	Brida trabajada	BR00E20438
14	Llave	BR00020431
15	Semijunta	BR00D20430
16	Elastómero antivibraciones	BR00020455
17	Semijunta	BR00D20454
18	Motorreductor	Véase tabla
19	Evaporador completo	BR00C11095

Ref. 18 - Motorreductor

Tensión	Código
220/240V 50 Hz	BR00023532
220/230V 60 Hz	BR00023532
110/115V 60 Hz	BR00023556

FHE 90A-W

PARTES ELÉCTRICAS

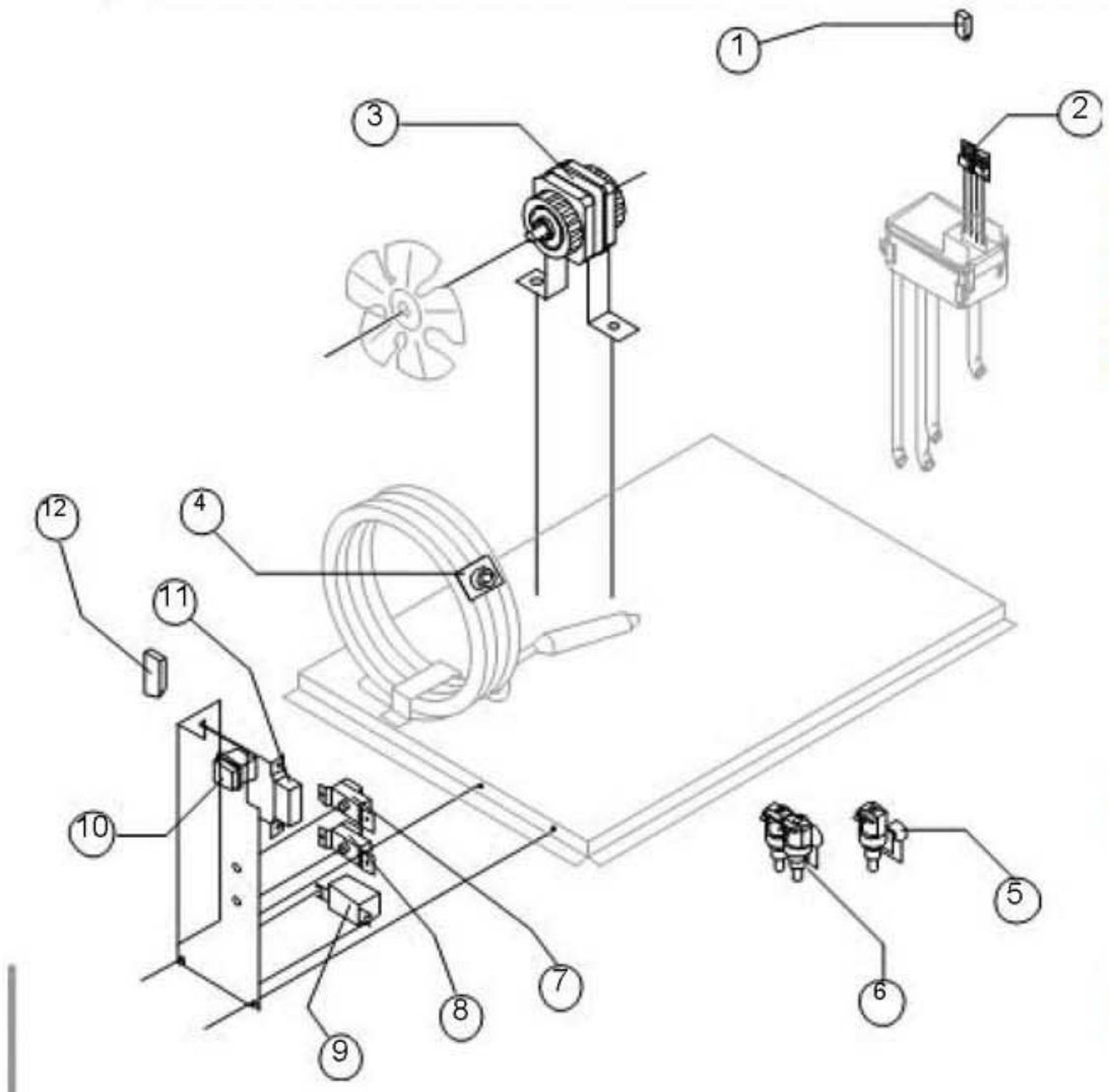

Componentes comunes

Ref.	Descripción recambio		Código
1	Filtro anti-perturbación	220/240V 50 Hz	BR00023457
2	Microinterruptor		BR00023055
3	Motor ventilador	Véase tabla	
7	Termostato Contenedor		BR00023005
8	Termostato Evaporador		BR00023034
9	Relé	Véase tabla	
10	Interruptor luminoso verde		BR00023327
11	Presostato condensador		BR00023175
12	Filtro anti-perturbación		BR00023459

Componentes sólo versión aire

Ref.	Descripción recambio		Código
5	Electroválvula entrada agua de 1 vía	Véase tabla	

Componentes sólo versión agua

Ref.	Descripción recambio		Código
4	Termostato de seguridad		BR00C23114
6	Electroválvula entrada agua de 2 vías	Véase tabla	

Ref. 3 - Motor ventilador

Tensión	Código
220/240V 50 Hz	BR00023029
220/230V 60 Hz	BR00023029
110/115V 60 Hz	BR00023265

Ref. 5 - Electr. Entr. 1 vía

Tensión	Código
220/240V 50 Hz	BR00023115
220/230V 60 Hz	BR00023115
110/115V 60 Hz	BR00023410

Ref. 6 - Electr. Entr. 2 vías

Tensión	Código
220/240V 50 Hz	BR00023116
220/230V 60 Hz	BR00023116
110/115V 60 Hz	BR00023322

Ref. 9 - Relé

Tensión	Código
220/240V 50 Hz	BR00023190
220/230V 60 Hz	BR00023190
110/115V 60 Hz	BR00023557