	TAVOLA	REV
	IT5710	01

GM - GM2

Dalla matricola n°99902220

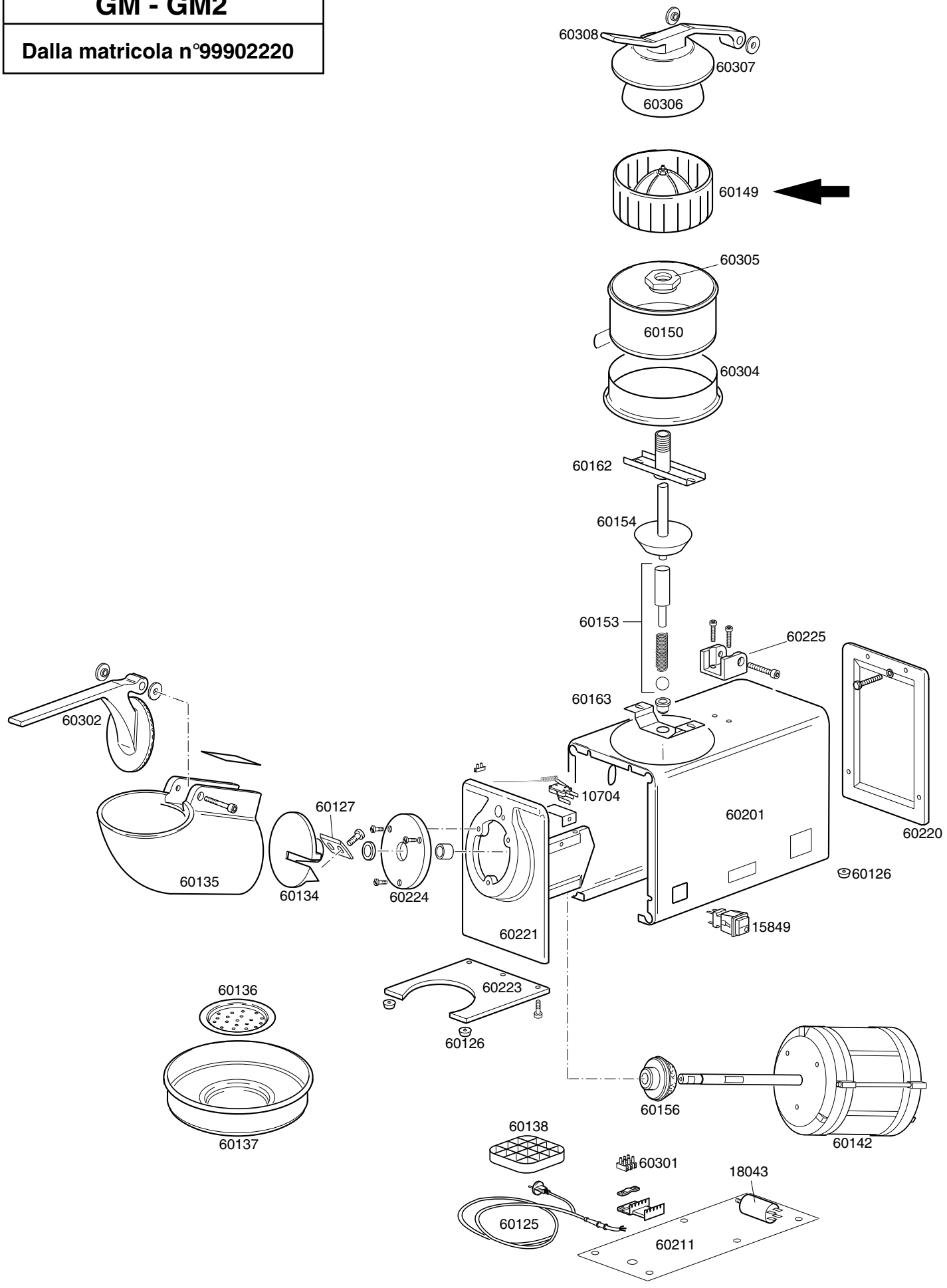

GRUPPI MULTIPLI GM - GM2

TAVOLA IT5710

CODICE	DESCRIZIONE	CODICE	DESCRIZIONE
10704	Micro sicurezza		
15849	Interrurrtore quadro verde 0-1		
18043	Condensatore 10 Microfard		
60125	Cavo alimentazione		
60126	Piedino in gomma		
60127	Lama tritaghiaccio		
60134	Disco portalama		
60135	Tramoggia ghiaccio		
60136	Griglietta tonda forata inox		
60137	Vaschetta raccoglighiaccio		
60138	Piattino portabicchiere		
60142	Motore centrale		
60149	Pigna completa		
60150	Vaschetta spremiagrumi		
60153	Molla premi albero completa		
60154	Puleggia in alluminio		
60156	Puleggia frizione		
60162	Guida asse spremi GM3		
60163	Supporto asse spremi GM3		
60201	Carter completo inox		
60211	Fondello di protezione		
60220	Chiusura fondo		
60221	Portatramoggia		
60223	Base		
60224	Supporto tramoggia		
60225	Portaleva		
60301	Morsettiera PA 27 3 poli		
60302	Maniglia premigriaccio		
60304	Supporto vaschetta spremiagrumi		
60305	Dado blocca vaschetta		
60306	Campanella spremiagrumi		
60307	Coperchio campanella spremiagrumi		
60308	Maniglia spremiagrumi		