MODULAR

MOD. 94 TPFG

ED. 01- 08
TAV. 2531062.00

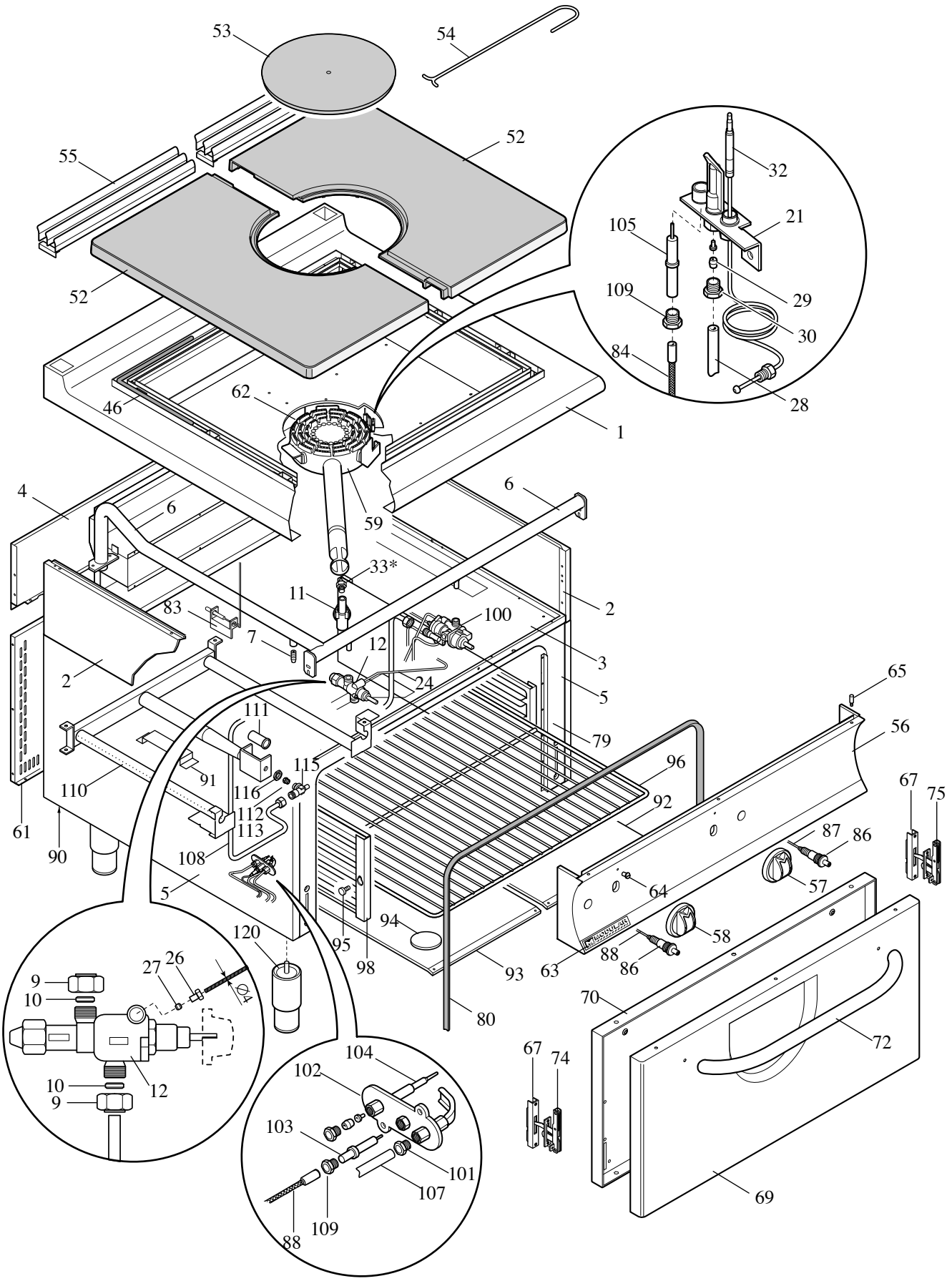

MODULAR

LISTA RICAMBI

code 2531063.00

ED. 01-08

CUCINA TUTTAPIASTRA GAS,FORNO GAS MOD. 94 TPFG

POS.	CODICE	RIF. MODIFICHE	DESCRIZIONE	PREZZO
1	911.806.00		Ass. piano	
2	921.749.00		Fianco top	
3	922.790.00		Fondo top cucina 94 CFG	
4	921.775.00		Schienale top 94	
5	921.886.00		Fianco base forno	
6	975.193.00		Rampa gas 94 TPG	
7	641.012.00		Vite x presa di pressione	
9	673.011.00		Dado per bicono D.10	
10	673.001.00		Bicono D. 10	
11	973.001.00		Portaugello piani di cottura	
12	671.001.00		Rubinetto gas in sicurezza SC PEL 21 S	
21	972.036.00		Pilota completo	
26	673.013.00		Raccordo bicono M10x1	
27	673.003.00		Bicono D.4	
28	975.248.00		Conduttura gas pilota	
29	673.007.00		Bicono D.4 (0160)	
30	673.013.00		Raccordo bicono D.4 M10x1	
32	672.099.00		Termocopia M9x1 L=850	
33*	674.095.00		Ugello D.260 "Metano"	
33*	674.007.00		Ugello lungo D. 180 "GPL"	
46	953.004.00		Corda fibravetro 12x12	
52	981.058.00		Semipiastra 90 TPG	
53	981.059.00		Piattello ghisa TP	
54	683.028.00		Gancio disco centrale TP	
55	911.742.00		Ass. griglia camino	
56	911.759.00		Ass. cruscotto 94 TPFG	
57	912..064.00		Ass. manopola grigia gas pilota	
58	912.074.00		Ass. manopola grigia gas rubinetto termost.	
59	972.027.15		Ass. bruciatore TP	
61	921.887.00		Schienale base cucina 94 CFG	
62	923.271.00		Piatto riduzione foro bruciatore	
63	250.389.00		Marchio	
64	682.003.00		Placchetta per indice	
65	941.076.00		Perno fissaggio cruscotto	
67	684.011..00		Portarullino	
69	921.888.13		Porta forno	
70	911.854.13		Ass. controporta forno	
72	9111066.00		Ass. maniglia porta forno GN 2/1	
74	684.027.00		Cerniera sx porta forno	
75	684.026.00		Cerniera dx porta forno	
79	910.084.00		Forno gas	

MODULAR

LISTA RICAMBI

code 2531063.00

ED. 01-08

CUCINA TUTTAPIASTRA GAS,FORNO GAS MOD. 94 TPFG

POS.	CODICE	RIF. MODIFICHE	DESCRIZIONE	PREZZO
80	953.006.00		Guarnizione forno	
83	623.034.00		Supporto bulbo termostato forno	
86	672.006.00		Accenditore piezo	
87	666.001.00		Cavo accenditore forno L=500	
88	666.002.00		Cavo accenditore L=1400	
90	922.799.00		Fondo base forno	
91	922.803.00		Supporto suole forno	
92	922.801.00		Suola base forno	
93	922.802.00		Suola base forno ispezione	
94	923.308.00		Coperchio ispezione bruciatore forno	
95	641.090.00		Perno fiss. reggigriglia	
96	983.039.00		Griglia forno	
98	922.800.00		Reggigriglia base forno	
100	671.083.00		Rubinetto gas termostatato PEL 25ST	
101	673.003.00		Bicono D.4	
102	672.014.00		Pilota targhet 2 fiamme 0140011	
103	672.015.00		Candela M4	
104	672.104.00		Termocoppia targhet M9x1	
105	672.028.00		Candela M4 L=67	
107	975.233.00		Tubo pilota forno	
108	931.086.00		Conduttura rubinetto forno	
109	673.014.00		Raccordo fissaggio candela 0974037	
110	672.053.00		Ass. bruciatore forno	
111	672.021.00		Boccola regolazione aria	
112	674.242.00		Ugello D.250	
113	674.028.00		Ugello D.165	
116	673.024.00		Dado per portaugello M14x1	
120	912.033.00		Piede 2" vite M10	