DESPIECE TECNICO

Hornos Mixtos
Fours Mixtes
Combi Ovens
HeiBluftdämpfer
Forno Misti

Modelos:

HEI-20/11
HEM-20/11
HEP-20/11

Septiembre 2007 Setember

Fagor Industrial

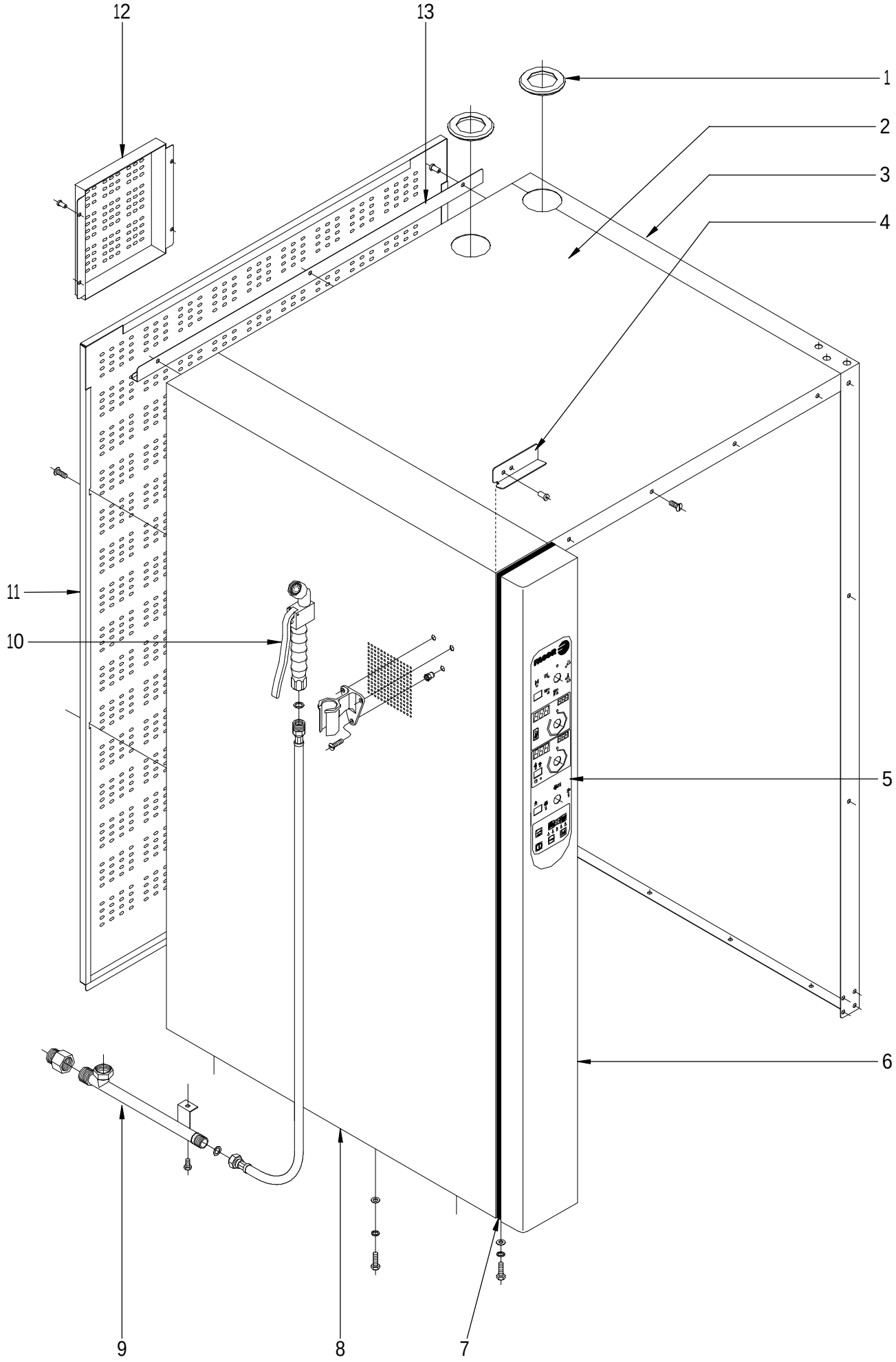

N plano	Firma	Fecha	Aparato	MUEBLE	Lamina	
C-1935		2007-09	HORNOS HEI; HEM; HEP-20/11		1	Fagor Industrial S.Coop. FAGOR Oñate

MOD.	HORNOS	ZONA	MUEBLE	PLANO	C-1935

ITEM	CODIGO	DENOMINACION	TEXTO	HEI 20/11	HEM 20/11	HEP 20/11					NOTAS
1	R662813000	PASAMUROS CHIMENEA 101003361		2	2	2					
2	R092880000	PANEL SUPERIOR 20/11		1	1	1					
	Q221343000	REMACHE EXAGONAL M6		4	4	4					
	Q232040000	ARANDELA A6		4	4	4					
	Q262040000	ARANDELA GROW. A6 A.304		4	4	4					
	Q012042000	TORNILLO EXAGONAL M6x15		4	4	4					
3	R092879000	PANEL LATERAL DERECHO 20/11		1	1	1					
	Q012042000	TORNILLO EXAGONAL M6x15		4	4	4					
	Q262040000	ARAND.GROW. A6 A.304		4	4	4					
	Q232040000	ARANDELA A6		4	4	4					
4	R662811000	FIJACION PORTAMANDOS		1	1	1					
	Q412002000	REMACHE AVINOX Ø4x10MM		2	2	2					
5	R703042000	SERIGRAFIA HEI-10/11		1	_	_					
5	R673067000	SERIGRAFIA HEM-10/11 20/11		_	1	_					
5	R673068000	SERIGRAFIA HEP-10/11 20/11		_	_	1					
6	T102817000	PANEL PORTAMANDOS HGC-20/11		1	_	_					
6	R092867000	PORTAMANDOS COMPLETO 20/11		_	1	1					
7	3715400000	JUNTA PANEL PORTAMANDOS		3	3	3					
8	R092870000	PANEL LATERAL IZDO 20/11		1	1	1					
	Q012042000	TORNILLO EXAGONAL M6x15		4	4	4					
	Q262040000	ARAND.GROW. A6 A.304		4	4	4					
	Q232040000	ARANDELA A6		4	4	4					
9	R675002000	SUPLEMENTO DUCHA		_	1	1					
	Q306039000	ARANDELA JUNTA 23,8X16,2X1,5		_	1	1					
	Q012042000	TORNILLO EXAGONAL M6x15		_	1	1					
10	R095009000	DUCHA COMPLETA		_	1	1					
	Q042022000	TORNILLO AVELLANADO M4x15		_	3	3					
11	R092869000	PANEL POSTER. EXT. HEM/P 20/11		1	1	1					
	Q152017000	TORNILLO AMARRE M6X13 A304		4	4	4					
	Q221343000	REMACHE EXAGONAL M6		4	4	4					

MOD.	HORNOS	ZONA	MUEBLE	PLANO	C-1935

ITEM	CODIGO	DENOMINACION	TEXTO	HEI 20/11	HEM 20/11	HEP 20/11					NOTAS
12	R092822000	TAPA VENTILACION MOTOR		2	2	2					
	Q221342000	REMACHE EXAGONAL M5		8	8	8					
13	R672811000	CANALETA RECOGEAGUAS		1	1	1					
	Q412002000	REMACHE AVINOX Ø4x10MM		3	3	3					

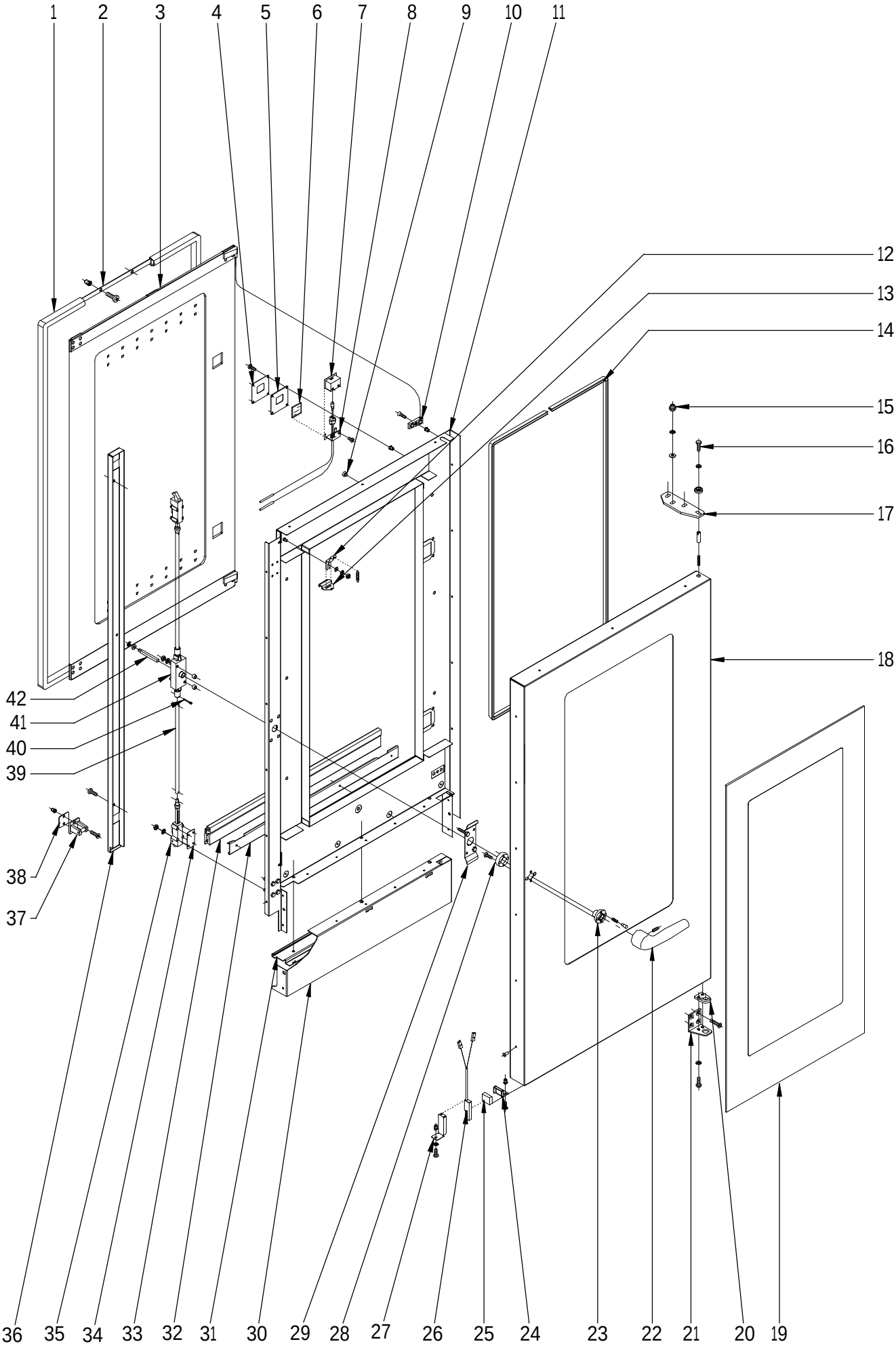

N plano	Firma	Fecha	Aparato	PUERTA	Lamina	
C-1936		2007-09	HORNOS HEI; HEM; HEP-20/11		2	Fagor Industrial S.Coop. FAGOR Oñate

MOD.	HORNOS	ZONA	PUERTA	PLANO	C-1936

ITEM	CODIGO	DENOMINACION	TEXTO	HEI 20/11	HEM 20/11	HEP 20/11					NOTAS
	1100003127	**KIT PUERTA 20/11**		**1**	**1**	**1**					
1	R090510000	JUNTA DE PUERTA 20-11		1	1	1					
2	R090512000	FIJACION JUNTA COMP 20/11		1	1	1					
	Q032021000	TORN.ALOM.M4X10		40	40	40					
	Q222041000	REMACHE EXAGONAL M4 (INOX)		40	40	40					
3	**1100003128**	**KIT CRISTAL INTER. 20/11 COMPL.**		**1**	**1**	**1**					
4	R670608000	TAPA CIERRE LAMPARA		28	2	2					
	Q222041000	REMACHE EXAGONAL M.4		8	8	8					
5	R670609000	JUNTA CIERRE LAMPARA		2	2	2					
6	R670618000	CRISTAL DE LAMPARA		2	2	2					
7	R670610000	DEFLECTOR DE LAMPARA		2	2	2					
	R663013000	LAMPARA 10W-12V		2	2	2					
	R663058000	PORTALAMPARAS		2	2	2					
8	R670611000	SUPLEMENTO DEFLECTOR		2	2	2					
	Q042031000	TORNILLO AVELLANADO M5X10		4	4	4					
9	T300513000	TOPE CRISTAL INTERIOR 10/21		8	8	8					
10	R670615000	BASE DE BISAGRA		2	2	2					
	Q222011000	REMACHE EXAGONAL M.5		2	2	2					
	Q042032000	TORNILLO AVELLANADO M5X15		2	2	2					
11	R090534000	CONTRAPUERTA COMPLETA 20/11		1	1	1					
12	R090558000	BASE DE PESTILLO		2	2	2					
	Q302022000	ARANDELA 16X6X1.2 A.304		2	2	2					
	Q162040000	TUERCA EXAGONAL M6		2	2	2					
	Q242040000	ARANDELA ABANICO A6 A.304		2	2	2					
	R660605000	MUELLE TENSOR		2	2	2					
13	T300514000	PESTILLO 10/21		2	2	2					
14	3715200000	JUNTA CRISTAL		1	1	1					
15	Q212051000	TUERCA SOMBRERETE M8		3	3	3					
	Q242050000	ARANDELA ABANICO A8 A.304		3	3	3					
	Q302025000	ARANDELA 8,4x20x1,5 A.304		3	3	3					

MOD.	HORNOS	ZONA	PUERTA	PLANO	C-1936

ITEM	CODIGO	DENOMINACION	TEXTO	HEI 20/11	HEM 20/11	HEP 20/11					NOTAS
16	Q012042000	TORNILLO EXAGONAL M6x15		1	1	1					
	Q242040000	ARANDELA ABANICO A6 A.304		1	1	1					
	R662807000	ARANDELA AMARRE		1	1	1					
17	T300520000	BISAGRA SUPERIOR		1	1	1					
	R660534000	EJE SUPERIOR		1	1	1					
	Z850519000	RESORTE 06329		1	1	1					
18	R090535000	PANEL PUERTA COMPLETA 20/11		1	1	1					
	Q412002000	REMACHE AVINOX Ø4x10MM		16	16	16					
19	R090530000	CRISTAL EXTERIOR 20/11		1	1	1					
20	R660549000	GUIA EJE INFERIOR FUNDIDO		1	1	1					
	Q062040000	TORNILLO AVELLANADO M6X16		4	4	4					
21	R090561000	BISAGRA INFERIOR PLEGADA		1	1	1					
	Q242040000	ARANDELA ABANICO A6 A.304		2	2	2					
	Q012041000	TORNILLO EXAGONAL M6x10 A304		2	2	2					
22	T130502000	MANILLA COMPLETA		1	1	1					
	Q132042000	VARILLA ROSCADA M6X15		1	1	1					
	T130510000	TAPON Ø 16 BAGAL Ext.		1	1	1					
23	T130515000	GUIA MANILLA		1	1	1					
	T490518000	PITON ENGANCHE PUERTA		2	2	2					
	T130506000	RESORTE 34548		2	2	2					
24	T300525000	SOPORTE IMAN		1	1	1					
	Q222011000	REMACHE EXAGONAL M.5		1	1	1					
	Q032031000	TORNILLO ALOMADO M5X10		1	1	1					
25	T300526000	IMAN		1	1	1					
26	Z100522000	INTERRUPTOR MAGNETICO		1	1	1					
27	T302819000	SOPORTE MICRO PUERTA		1	1	1					
	Q222011000	REMACHE EXAGONAL M.5		1	1	1					
	Q242030000	ARANDELA ABANICO A5 A.304		1	1	1					
	Q152004000	TORNIL. APLASTADO M5X13 A 304		1	1	1					

MOD.	HORNOS	ZONA	PUERTA	PLANO	C-1936

ITEM	CODIGO	DENOMINACION	TEXTO	HEI 20/11	HEM 20/11	HEP 20/11					NOTAS
28	T130514000	SOPORTE RESORTE		1	1	1					
	Q032032000	TORNILLO ALOMADO M5x15		2	2	2					
29	T130511000	SUPLEMENTO SUJ. CERRADURA		1	1	1					
30	R090552000	CHAPA AMARRE CONTR. 20/11		1	1	1					
31	R090546000	SUPERIOR CIERRE PUERTA		1	1	1					
32	R090553000	CHAPA JUNTA CONTRAP. 20/11		1	1	1					
33	R090551000	JUNTA CIERRE INFERIOR 20/11		1	1	1					
34	T080503000	SUPLEMENTO ELEMENTO CIERRE		6	6	6					
35	T080504000	ELEMENTO CIERRE		2	2	2					
	Q262040000	ARAND.GROW. A6 A.304		8	8	8					
	Q162040000	TUERCA EXAGONAL M6		8	8	8					
36	R090557000	TAPA CIERRE PUERTA 20/11		1	1	1					
	Q032021000	TORN.ALOM.M4X10		4	4	4					
	Q222041000	REMACHE EXAGONAL M4 (INOX)		4	4	4					
37	T110506000	ENGANCHE PUERTA		2	2	2					
	Q043145000	TORN. AVELLANADO 6X30 LATON		4	4	4					
38	R660538000	CALZO DE ENGANCHE		6	6	6					
	Q221343000	REMACHE EXAGONAL M.6		4	4	4					
39	R090514000	TUBO ALARGADERA 20-11/20-21		2	2	2					
40	Q352001000	PASADOR DE ALETAS 2X20		4	4	4					
41	T130509000	MECANISMO CIERRE		1	1	1					
	Q262040000	ARAND.GROW. A6 A.304		2	2	2					
	Q162040000	TUERCA EXAGONAL M6		2	2	2					
	Z608410000	CASQUILLO AMARRE TECLADO		2	2	2					
42	T490519000	EJE DE MANILLA PUERTA		1	1	1					
	T130505000	CASQUILLO		1	1	1					

N.plano
C-1937

Firma

Fecha
2007-09

Aparato
HORNOS HEI; HEM; HEP-20/11

MUEBLE INTERIOR

Lamina
3

Fagor Industrial S.Coop.
Oñate

FAGOR

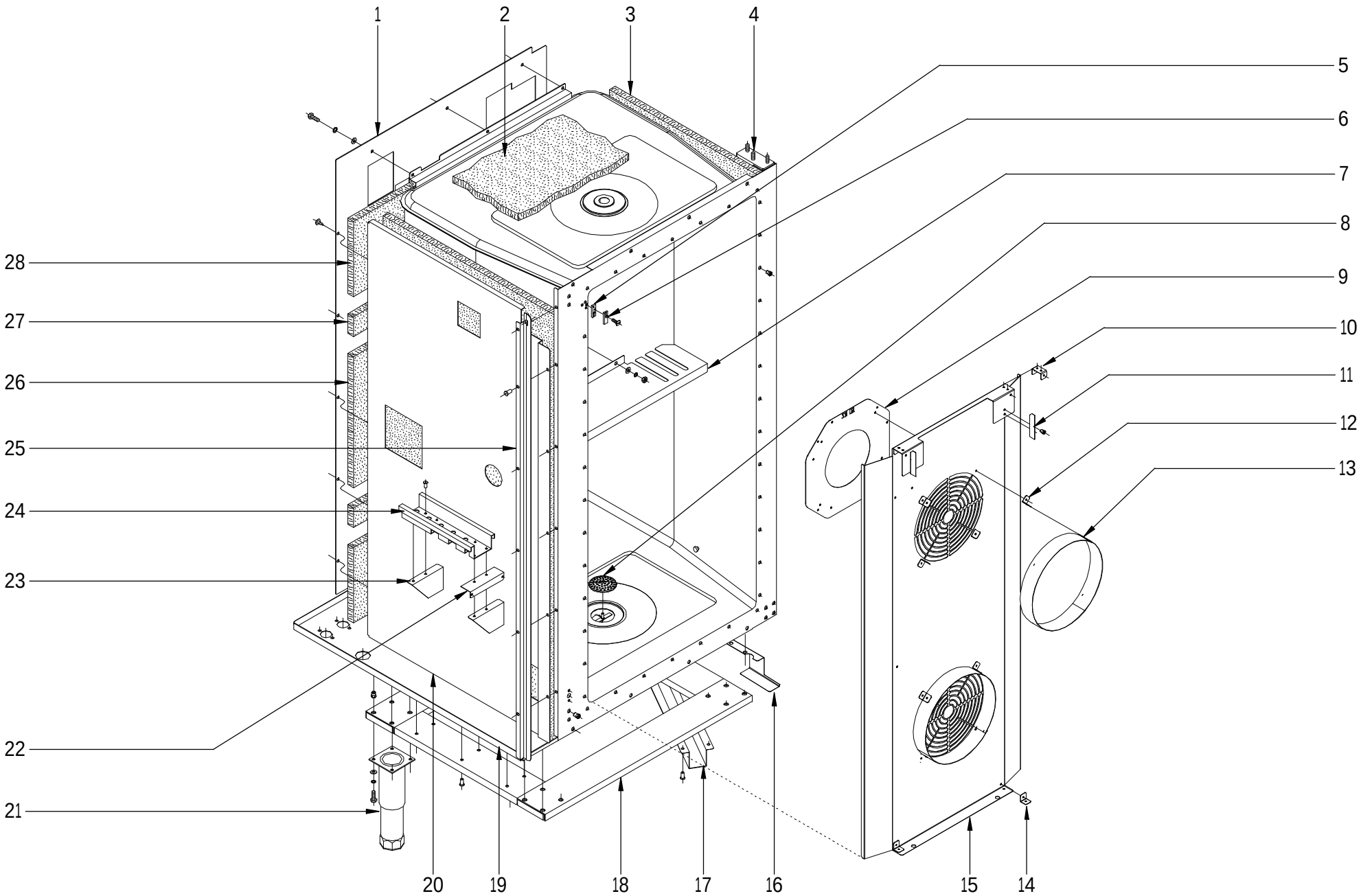

MOD.	HORNOS	ZONA	MUEBLE INTERIOR	PLANO	C-1937

ITEM	CODIGO	DENOMINACION	TEXTO	HEI 20/11	HEM 20/11	HEP 20/11					NOTAS
1	R092652000	SOPORTE AISLANTE POST. 20/11		1	1	1					
	Q221343000	REMACHE EXAGONAL M.6		12	12	12					
	Q232040000	ARANDELA A6		24	24	24					
	Q262040000	ARAND.GROW. A6 A.304		24	24	24					
	Q012042000	TORNILLO EXAGONAL M6x15		24	24	24					
2	R662614000	AISLANTE 650X650X20		6	6	6					
3	R092622000	AISLANTE 1370X650X20		5	5	5					
4	R092639000	CUERPO INTERIOR HEI-20/11		1	_	_					
4	R092674000	CUERPO INTERIOR HEM-20/11		_	1	1					
5	T133036000	BASE SUJECION SONDA		_	1	1					
6	T133037000	TAPA SUJECION SONDA		_	1	1					
7	R092683000	SEPARADOR CENTRAL 20-11E		1	1	1					
	Q232040000	ARANDELA A6		2	2	2					
	Q262040000	ARAND.GROW. A6 A.304		2	2	2					
	Q162040000	TUERCA EXAGONAL M6		2	2	2					
8	R092682000	FILTRO DESAGÜE		1	1	1					
	Q232030000	ARANDELA A5		1	1	1					
	Q162030000	TUERCA EXAGONAL M5		1	1	1					
9	T322606000	REDUCC. CUBREVENT. 60HzD160		2	2	2					SOLO HORNOS A 60 HZ
10	R092680000	FIJACIÓN SUPLEMENTO DOBLE		2	2	2					
	Q412002000	REMACHE AVINOX Ø4x10MM		8	8	8					
11	R092677000	ESCUADRA SUJECCION		2	2	2					
	Q412002000	REMACHE AVINOX Ø4x10MM		4	4	4					
12	T302643000	FIJACIÓN SUPLEMENTO		8	8	8					
	Q412002000	REMACHE AVINOX Ø4x10MM		16	16	16					
13	T132644000	2011G SUPL. CUBREVENTILADOR		2	2	2					
14	T302643000	FIJACIÓN SUPLEMENTO		2	2	2					
	Q412002000	REMACHE AVINOX Ø4x10MM		4	4	4					
15	R092676000	CUBREVENTILADOR 20/11E		1	1	1					
	Q412002000	REMACHE AVINOX Ø4x10MM		23	23	23					

MOD.	HORNOS	ZONA	MUEBLE INTERIOR	PLANO	C-1937

ITEM	CODIGO	DENOMINACION	TEXTO	HEI 20/11	HEM 20/11	HEP 20/11					NOTAS
16	R092868000	CUBRE CABLES		1	1	1					
	Q221342000	REMACHE EXAGONAL M5		2	2	2					
	Q232030000	ARANDELA A5		2	2	2					
	Q012031000	TORNILLO EXAGONAL M5x10		2	2	2					
17	R662636000	REFUERZO BASE 2011		1	1	1					
	Q162040000	TUERCA EXAGONAL M6		8	8	8					
18	T132831000	REFUERZO APOYOS COMP.20/11		1	1	1					
	Q412002000	REMACHE AVINOX Ø4x10MM		24	24	24					
19	R092878000	BASE EXTERIOR DE HORNO 20/11		1	1	1					
20	T132610000	SOPORTE LATER. AISLANTE 20/11		1	1	1					
21	R092830000	PATA REF. AA179EOAQ47CCN		4	4	4					
	Q221343000	REMACHE EXAGONAL M6		16	16	16					
	Q242040000	ARANDELA ABANICO A6 A.304		16	16	16					
	Q012042000	TORNILLO EXAGONAL M6x15		16	16	16					
22	R092693000	FIJACION PANEL LATERAL		1	1	1					
	Q412002000	REMACHE AVINOX Ø4x10MM		3	3	3					
23	R092672000	REFUERZO PEDESTAL		2	2	2					
	Q412002000	REMACHE AVINOX Ø4x10MM		8	8	8					
24	R342802000	GUIA CUADRO ELECTRICO "		1	1	1					
25	R092670000	PROTECTOR PORTAMANDOS		1	1	1					
	Q412002000	REMACHE AVINOX Ø4x10MM		6	6	6					
26	R092624000	AISLANTE 670X400X20		1	1	1					
27	R662616000	AISLANTE 560X60X20		6	6	6					
28	R672631000	AISLANTE 670X200X20		1	1	1					

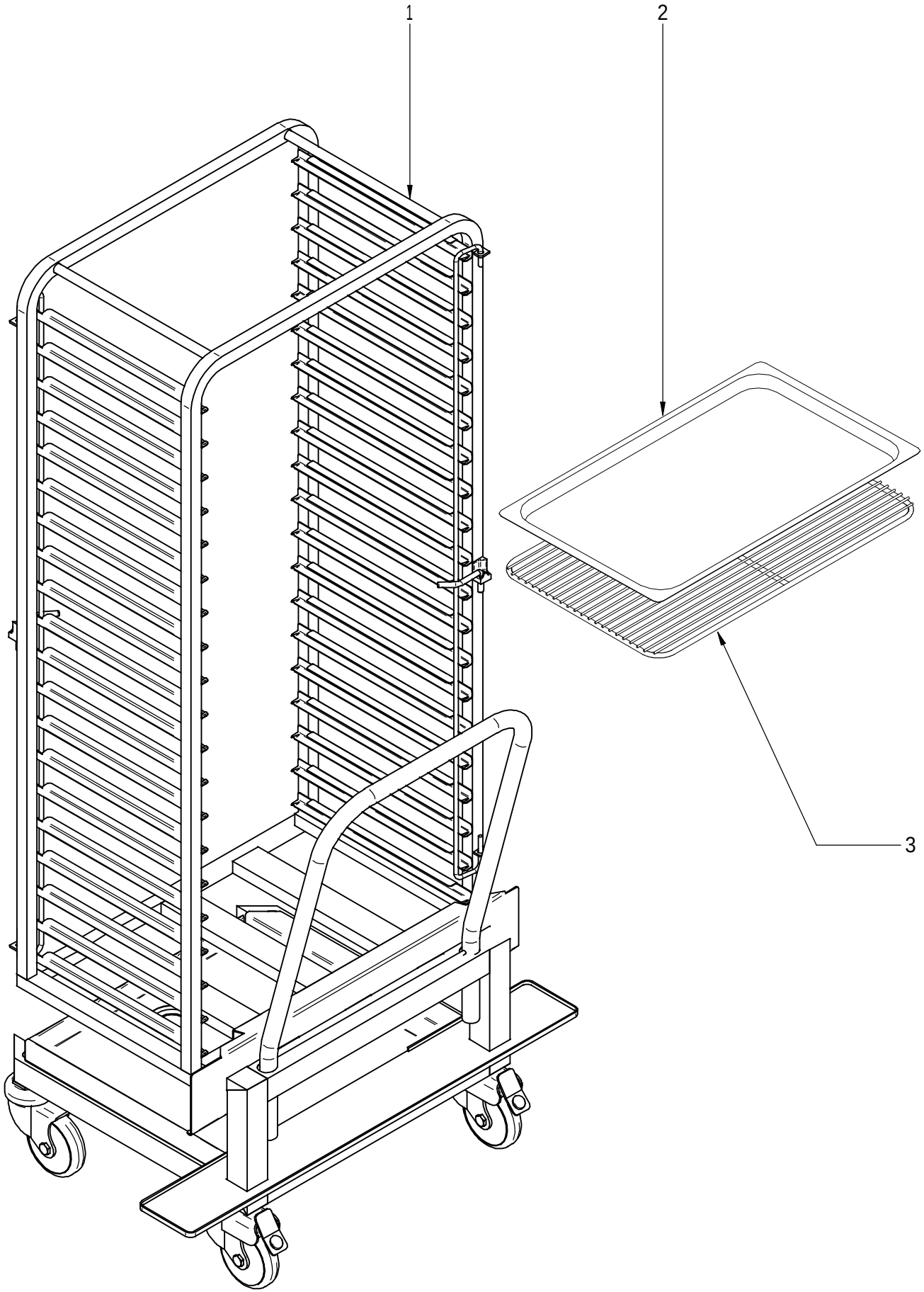

N plano	Firma	Fecha	Aparato	CARRO	Lamina	
C-1938		2007-09	HORNOS HEI; HEM; HEP-20/11		4	Fagor Industrial S.Coop. FAGOR Oñate

MOD.	HORNOS	ZONA	CARRO	PLANO	C-1938

ITEM	CODIGO	DENOMINACION	TEXTO	HEI 20/11	HEM 20/11	HEP 20/11					NOTAS
1	R092857000	CARRO 20/11		1	1	1					
	T492853000	CODO DESAGÜE CARRO 20/21		1	1	1					
2	R252816000	BANDEJA 1/1 P:20		1	1	1					
3	R672665000	PARRILLA 1X1 (REF. 2025201)		1	1	1					

N.plano	Firma	Fecha	Aparato	Lamina
C-1939		2007-09	HORNO HEI 20/11 TURBINA	5

Fagor Industrial S.Coop.
Onate

FAGOR

MOD.	HORNOS	ZONA	TURBINA	PLANO	C-1939

ITEM	CODIGO	DENOMINACION	TEXTO	HEI 20/11							NOTAS
1	R665025000	DISTRIBUIDOR INYECTOR		2							
2	R033002000	PRENSA ESTOPAS		1							
3	R093002000	RESISTENCIA CONVECCION 23		6							
4	R673063000	JUNTA RESISTENCIAS 10-11		6							
	Q232040000	ARANDELA A6		18							
	Q242040000	ARANDELA ABANICO A6 A.304		18							
	Q012042000	TORNILLO EXAGONAL M6x15		18							
5	R703050000	TURBINA REC D350X127 HANNING		2							
	R763010000	ARANDELA SEGURIDAD HANNING		2							
	Q012063000	TORNIL. EXAGONAL M10X20 A.304		2							
6	Q302023000	ANILLO DE SEGURIDAD D 28X1.2		2							
7	R662627000	RETEN 17X28X7V		4							
8	R662684000	CASQUILLO RETEN		2							
	R662685000	JUNTA CASQUILLO RETEN		2							
	Q262040000	ARANDELA GROW. A6 A.304		8							
	Q162040000	TUERCA EXAGONAL M6		8							
	Q232040000	ARANDELA A6		8							
	Q262040000	ARANDELA GROW. A6 A.304		8							
	Q162040000	TUERCA EXAGONAL M6		8							
9	R703049000	MOTOR DOBLE GIRO 1VEL.450W.		2							
	Q012046000	TORN.EXA. M6X40 A.304		8							
	Q242050000	ARANDELA ABANICO A8 A.304		8							
	Q162050000	TUERCA EXAGONAL M8x1 INOX.		8							
10	T142635000	TEJADILLO MOTOR		2							

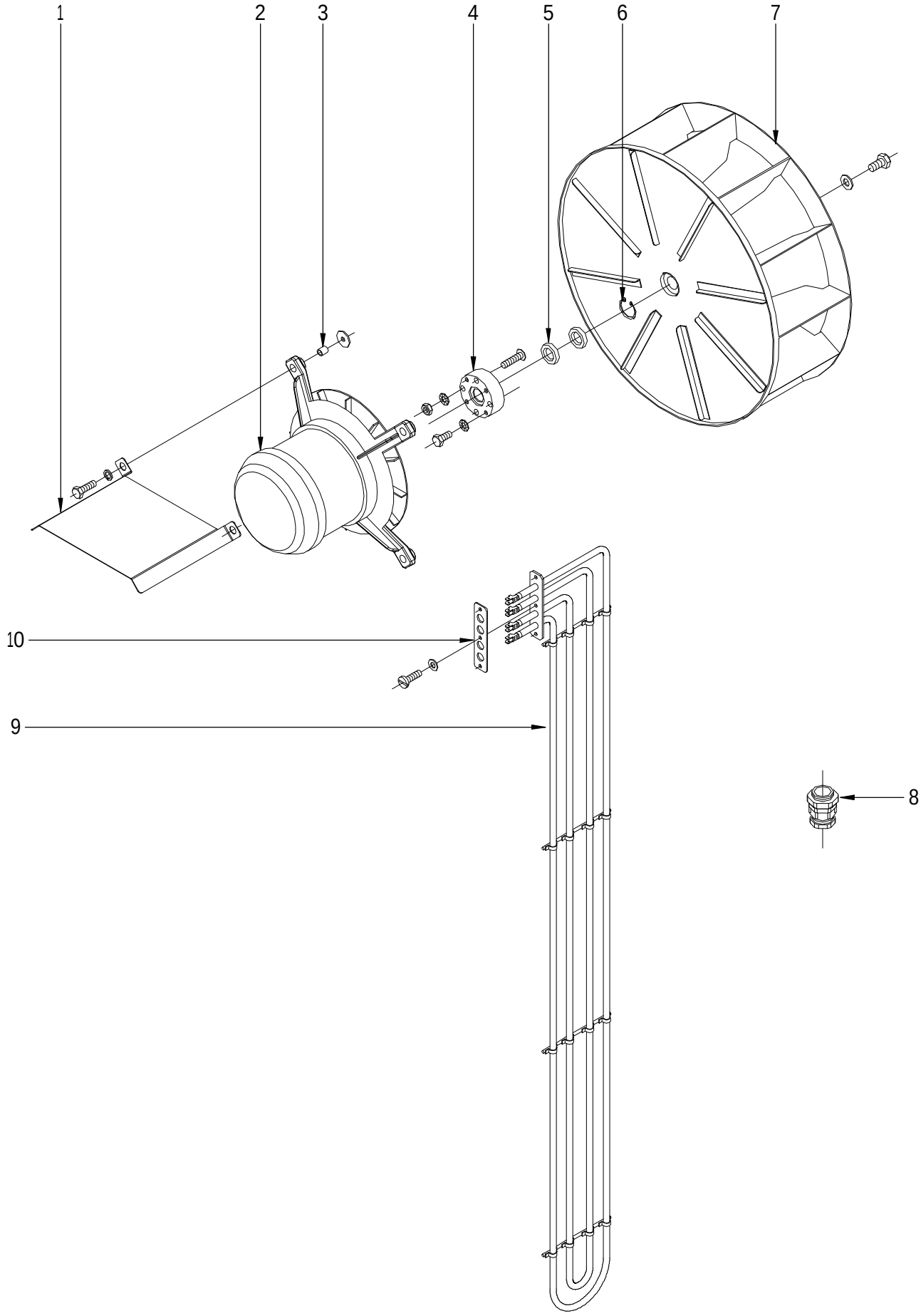

N plano	Firma	Fecha	Aparato	TURBINA	Lamina	
C-1940		2007-09	HORNOS HEM; HEP-20/11		6	Fagor Industrial S.Coop. FAGOR Oñate

MOD.	HORNOS	ZONA	TURBINA	PLANO	C-1940

ITEM	CODIGO	DENOMINACION	TEXTO	HEM 20/11	HEP 20/11						NOTAS
1	T142635000	TEJADILLO MOTOR		2	2						
2	T493003000	MOTOR 20/21 2V 400V		2	2						
2	T493004000	MOTOR 20/21 2V 230V.		2	2						
	Q012046000	TORN.EXA. M6X40 A.304		8	8						
	Q242050000	ARANDELA ABANICO A8 A.304		8	8						
	Q162050000	TUERCA EXAGONAL M8x1 INOX.		8	8						
3	R663057000	CASQUILLO AMARRE MOTOR		8	8						
	Q301304000	ARANDELA PLANA 23X6.5X2		8	8						
4	R662684000	CASQUILLO RETEN		2	2						
	R662685000	JUNTA CASQUILLO RETEN		2	2						
	Q262040000	ARANDELA GROW. A6 A.304		8	8						
	Q162040000	TUERCA EXAGONAL M6		8	8						
	Q232040000	ARANDELA A6		8	8						
	Q262040000	ARANDELA GROW. A6 A.304		8	8						
	Q162040000	TUERCA EXAGONAL M6		8	8						
5	R662627000	RETEN 17X28X7V		4	4						
6	Q302023000	ANILLO DE SEGURIDAD D 28X1.2		2	2						
7	T493017000	TURBINA RECTA D350X127 FIR		2	2						
	R763010000	ARANDELA SEGURIDAD HANNING		2	2						
	Q012063000	TORNIL. EXAGONAL M10X20 A.304		2	2						
8	R033002000	PRENSA ESTOPAS		1	1						
9	R093002000	RESISTENCIA CONVECCION 23		6	6						
10	R673063000	JUNTA RESISTENCIAS 10-11		6	6						
	Q232040000	ARANDELA A6		18	18						
	Q242040000	ARANDELA ABANICO A6 A.304		18	18						
	Q012042000	TORNILLO EXAGONAL M6x15		18	18						

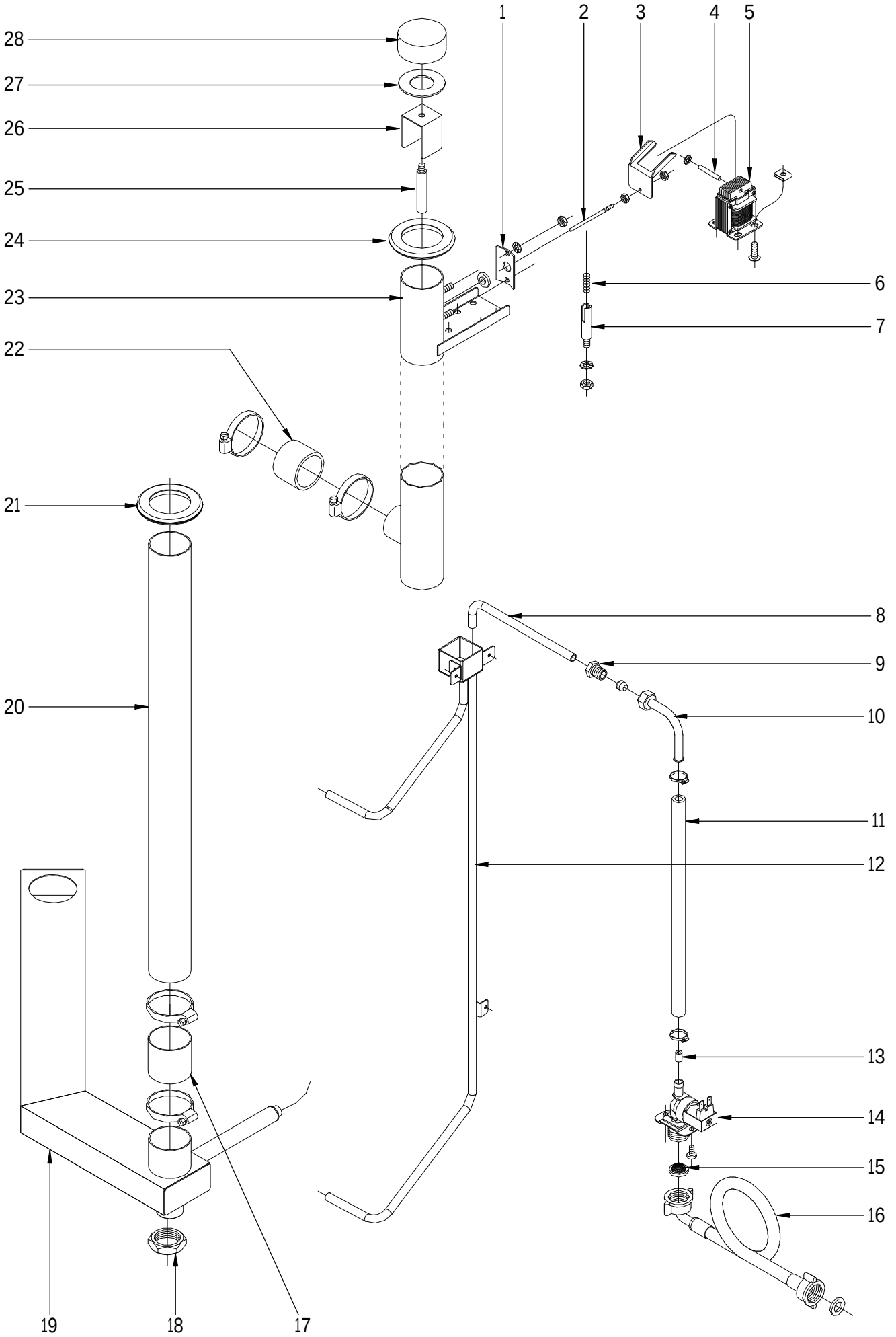

N plano	Firma	Fecha	Aparato	CIRCUITO DE AGUA	Lamina	
C-1941		2007-09	HORNO HEI 20/11		7	Fagor Industrial S.Coop. FAGOR Oñate

MOD.	HORNOS	ZONA	CIRCUITO DE AGUA	PLANO	C-1941

ITEM	CODIGO	DENOMINACION	TEXTO	HEI 20/11							NOTAS
1	T115105000	AMARRE CONDUCCION VAHOS		1							
	R675033000	JUNTA PALANCA ACCIONAMIENTO		1							
	Q242030000	ARANDELA ABANICO A5 A.304		2							
	Q162030000	TUERCA EXAGONAL M5		2							
2	R675014000	PALANCA ACCIONAMIENTO		1							
3	R672640000	ESCUADRA ACCIONAMIENTO		1							
	Q162020000	TUERCA EXAGONAL M4		2							
	Q242020000	ARANDELA ABANICO A4 A.304		1							
4	R675016000	PASADOR ELECTROIMAN		1							
5	R663030000	ELECTROIMAN JOVE TIPO 501		1							
	Q221009000	TUERCA RAPIDA SEGURID. AC.RE		2							
	Q152004000	TORNILLO APLAST. M5X13 A 304		2							
6	Z883001000	RESORTE 20153		1							
7	R665027000	GUIA RESORTE		1							
	Q242040000	ARANDELA ABANICO A6 A.304		1							
	Q162040000	TUERCA EXAGONAL M6		1							
8	R095010000	TUBO ENTRADA INYECTOR		1							
9	R695003000	MANGUITO CIERRE		1							
	R695004000	BICONO		1							
10	R695017000	TUBO CONDUCCION AGUA		1							
11	3676900000	TUBO GOMA NEGRA Ø17*10		1							
	Q881302000	ABRAZADERA ELASTICA 12*20		2							
12	R095013000	INYECTOR COMPLETO HEI 20/11		1							
	Q412002000	REMACHE AVINOX Ø4x10MM		3							
13	R665041000	REGULADOR 0,25L. ROJO		1							
14	Z701135000	E.V.SIMP.220V COD.255.208		1							
	Q032021000	TORNILLO ALOMADO M4x10		4							
15	Z701132000	FILTRO DE JUNTA N-3		1							
16	Z601114000	MANGUERA ENTRADA AGUA		1							
17	R345020000	TUBO EMPALME GENERADOR		1							
	Q881307000	ABRAZADERA 40-60		2							

MOD.	HORNOS	ZONA	CIRCUITO DE AGUA	PLANO	C-1941

ITEM	CODIGO	DENOMINACION	TEXTO	HEI 20/11							NOTAS
18	Q223014000	CONTRATUERCA 1 LATON		1							
19	----------	TUBO DESA. (CUERPO INTERIOR)		1							
20	R095014000	CHIMENEA COMPLETA 20/11E		1							
21	R662813000	PASAMUROS CHIMENEA 101003361		1							
22	3715800000	TUBO SILICONA Ø43*51		1							
	Q881307000	ABRAZADERA 40-60		2							
23	R695008000	CONJUNTO CHIMENEA HMI		1							
24	R662813000	PASAMUROS CHIMENEA 101003361		1							
25	R675008000	UNION RETENCION VAPORES		1							
26	R675005000	GUIA RETENCION VAPORES		1							
27	R675007000	JUNTA RETENCION VAPORES		1							
28	R675006000	RETENCION DE VAPORES		1							

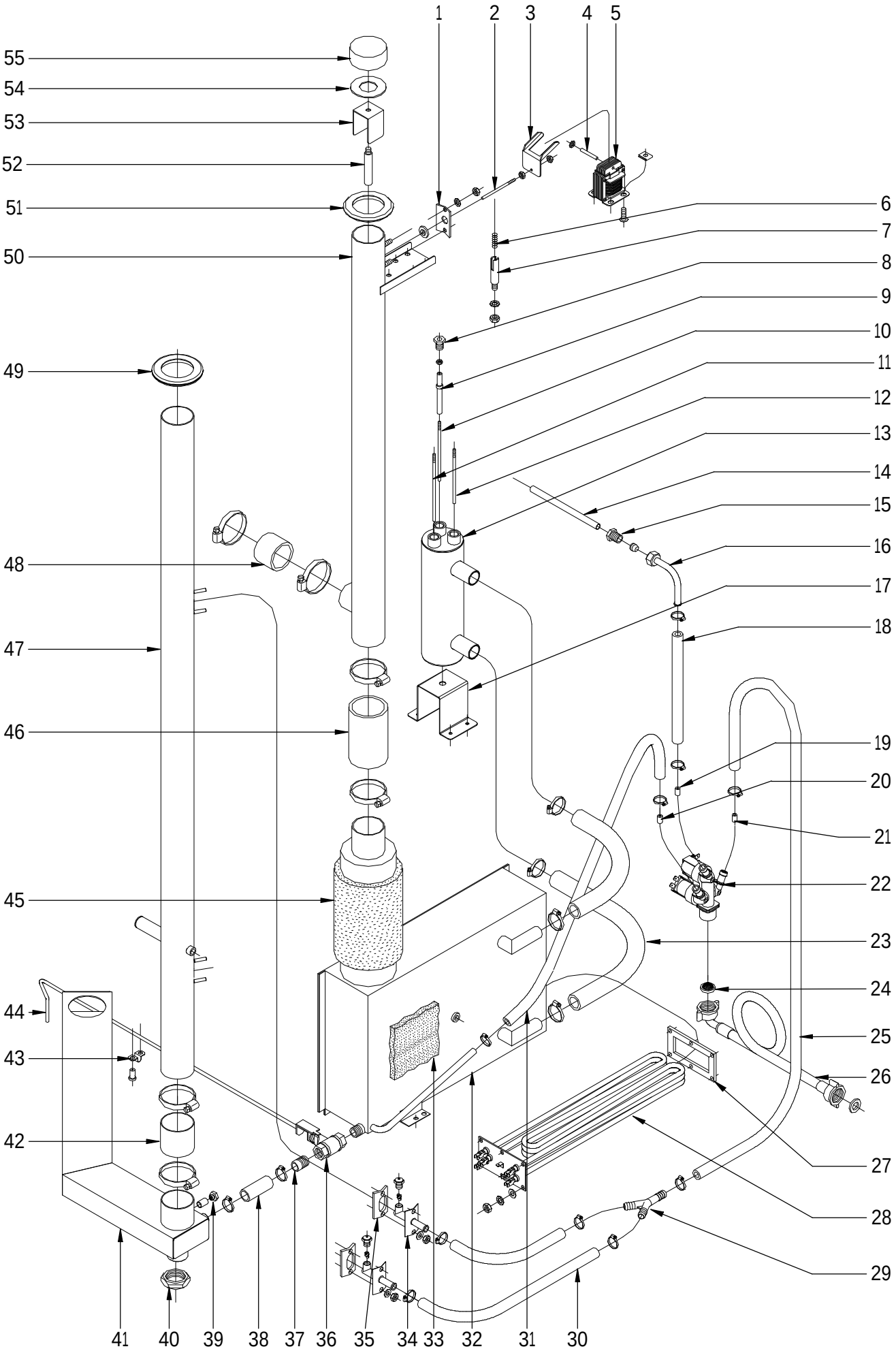

N plano	Firma	Fecha	Aparato	CIRCUITO DE AGUA	Lamina	
C-1942		2007-09	HORNOS HEM; HEP-20/11		8	Fagor Industrial S.Coop. FAGOR Oñate

MOD.	HORNOS	ZONA	CIRCUITO DE AGUA	PLANO	C-1942

ITEM	CODIGO	DENOMINACION	TEXTO	HEM 20/11	HEP 20/11						NOTAS
1	T115105000	AMARRE CONDUCCION VAHOS		1	1						
	R675033000	JUNTA PALANCA ACCIONAMIENTO		1	1						
	Q242030000	ARANDELA ABANICO A5 A.304		2	2						
	Q162030000	TUERCA EXAGONAL M5		2	2						
2	R675014000	PALANCA ACCIONAMIENTO		1	1						
3	R672640000	ESCUADRA ACCIONAMIENTO		1	1						
	Q162020000	TUERCA EXAGONAL M4		2	2						
	Q242020000	ARANDELA ABANICO A4 A.304		1	1						
4	R675016000	PASADOR ELECTROIMAN		1	1						
5	R663030000	ELECTROIMAN JOVE TIPO 501		1	1						
	Q221009000	TUERCA RAPIDA SEGURID. AC.RE		2	2						
	Q152004000	TORNILLO APLAST. M5X13 A 304		2	2						
6	Z883001000	RESORTE 20153		1	1						
7	R665027000	GUIA RESORTE		1	1						
	Q242040000	ARANDELA ABANICO A6 A.304		1	1						
	Q162040000	TUERCA EXAGONAL M6		1	1						
8	R345058000	RACORD		3	3						
	Q163020000	TUERCA EXAGONAL M4		6	6						
9	R345059000	GUIA AISLANTE		3	3						
10	R345063000	ELECTRODO NIVEL BAJO		1	1						
11	R345064000	ELECTRODO DE MASA		1	1						
12	R345060000	ELECTRODO NIVEL ALTO		1	1						
13	T325040000	CUERPO NIVELES COMPLETO		1	1						
	Q232040000	ARANDELA A6		1	1						
	Q262040000	ARANDELA GROW. A6 A.304		1	1						
	Q162040000	TUERCA EXAGONAL M6		2	2						
14	R665024000	TUBO CONDUCCION INYECTOR		1	1						
15	R695003000	MANGUITO CIERRE		1	1						
	R695004000	BICONO		1	1						
16	R695017000	TUBO CONDUCCION AGUA		1	1						
17	R025032000	CHAPA CUERPO NIVELES E102011		1	1						

MOD.	HORNOS	ZONA	CIRCUITO DE AGUA	PLANO	C-1942

ITEM	CODIGO	DENOMINACION	TEXTO	HEM 20/11	HEP 20/11						NOTAS
18	3676900000	TUBO GOMA NEGRA Ø17*10		1	1						
	Q881302000	ABRAZADERA ELASTICA 12*20		2	2						
19	R665041000	REGULADOR 0,25L. ROJO		1	1						
20	P443042000	REGULADOR 3L. VERDE 254.023		1	1						
21	Z601156000	REGULADOR 8L RO. 254.034		1	1						
22	Z611123000	E.V. TRIPLE COD.255.641		1	1						
	Q032021000	TORNILLO ALOMADO M4x10		4	4						
23	3715600000	TUBO SILICONA FORRADO 26X18		2	2						
	Q881305000	ABRAZADERA 25-40		4	4						
24	Z701132000	FILTRO DE JUNTA N-3		2	2						
25	3676900000	TUBO GOMA NEGRA Ø17*10		1	1						
	Q881302000	ABRAZADERA ELASTICA 12*20		2	2						
26	Z601114000	MANGUERA ENTRADA AGUA		1	1						
27	R145012000	JUNTA CIERRE RESISTENCIAS		2	2						
28	R143000000	RESISTENCIA 3000WX3		2	2						
	Q163030000	TUERCA EXAGONAL M5 LATON		12	12						
	Q242030000	ARANDELA ABANICO A5 A.304		12	12						
29	Z201106000	RACORD EN Y		1	1						
30	3676900000	TUBO GOMA NEGRA Ø17*10		2	2						
	Q881302000	ABRAZADERA ELASTICA 12*20		4	4						
31	3676900000	TUBO GOMA NEGRA Ø17*10		2	2						
	Q881302000	ABRAZADERA ELASTICA 12*20		4	4						
32	R675024000	GENERADOR DE VAPOR 20/11		1	1						
33	R345011000	AISLANTE GENERADOR E-10-20/11		1	1						
34	R015007000	CONDUCCION VAHOS COMPLETO		2	2						
	Z651931000	TOBERA ACLARADO		2	2						
	Z651932000	RODETE		2	2						
	Q162030000	TUERCA EXAGONAL M5		2	2						
	Q242030000	ARANDELA ABANICO A5 A.304		2	2						
35	R345108000	JUNTA DE VAHOS 5102805		2	2						
36	R015034000	CUERPO GRIFO VACIADO		1	1						

MOD.	HORNOS	ZONA	CIRCUITO DE AGUA	PLANO	C-1942

ITEM	CODIGO	DENOMINACION	TEXTO	HEM 20/11	HEP 20/11						NOTAS
37	R345014000	MANGUITO GRIFO VACIADO		1	1						
	Q881304000	ABRAZADERA 20-32		2	2						
38	3715600000	TUBO SILICONA 26X18		1	1						
	Q881305000	ABRAZADERA 25-40		4	4						
39	R662629000	RACORD CIERRE SONDA		1	1						
	3712400000	TUBO SILICONA NEGRO D 8*3		1	1						
40	Q223014000	CONTRATUERCA 1 LATON		1	1						
41	----------	TUBO DESA. (CUERPO INTERIOR)		1	1						
42	R345020000	TUBO EMPALME GENERADOR		1	1						
	Q881307000	ABRAZADERA 40-60		2	2						
43	Q901306000	GRAPA METALICA DOS PIES		1	1						
	Q412002000	REMACHE AVINOX Ø4x10mm		2	2						
44	R342803000	PALANCA GRIFO VACIADO		1	1						
45	T115066000	AISLANTE CHIMENEA 10-20/11		1	1						
46	R345020000	TUBO EMPALME GENERADOR		1	1						
	Q881307000	ABRAZADERA 40-60		2	2						
47	R675043000	CHIMENEA COMPLETA 20/11E		1	1						
48	3715800000	TUBO SILICONA Ø43*51		1	1						
	Q881307000	ABRAZADERA 40-60		2	2						
49	R662813000	PASAMUROS CHIMENEA 101003361		1	1						
50	R095004000	CHIMENEA COMPLETA 20/11 E-M-P		1	1						
51	R662813000	PASAMUROS CHIMENEA 101003361		1	1						
52	R675008000	UNION RETENCION VAPORES		1	1						
53	R675005000	GUIA RETENCION VAPORES		1	1						
54	R675007000	JUNTA RETENCION VAPORES		1	1						
55	R675006000	RETENCION DE VAPORES		1	1						

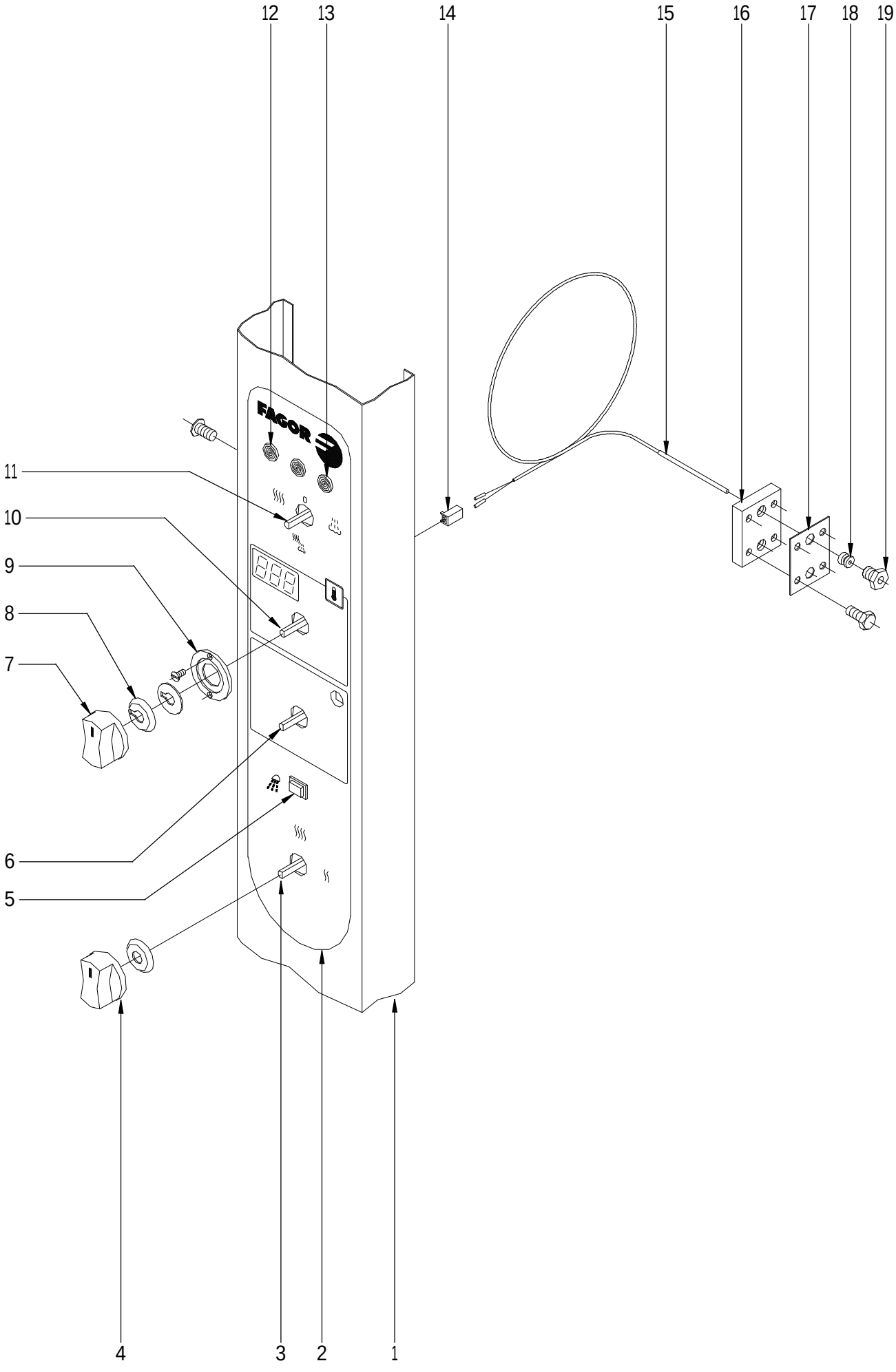

N plano	Firma	Fecha	Aparato	Lamina	
C-1943		2007-09	SISTEMA ELECTRICO PORTAMANDOS HORNO HEI-20/11	9	Fagor Industrial S.Coop. Oñate

MOD.	HORNOS	ZONA	PARTE ELECTRICA PORTAMANDOS	PLANO	C-1943

ITEM	CODIGO	DENOMINACION	TEXTO	HEI 20/11							NOTAS
1	T102817000	PANEL PORTAMANDOS HGC-20/11		1							
	Q152004000	TORNILLO APLAST. M5X13 A 304		3							
	R692806000	SOPORTE COMPONENTES HMI		1							
	R663036000	FIJACION CIRCUITO		4							
	R693011000	RESISTENCIA 1K8 4W		1							
2	R703042000	SERIGRAFIA HEI-10/11		1							
3	R753000000	CONMUTADOR DE POTENCIA		1							
4	R663062000	BOTÓN DE MANDO COMPLETO		3							
	R663046000	JUNTA CONMUTADOR		3							
5	R663032000	PULSADOR L41M8M959F		1							
6	R723000000	TEMPORIZADOR MANUAL		1							
7	R663063000	BOTÓN DE MANDO COMPLETO		1							
8	R663045000	JUNTA POTENCIOMETRO		1							
	R662810000	ARANDELA GUIA		1							
9	R662809000	GUIA BOTON DE MANDO		1							
	Q151346000	TORNILLO AVELLANADO M3x5		2							
10	R743013000	TERMOSTATO ELECTRONICO 270ºC		1							
11	R693004000	CONMUTADOR DE FUNCIONES		1							
12	R693056000	PILOTO AMBAR 41227000A4		2							
13	R693055000	PILOTO VERDE 41227000C7		1							
14	R663092000	CONECTOR 2 VIAS		1							
15	R663090000	CONJUNTO TERMOPAR		1							
16	R662659000	APOYO RACORD SONDA		1							
17	R692811000	JUNTA PASAMUROS DOBLE		1							
18	R662652000	BICONO CIERRE SONDA		1							
19	R662629000	RACORD CIERRE SONDA		1							
	Q032021000	TORNILLO ALOMADO M4X10		4							
	Q232020000	ARANDELA A-4		4							

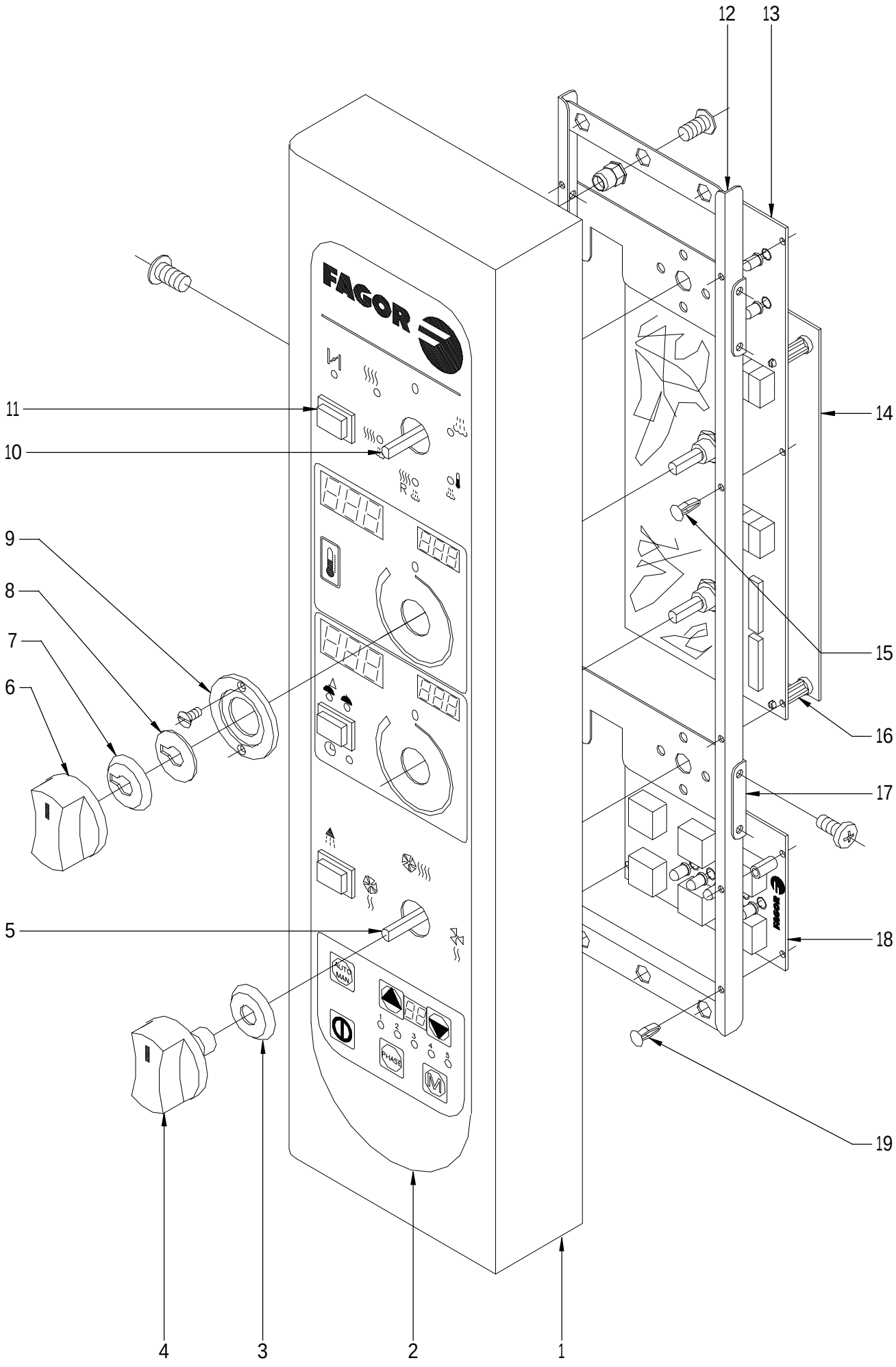

N plano	Firma	Fecha	Aparato	Lamina	
C-1944		2007-09	SISTEMA ELECTRICO PORTAMANDOS HORNOS HEM; HEP-20/11	10	Fagor Industrial S.Coop. FAGOR Oñate

MOD.	HORNOS	ZONA	PARTE ELECTRICA PORTAMANDOS	PLANO	C-1944

ITEM	CODIGO	DENOMINACION	TEXTO	HEM 20/11	HEP 20/11						NOTAS
1	R092867000	PORTAMANDOS COMPLETO 20/11		1	1						
	Q152004000	TORNILLO APLAST. M5X13 A 304		5	5						
	Q221342000	REMACHE EXAGONAL M5		2	2						
2	R673067000	SERIGRAFIA HEM-10/11 20/11		1	_						
2	R673068000	SERIGRAFIA HEP-10/11 20/11		_	1						
3	R663046000	JUNTA CONMUTADOR		2	2						
4	R663062000	BOTÓN DE MANDO COMPLETO		2	2						
5	R663026000	CONMUTADOR FUNC 3P HME/P		1	1						
6	R663063000	BOTÓN DE MANDO COMPLETO		2	2						
7	R663045000	JUNTA POTENCIOMETRO		2	2						
8	R662810000	ARANDELA GUIA		2	2						
9	R662809000	GUIA BOTON DE MANDO		2	2						
	Q151346000	TORNILLO AVELLANADO M3x5		4	4						
10	R663025000	CONMUTADOR FUNC 6P HME/P		1	1						
11	R663032000	PULSADOR L41M8M959F		3	3						
12	R663005000	SOPORTE CIRCUITO IMPRESO		1	1						
13	R663050000	CIRCUITO IMPRESO MANDO		1	1						
14	R663085000	CIRCUITO IMPR. CONTROL PROGR		1	1						
15	R663036000	FIJACION CIRCUITO		6	6						
16	R663035000	SEPARADOR 19,1 MM. HME/P		4	4						
17	R663008000	SOPORTE CONMUTADOR		2	2						
	Q151320000	TORN. ALOMADO M4X6 H.ZINCADO		8	8						
18	R663004000	CIRCUITO IMPRESO PROGRAMA		_	1						
19	R663036000	FIJACION CIRCUITO		_	4						

N.plano
C-1945

Firma

Fecha
2007-09

Aparato
HORNO HEI-20/11

CUADRO ELECTRICO

Lamina
11

Fagor Industrial S.Coop.
Onate

FAGOR

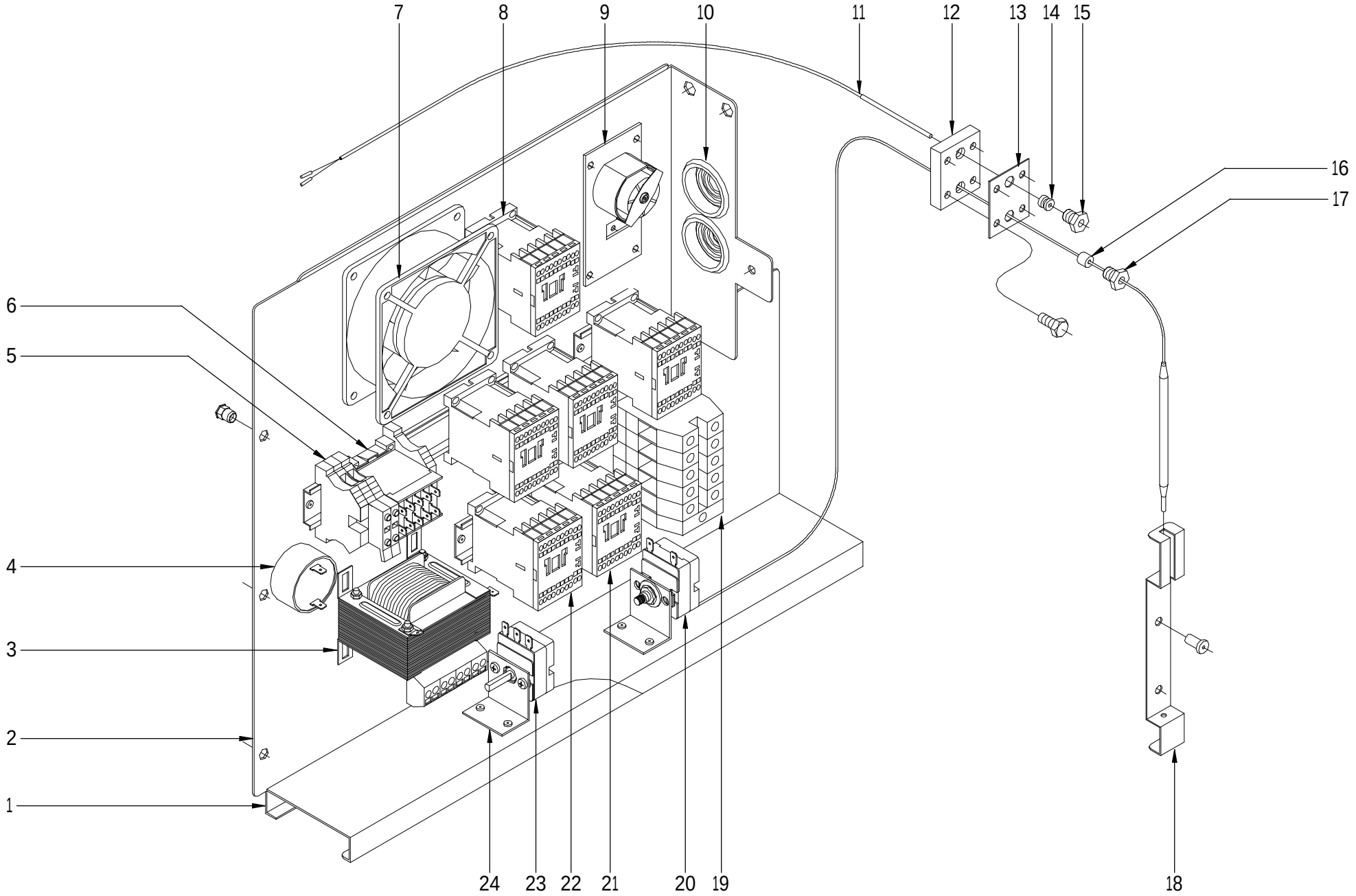

MOD.	HORNOS	ZONA	CUADRO ELECTRICO	PLANO	C-1945

ITEM	CODIGO	DENOMINACION	TEXTO	HEI 20/11							NOTAS
1	R723101000	CONTRAGUIA CUADRO HCG		1							
	Q412002000	REMACHE AVINOX Ø4x10MM		7							
2	R663081000	PANEL CUADRO 6-10-20/11 ELECT		1							
	Q221342000	REMACHE EXAGONAL M5		3							
3	R503005000	TRANSFORMADOR		1							
	Q032021000	TORNILLO ALOMADO M4x10		4							
	Q162020000	TUERCA EXAGONAL M4		4							
4	R693067000	ZUMBADOR		1							
5	R073005000	BORNAS PORTA FUSIBLES		2							
	Z263303000	TOPE FINAL		1							
6	Z683087000	CONTACTOR 3TF20 01-3AL2 230		1							
	Z263303000	TOPE FINAL		1							
7	Z103066000	VENTILADOR 230V.50-60HZ		1							
8	Z743009000	CONTAC. SIRIUS 3RT10 16-2AP02		1							
9	R763006000	PROGRAMADOR INVERSION GIRO		1							
	Z123018000	GUIA CONTACTOR L-55		1							
10	N103013000	PASA CABLES		2							
11	R663090000	CONJUNTO TERMOPAR		1							
12	R662659000	APOYO RACORD SONDA		1							
13	R692811000	JUNTA PASAMUROS DOBLE		1							
14	R662652000	BICONO CIERRE SONDA		1							
15	R662629000	RACORD CIERRE SONDA		1							
	Q032021000	TORNILLO ALOMADO M4X10		4							
	Q232020000	ARANDELA A-4		4							
16	R662662000	JUNTA CIERRE BULBO LIMITADOR		1							
17	R662629000	RACORD CIERRE SONDA		1							
	Q412002000	REMACHE AVINOX Ø4x10MM		4							
18	R662683000	SOPORTE BULBO		1							
	Q412002000	REMACHE AVINOX Ø4x10MM		2							

MOD.	HORNOS	ZONA	CUADRO ELECTRICO	PLANO	C-1945

ITEM	CODIGO	DENOMINACION	TEXTO	HEI 20/11							NOTAS
19	R263003000	BORNA PASO 35MM		3							
	R673010000	BORNA PASO AZUL 35MM		1							
	Z103035000	BORNA TIERRA 35MM		1							
	Z683096000	TOPE FINAL WEW35 10590.0		1							
	Z683068000	SEÑALIZ.DEK-6WEIDMULLER		1							
	R663055000	GUIA CONTACTOR L-120		1							
20	R243016000	LIMITADOR TEMPERATURA		1							
21	Z203050000	CONTACTOR SIRIUS 3R 230V.50-60		4							
	R693009000	GUIA CONTACTOR L-250		1							
22	Z743009000	CONTAC. SIRIUS 3RT10 16-2AP02		1							
	Z403016000	GUIA CONTACTOR L-100		1							
23	R343018000	TERMOSTATO VAPOR		1							
24	R343039000	SOPORTE TERMOS VAPOR		2							
	Q412002000	REMACHE AVINOX Ø4x10MM		4							

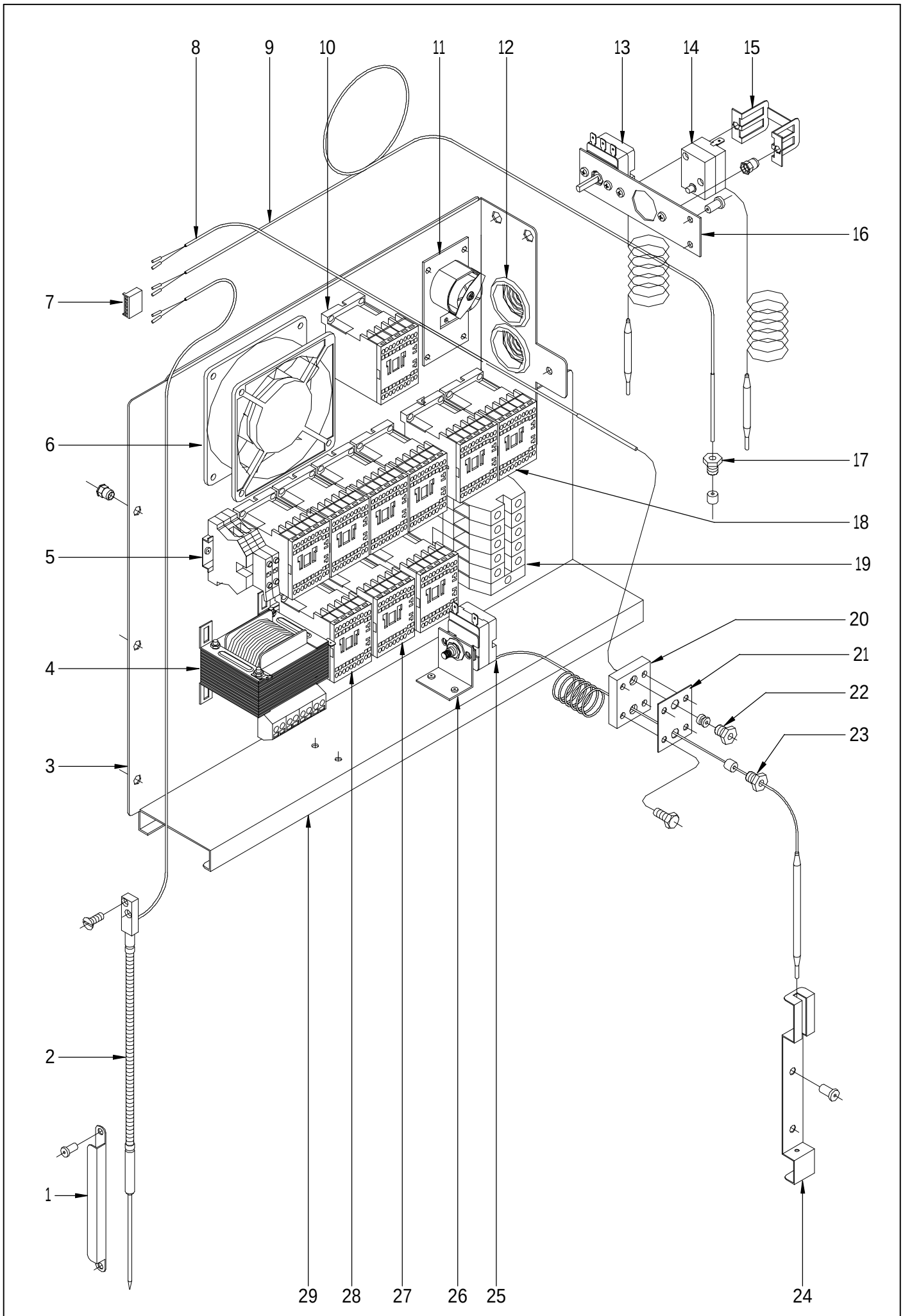

N plano	Firma	Fecha	Aparato	Lamina	
C-1946		2007-09	CUADRO ELECTRICO HORNOS HEM; HEP-20/11	12	Fagor Industrial S.Coop. FAGOR Oñate

MOD.	HORNOS	ZONA	CUADRO ELECTRICO	PLANO	C-1946

ITEM	CODIGO	DENOMINACION	TEXTO	HEM 20/11	HEP 20/11						NOTAS
1	R092633000	RETENEDOR DE SONDA		3	3						
	Q412002000	REMACHE AVINOX Ø4x10MM		3	3						
2	R673076000	CONJUNTO SONDA NUCLEO J XX/1		1	1						
	Q221341000	REMACHE EXAGONAL M4		2	2						
3	R663081000	PANEL CUADRO 6-10-20/11 ELECT		1	1						
	Q221342000	REMACHE EXAGONAL M5		3	3						
4	R503005000	TRANSFORMADOR		1	1						
	Q032021000	TORNILLO ALOMADO M4x10		4	4						
	Q162020000	TUERCA EXAGONAL M4		4	4						
5	R073005000	BORNAS PORTA FUSIBLES		2	2						
	Z263303000	TOPE FINAL		2	2						
6	Z103066000	VENTILADOR 230V.50-60HZ		1	1						
7	R663093000	CONECTOR 6 VIAS		1	1						
8	R663090000	CONJUNTO TERMOPAR		1	1						
9	R663089000	CONJ, TERMOPAR VAPOR HME/P		1	1						
10	Z743009000	CONT.SIRIUS 3RT10 16-2AP02		1	1						
11	R763006000	PROGRAMADOR INVERSION GIRO		1	1						
	Z123018000	GUIA CONTACTOR L-55		1	1						
12	N103013000	PASA CABLES		2	2						
13	R343100000	TERMOSTATO CONDUC. VAPOR		1	1						
14	Z213014000	LIMITADOR TECASA P.		1	1						
15	Z203060000	AMARRE LIMITADOR TECASA		1	1						
	Q221341000	REMACHE EXAGONAL M4		2	2						
16	R673077000	SOPORTE AMARRE TERMOSTATOS		1	1						
	Q412002000	REMACHE AVINOX Ø4x10MM		2	2						
17	R662629000	RACORD CIERRE SONDA		1	1						
	3712400000	TUBO SILICONA NEGRO D 8*3		1	1						
18	Z203050000	CONTACTOR SIRIUS 3R 230V.50-60		6	6						
	R693009000	GUIA CONTACTOR L-250		1	1						

MOD.	HORNOS	ZONA	CUADRO ELECTRICO	PLANO	C-1946

ITEM	CODIGO	DENOMINACION	TEXTO	HEM 20/11	HEP 20/11						NOTAS
19	R263003000	BORNA PASO 35MM		3	3						
	R673010000	BORNA PASO AZUL 35MM		1	1						
	Z103035000	BORNA TIERRA 35MM		1	1						
	Z683096000	TOPE FINAL WEW35 10590.0		1	1						
	Z683068000	SEÑALIZ.DEK-6WEIDMULLER		1	1						
	R663055000	GUIA CONTACTOR L-120		1	1						
20	R662659000	APOYO RACORD SONDA		1	1						
21	R692811000	JUNTA PASAMUROS DOBLE		1	1						
22	R662629000	RACORD CIERRE SONDA		1	1						
	R662652000	BICONO CIERRE SONDA		1	1						
23	R662629000	RACORD CIERRE SONDA		1	1						
	R662662000	JUNTA CIERRE BULBO LIMITADOR		1	1						
	Q012021000	TORNILLO EXAGONAL M4x10 A304		4	4						
24	R662683000	SOPORTE BULBO		1	1						
	Q412002000	REMACHE AVINOX Ø4x10MM		4	4						
25	R243016000	LIMITADOR TEMPERATURA		1	1						
26	R343039000	SOPORTE TERMOS VAPOR		1	1						
	Q412002000	REMACHE AVINOX Ø4x10MM		2	2						
27	Z203050000	CONTACTOR SIRIUS 3R 230V.50-60		2	2						
	Z103084000	GUIA CONTACTOR L-138 "		1	1						
28	Z743009000	CONT.SIRIUS 3RT10 16-2AP02		1	1						
29	R723101000	CONTRAGUIA CUADRO HCG		1	1						
	Q412002000	REMACHE AVINOX Ø4x10MM		7	7						

MOD.	HORNOS	ZONA	VARIOS	PLANO	

ITEM	CODIGO	DENOMINACION	TEXTO	HEI 20/11	HEM 20/11	HEP 20/11					
	R696501000	FOLLETO INSTRUCCIONES HMI		1	_	_					
	R666501000	FOLLETO DE INSTRUC. HME/HMP		_	1	1					
	R703041000	ESQUEMA TEORICO HEI 10/11		1	_	_					PLANO HC-76614
	R143032000	ESQUEMA TEORICO HME20		_	1	1					PLANO HC-77660
	R703016000	ESQUEMA DE MONTAJE HMI		1	_	_					PLANO HC-73224
	R143018000	ESQUEMA DE MONTAJE HME/HMP		_	1	1					PLANO HD-12681
	R693089000	INSTALACION ELECTRICA HMI		1	_	_					
	R143017000	INSTALACION ELECTR. HME/HMP		_	1	1					
	R703013000	CABLEADO FUERZA HMI 10/11		1	_	_					
	R143005000	CABLEADO FUERZA CONVECCION		1	1	1					
	R673013000	CABLEADO FUERZA CUADRO ELE.		_	1	1					
	R143004000	CABLEADO FUERZA VAPOR			1	1					
	R663095000	CABLEADO LUZ INTERIOR		1	1	1					
	R093021000	CABLEADO LUZ PUERTA		1	1	1					
	R093004000	CABLEADO AUXILIAR		2	2	2					
	R763007000	CABLEADO INVERSION GIRO E		1	1	1					
	R763011000	MONTAJE INVERSION GIRO HMM		1	1	1					
	R143009000	INSTALACION DOBLE POTENCIA		_	1	1					
	T133001000	CABLEAD. CONEXION 2 MOTORES		1	1	1					
	R663041000	CONEXION CONTROL PROGRAMA		_	_	1					

MOD.	HORNOS	ZONA	CAMBIOS PARA PASAR DE (380-415V. 50Hz) A (220V. 50Hz)	PLANO	C-1940

ITEM	CODIGO	DENOMINACION	TEXTO	HEI 20/11	HEM 20/11	HEP 20/11					
		PIEZAS A ELIMINAR									
2	T493003000	MOTOR 20/21 2V 400V		_	2	2					
		PIEZAS A INTRODUCIR									
2	T493004000	MOTOR 20/21 2V 230V.		_	2	2					

MOD.	HORNOS	ZONA	CAMBIOS PARA PASAR DE (380-415V. 50Hz) A (380-415V. 60Hz)	PLANO	C-1937

ITEM	CODIGO	DENOMINACION	TEXTO	HEI 20/11	HEM 20/11	HEP 20/11					
		PIEZAS A INTRODUCIR									
9	T322606000	REDUCC. CUBREVENT. 60HzD160		2	2	2					

MOD.	HORNOS	ZONA	CAMBIOS PARA PASAR DE (380-415V. 50Hz) A (220V. 60Hz)	PLANO	

ITEM	CODIGO	DENOMINACION	TEXTO	HEI 20/11	HEM 20/11	HEP 20/11					
		PIEZAS A ELIMINAR									
2	T493003000	MOTOR 20/21 2V 400V		_	2	2					PLANO HC-1940
		PIEZAS A INTRODUCIR									
9	T322606000	REDUCC. CUBREVENT. 60HzD160		2	2	2					PLANO HC-1937
2	T493004000	MOTOR 20/21 2V 230V.		_	2	2					PLANO HC-1940

MOD.	HORNOS	ZONA	PIEZAS ESPECIFICAS PARA VAUBAN	PLANO	C-1935

ITEM	CODIGO	DENOMINACION	TEXTO	VEI-20/11	VECE-20/11	VECP-20/11					
		PIEZAS A ELIMINAR									
5	R703042000	SERIGRAFIA HEI-10/11		1	_	_					
5	R673067000	SERIGRAFIA HEM-10/11 20/11		_	1	_					
5	R673068000	SERIGRAFIA HEP-10/11 20/11		_	_	1					
		PIEZAS A INTRODUCIR									
5	R703043000	SERIGRAFIA VAUBAN VEI-10/11		1	_	_					
5	R673069000	SERIGRAFIA VAUBAN VECE-10/11		_	1	_					
5	R673070000	SERIGRAFIA VAUBAN VECP-10/11		_	_	1					

HEI - 10 / 11, HEI - 20 - 11

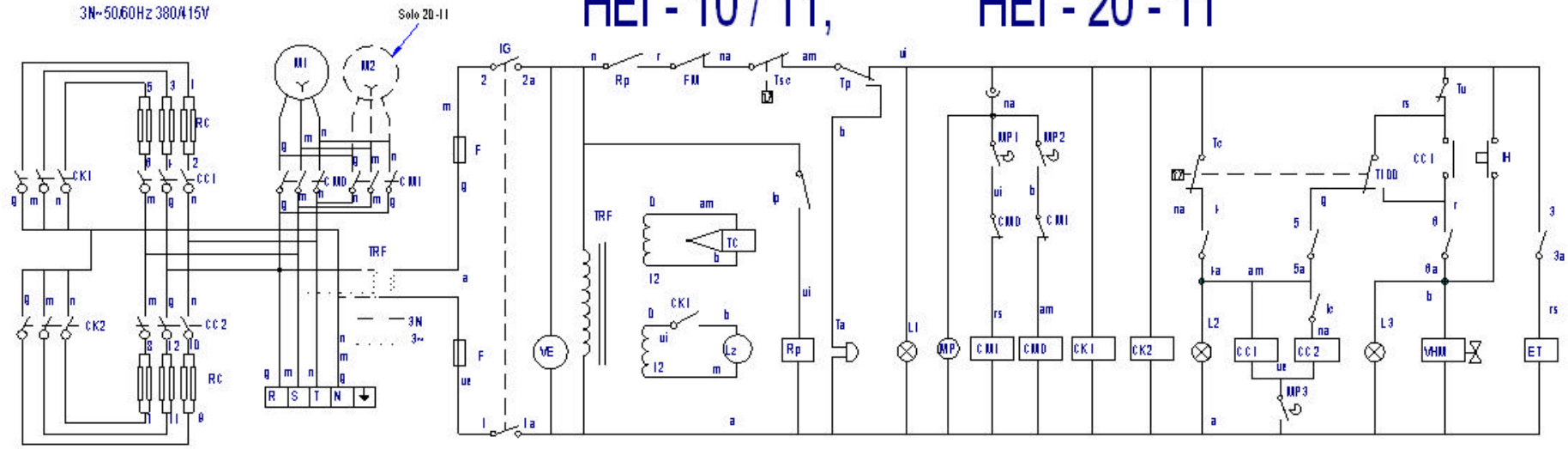

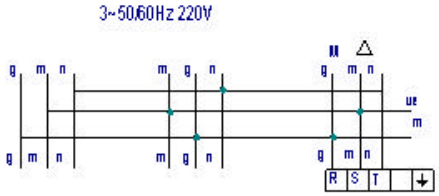

IP = Door's switch
IG = General switch
F = Fuse
CMD = Right Motor's relay
CMI = Left Motor's relay
VDV = Steamer's solenoid
DN = Water level control
TM = Motor's thermal protection
TSV = Steamer's security thermostat
TSC = Conuection's security thermostat
LZ = Indoor light
VHM = Humidify water solenoid
CE = Electronic main control
RV = Steamer elements
VE = Control panel's fan
Tr = Chimney selector

TRF, TRF1 = Transformer
ET = Chimney solenoid
Ic = Power reduction switch
VCN = Steamer condenser solenoid
TV = Steam probe
TC = Conuection probe
TN = Food probe
M = Motor
CC1, CC2 = Heating air relays
CV1, CV2 = Heating water relays
CK1, CK2, K1, K2 = Elements relays
TCN = Steam condenser thermostat
IH = Humidify switch
T = Timer or Food probe selector
RC = Heating element
MP = Timer Motor's inuersion

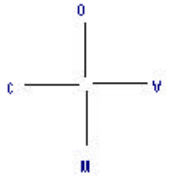

am = amarillo-yellow-jaune
a = azul-blue-bleu
b = blanco-white-blanc
g = gris-grey-gris
ue = uerde-green-uert
na = naranja-orange-orange
r = rojo-red-rouge
m = marron-brown-marron
n = negro-black-noir
rs = rosa-pink-rose
ui = uioleta-uiolet-uiolette
am/ue = amarillo/uerde-yellow/green-jaune/uert



IG	1 1a	2 2a	3 3a	4 4a	5 5a	6 6a
o						
VAPOR	X	X			X	X
MIXTO	X	X		X		X
CONVECCION	X	X	X	X		

R1030+1000

T100: Termostato de 100°C
Rc: Resistencia de calentamiento
IG: Interruptor general
Lz: Luz interior
F: Fusible
CMD, CMI: Contactor motor
VHM: Electrovalvula humidificador
IP: Interruptor puerta
FM: Térmico motor
TP: Temporizador manual
TSC: Termostato seguridad conuección
TV: Termostato vapor
TRF: Transformador

M: Motor
Tc: Termostato conuección
CK1, CC1: Contactor calentamiento
ET: Electroimán de apertura de tiro
C: Condensador
L1: Lámpara marcha
L2: Lámpara calentamiento
L3: Lámpara humidificador
Ta: Timbre avisador
FI: Filtro de interferencias
IH: Pulsador de humidificador
VE: Ventilador cuadro eléctrico
Rp: Relé puerta
MP = Programador inuersion motor

		3 ~ 50/60Hz 230 V			
	Esquema teorico HEI 10-11, HEI 20-11	3 ~ 50/60Hz 400 V	R-703041		
Nº	Pieza	Material	Nº Clasificacion	Acabado	
Nº	Modificacion	Propuesta de	Fecha	Tolerancias generales	
1	Introducir HEI - 20-11	M.Maillo	31-05-2001	<5± / 5-25± : / 25-50± :	50-100± : / >100± / ◇±

	Firma	Fecha
Dibujado	Iratxe	13/11/98
Proyectado		
Comprobado		
Escala		

FAGOR
Fagor Industrial, Koop. Elk., Mugatua

Mecanizado superficial

HORNOS

Plano numero HC-76614 - 1
Sustituye al Nº
Sustituido por

Plano hauez dalete erabiez bertilagure kärrenz gale

MODELO HEM-20/11 HEP-20/11 HEM-20/21 HEP-20/21

3N ~ 50/60Hz 380/415V

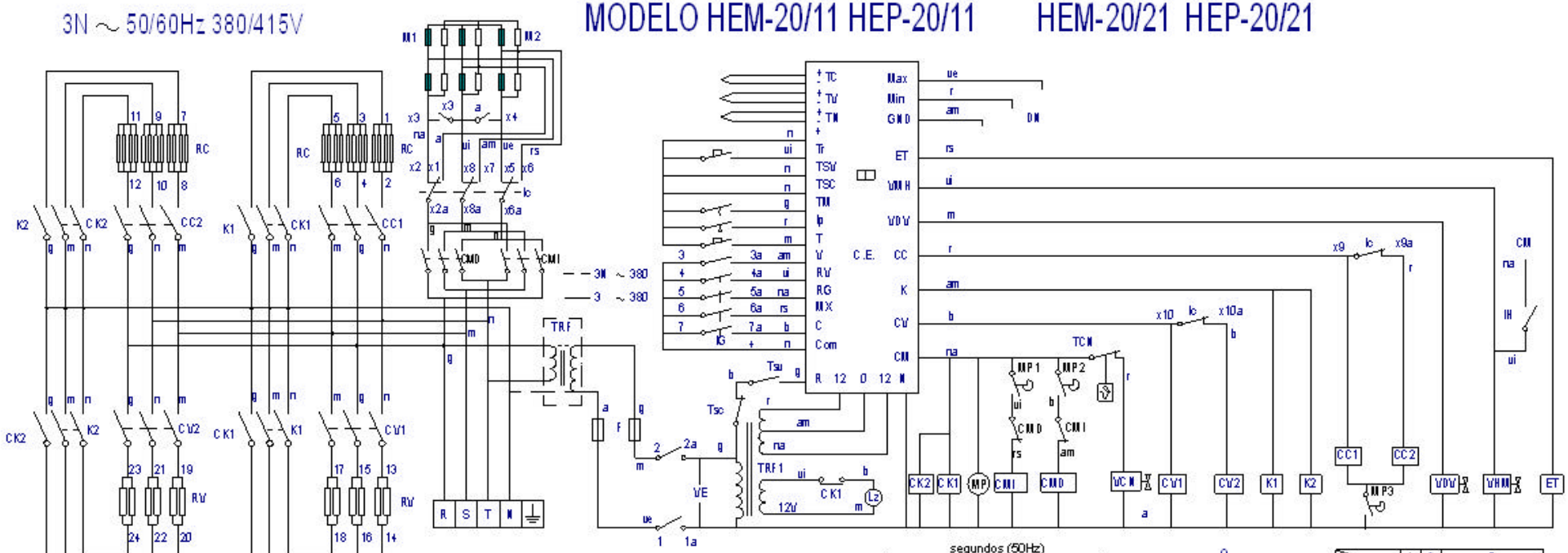

3 ~ 50/60Hz 230 V

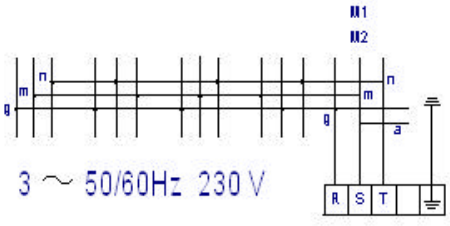

IP = Door's switch
IG = General switch
F = Fuse
CMD = Right Motor's relay
CMI = Left Motor's relay
VDV = Steamer's solenoid
DN = Water level control
TM = Motor's thermal protection
TSV = Steamer's security thermostat
TSC = Convection's security thermostat
LZ = Indoor light
VHM = Humidity water solenoid
CE = Electronic main control
RV = Steamer elements
VE = Control panel's fan
Tr = Chimney selector

TRF, TRF1 = Transformer
ET = Chimney solenoid
Ic = Power inductive switch
VCN = Steamer condenser solenoid
TV = Steam probe
TC = Convection probe
TN = Food probe
M1, M2 = Motor
CC1,CC2 = Heating air relays
CV1,CV2 = Heating water relays
CK1,CK2,K1,K2 = Elements relays
TCN = Steam condenser thermostat
IH = Humidity switch
T = Timer or Food probe selector
RC = Heating element
MP = Timer Motor's inversion



am = amarillo-yellow-jaune
a = azul-blue-bleu
b = blanco-white-blanc
g = gris-grey-grau
ve = verde-green-vert
na = naranja-orange-orange
r = rojo-red-rouge
m = marron-brown-marron
n = negro-black-noir
ro = rosa-pink-rose
vi = violeta-violet-violette

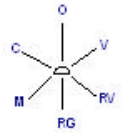

IG

MA	1 1a	2 2a	3 3a	4 4a	5 5a	6 6a	7 7a
OFF							
VAPOR	X	X	X				
REG. VAPOR	X	X		X			
REGENERAC.	X	X			X		
MIXTO	X	X				X	
CONVECCION	X	X					X

Ic	x1	x2 x3	x4 x5	x6	x7	x8	x9	x10
	x1a x2a	x3a	x4a	x5a	x6a	x7a x8a	x9a	x10A
	X		X	X	X	X		
	X		X	X	X	X	X	X
		X		X			X	

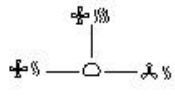

R143032000

am/ve = amarillo/verde-yellow/green-jaune/vert

	ESQUEMA TEORICO HME/P 20/11 - 20/21			R143032000		
N°	Pieza	Cant.	Material	N° Clasificacion	Acabado	
N°	Modificacion		Propuesta de	Fecha	Tolerancias generales	
					<5±	50–100± :
					5–25± :	>100±
					25–50± :	OK±
		Firma	Fecha			
Dibujado		M. Mallo	17-10-2004	FAGOR	Mecanizado superficial	
Proyectado		M. Mallo	17-10-2004			
Comprobado			17-10-2004	Fagor Industrial, Koop. Elk., Mogarta		
Escala				HORNO MIXTO HME HMP	Plano número HC-77660	
				Plano base del cual este es derivado o bajo el cual es intercambiable	Sustituye al N° hc72270	
					Sustituido por	

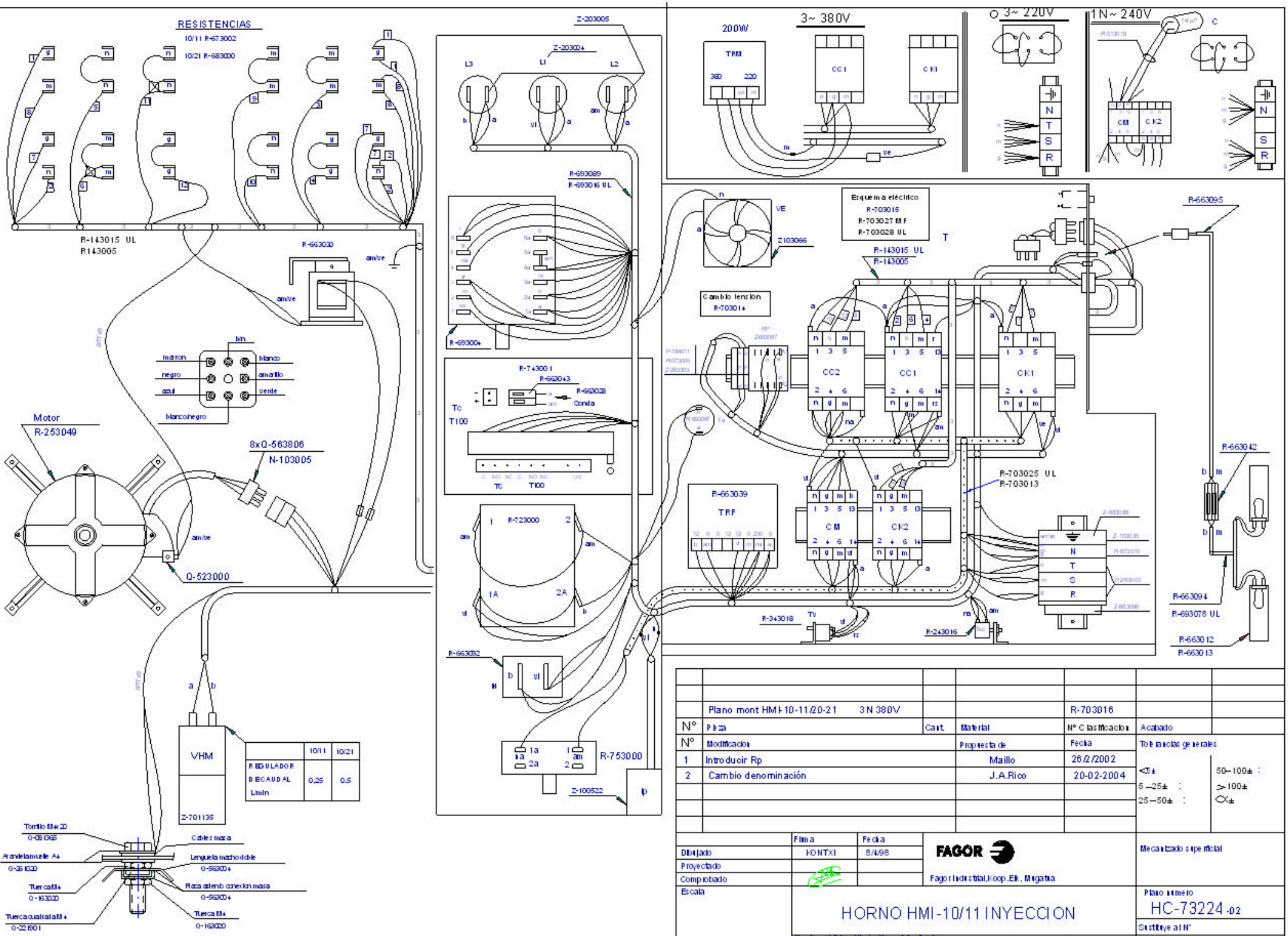
RESISTENCIAS
10/11 R-673002
10/21 R-683000
R-143015 UL
R143005
R-663030
Motor
R-253049
8xQ-563806
N-103005
Q-523000
VHM
Z-701135
REGULADOR DECAUDAL L/min
10/11
10/21
0,25
0,5
Tornillo M4x20
Cables masa
Arandela muelle A4
Lengüeta machodoble
Tuerca M4
Plaza asiento conexion masa
Tuerca cuadrada M4
Z-203005
Z-203004
L3
L1
L2
R-693089
R-693016 UL
R-693004
R-743001
R-663043
R-663028
Sonda
Tc
T100
R-723000
R-663032
R-753000
Z-100522
200W
TRM
3~ 380V
CC1
CK1
3~ 220V
1N~ 240V
CM
CK2
Esquema eléctrico
R-703015
R-703027 MF
R-703028 UL
Z103066
Cambio tension
R-703014
CC2
CC1
CK1
R-663095
R-663042
R-703025 UL
R-703013
R-663039
TRF
CM
CK2
R-343018
R-243016
R-663094
R-693078 UL
R-663012
R-663013
Plano mont HMI-10-11/20-21 3N 380V
R-703016
Nº Pieza
Cant.
Material
Nº Clasificacion
Acabado
Nº Modificacion
Propuesta de
Fecha
Tolerancias generales
1 Introducir Rp
Maillo
26/2/2002
2 Cambio denominación
J.A.Rico
20-02-2004
Firma
Fecha
Dibujado
KONTXI
8/4/98
Proyectado
Comprobado
Escala
FAGOR
Fagor Industrial, Koop. Elk, Mugatua
Mecanizado superficial
HORNO HMI-10/11 INYECCION
Plano numero
HC-73224-02
Sustituye al Nº
Sustituido por

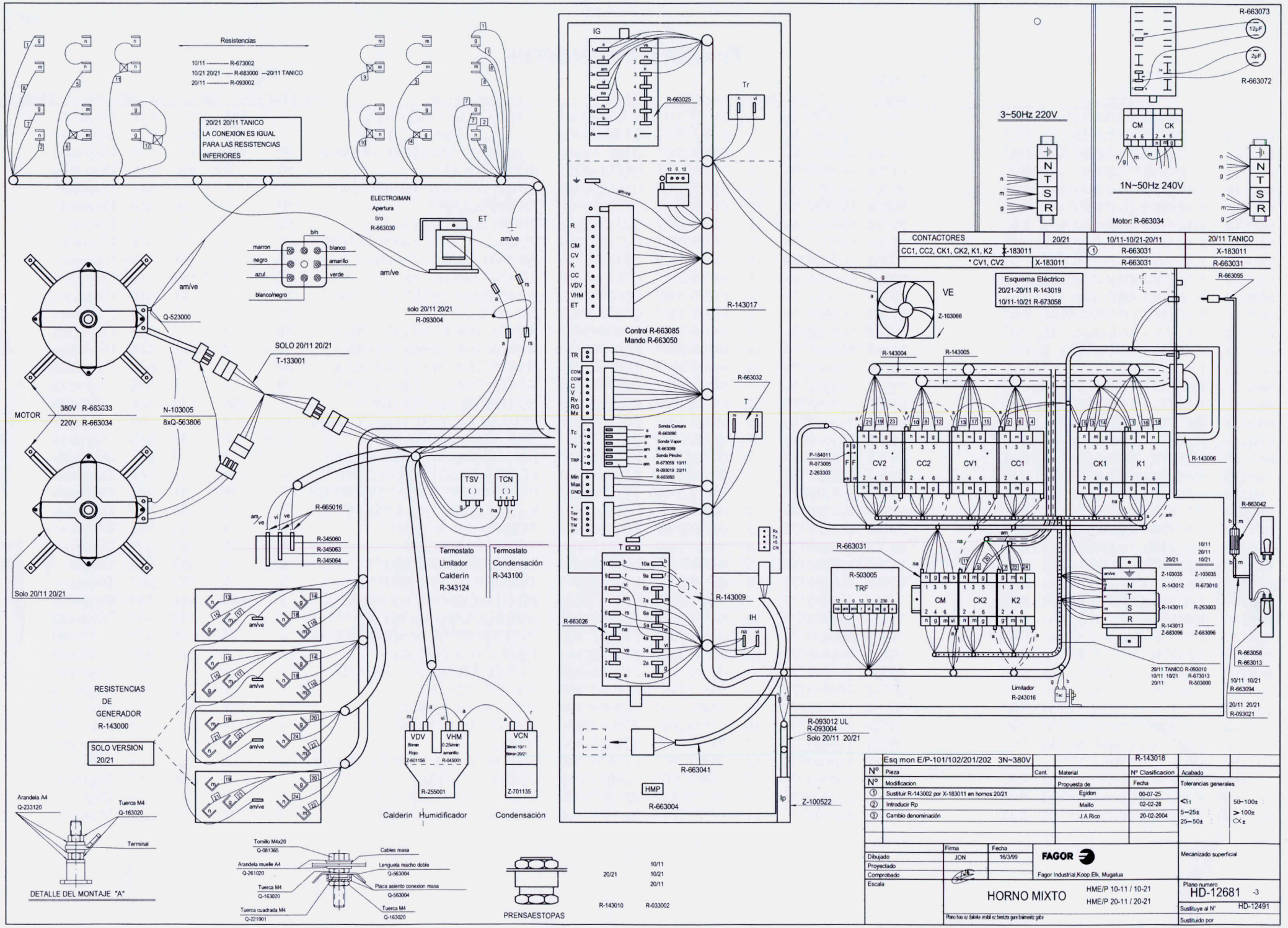

	Esq mon E/P-101/102/201/202 3N~380V			R-143018	
Nº	Pieza	Cant.	Material	Nº Clasificacion	Acabado
Nº	Modificacion		Propuesta de	Fecha	Tolerancias generales
①	Sustituir R-143002 por X-183011 en hornos 20/21		Egidon	00-07-25	≤3± 50-100±
②	Introducir Rp		Mailo	02-02-28	5-25± >100±
③	Cambio denominación		J.A.Rico	20-02-2004	25-50± ○x±

	Firma	Fecha		
Dibujado	JON	16/3/99	FAGOR	Mecanizado superficial
Proyectado			Fagor Industrial,Koop Elk, Mugalua	
Comprobado				
Escala			HORNO MIXTO HME/P 10-11 / 10-21 HME/P 20-11 / 20-21	Plano numero HD-12681 -3
			Plano hau ez dakieke arabil ez berriztu gure baimenez gabe	Sustituye al Nº HD-12491
				Sustituido por

20/21 10/11 10/21 20/11 R-143010 R-033002