# *DESPIECES*

# *MESAS MFP-GASTRO*

FAGOR INDUSTRIAL

***Rev.: Dic-2010***

**RECAMBIOS**
**MESAS MFP-GN**
**DIC-2010**

FAGOR
FAGOFRI S.A.

| Nº | CÓDIGO | DESCRIPCIÓN | MFP-135-GN | MFP-180-GN | MFP-225-GN | MFP-270-GN | MFN-135-GN | MFN-180-GN | MFN-225-GN | MFN-270-GN | MFP-135-F/GN | MFP-180-F/GN | MFP-225-F/GN | MFP-270-F/GN | MFP-102-R/GN | MFP-147-R/GN | MFP-192-R/GN | MFP-237-R/GN | MFPG-135-GN | MFPG-180-GN | MFPG-225-GN |
|---|---|---|---|---|---|---|---|---|---|---|---|---|---|---|---|---|---|---|---|---|---|
| | | MODELOS | | | | | | | | | | | | | | | | | | | |
| 1 | 6003010326 | DESAG COMPL 3/4 GRIS+TUERCA | 1 | 1 | 1 | 1 | 1 | 1 | 1 | 1 | 1 | 1 | 1 | 1 | 1 | 1 | 1 | 1 | 1 | 1 | 1 |
| 2 | 6003010262 | TAPON DESAGÜE DE 3/4 CIEGO | 1 | 1 | 1 | 1 | 1 | 1 | 1 | 1 | 1 | 1 | 1 | 1 | 1 | 1 | 1 | 1 | 1 | 1 | 1 |
| 3 | 6003010327 | JUNTA GOMA DESAGÜE 3/4 | 1 | 1 | 1 | 1 | 1 | 1 | 1 | 1 | 1 | 1 | 1 | 1 | 1 | 1 | 1 | 1 | 1 | 1 | 1 |
| 4 | M181010460 | ENCIM.MFP-135 C/PETO | 1 | | | | 1 | | | | | | | | | | | | | | |
| 4 | M181010366 | ENCIM.MFP-180 C/PETO | | 1 | | | | 1 | | | | | | | | | | | | | |
| 4 | M181010462 | ENCIM.MFP-225 C/PETO | | | 1 | | | | 1 | | | | | | | | | | | | |
| 4 | M181010481 | ENCIM.MFP-270 C/PETO | | | | 1 | | | | 1 | | | | | | | | | | | |
| 4 | M181010464 | ENCIM.MFP-135-F C/PETO | | | | | | | | | 1 | | | | | | | | | | |
| 4 | M181010473 | ENCIM.MFP-180-F C/PETO | | | | | | | | | | 1 | | | | | | | | | |
| 4 | M181010540 | ENCIM.MFP-225 FREG C/PETO | | | | | | | | | | | 1 | | | | | | | | |
| 4 | M181010511 | ENCIM.MFP-270 C/PETO FREG. | | | | | | | | | | | | 1 | | | | | | | |
| 4 | M181010466 | ENCIM.MFP-102-R C/PETO | | | | | | | | | | | | | 1 | | | | | | |
| 4 | M181010469 | ENCIM.MFP-147-R C/PETO | | | | | | | | | | | | | | 1 | | | | | |
| 4 | M181010479 | ENCIM.MFP-192-R C/PETO | | | | | | | | | | | | | | | 1 | | | | |
| 4 | M181010521 | ENCIM.MFP-237-R C/PETO | | | | | | | | | | | | | | | | 1 | | | |
| 4 | 6031010091 | ENC.MAR.PETO 1340X700X30MFP-135 | | | | | | | | | | | | | | | | | 1 | | |
| 4 | 6031010092 | ENC.MAR.PETO 1790X700X30MFP-180 | | | | | | | | | | | | | | | | | | 1 | |
| 4 | 6031010093 | ENC.MAR.PETO 2240X700X30MFP225 | | | | | | | | | | | | | | | | | | | 1 |
| 5 | M109170851 | PROTECT.TRASER.MFP135 | 1 | | | | 1 | | | | 1 | | | | | | | | | | |
| 5 | M109170852 | PROT.TRAS.ENC.MFP-180 | | 1 | 1 | 1 | | 1 | 1 | 1 | | 1 | 1 | 1 | | | | 1 | | | |
| 5 | M109170855 | PROT.TRAS.ENC.MFP-102 | | | | | | | | | | | | | 1 | | | | | | |
| 5 | M109170856 | PROT.TRAS.ENC.MFP-147 | | | | | | | | | | | | | | 1 | | | | | |
| 5 | M109170857 | PROT.TRAS.ENC.MFP-192 | | | | | | | | | | | | | | | 1 | | | | |
| 6 | 6033090086 | JUEGO TAPETAS ENCIM.ZAMAK | 1 | 1 | 1 | 1 | 1 | 1 | 1 | 1 | 1 | 1 | 1 | 1 | 1 | 1 | 1 | 1 | | | |
| 7 | M109170853 | PROT.TRAS.ENC.MFP-225-237 SUPL | | | 1 | | | | 1 | | | | 1 | | | | | 1 | | | |
| 7 | M109170854 | PROT.TRAS.ENC.MFP-270 SUPL | | | | 1 | | | | 1 | | | | 1 | | | | | | | |
| 8 | M109010847 | EMBELL.FRONTAL MFP-135 SE | | | | | | | | | | | | | | | | | 1 | | |
| 8 | M109010853 | EMBELL.FRONTAL MFP-180-SE | | | | | | | | | | | | | | | | | | 1 | |
| 8 | M109010874 | DECORAT.MFP-225 S.E. | | | | | | | | | | | | | | | | | | | 1 |
| 9 | 6007050017 | PATA REGULAB ARM GASTRO | 4 | 4 | 6 | 6 | 4 | 2 | 6 | 6 | 4 | 4 | 6 | 6 | 4 | 4 | 6 | 6 | 4 | 4 | 6 |
| 10 | M169010093 | PUERTA MFP/MFN FAGOR | 2 | 3 | 4 | 5 | 2 | 3 | 4 | 5 | 2 | 3 | 4 | 5 | 2 | 3 | 4 | 5 | 2 | 3 | 4 |
| 11 | 6045010119 | BURLETE MFP 399X585 | 2 | 3 | 4 | 5 | 2 | 3 | 4 | 5 | 2 | 3 | 4 | 5 | 2 | 3 | 4 | 5 | 2 | 3 | 4 |
| 12 | 6003010136 | CAJA ALOJAMIENTO MUELLE GRIS | 2 | 3 | 4 | 5 | 2 | 3 | 4 | 5 | 2 | 3 | 4 | 5 | 2 | 3 | 4 | 5 | 2 | 3 | 4 |
| 13 | 6033010100 | BIS.TRS1D DOBL MUELLE DV-2608 | 2 | 3 | 4 | 5 | 2 | 3 | 4 | 5 | 2 | 3 | 4 | 5 | 2 | 3 | 4 | 5 | 2 | 3 | 4 |
| 14 | 6033010129 | SOP.BISAG.INF.IZD. | 2 | 3 | 4 | 5 | 2 | 3 | 4 | 5 | 2 | 3 | 4 | 5 | 2 | 33 | 4 | 5 | 2 | 3 | 4 |
| 15 | 6033090104 | EJE ROSCA EXT.30X10INOX MESAS | 2 | 3 | 4 | 5 | 2 | 3 | 4 | 5 | 2 | 3 | 4 | 5 | 2 | 3 | 4 | 5 | 2 | 3 | 4 |
| 16 | 6025130045 | TUERC.RAPIDA TRT M6-2 | 2 | 3 | 4 | 5 | 2 | 3 | 4 | 5 | 2 | 3 | 4 | 5 | 2 | 3 | 4 | 5 | 3 | 4 | 5 |
| 17 | M109050552 | SOPOR.SUP.PUERTAS MFP-135 | 1 | | | | 1 | | | | 1 | | | | | | | | 1 | | |
| 17 | M109050242 | SOP.SUP.PUERTAS MFP-180 | | 1 | | | | 1 | | | | 1 | | | | | | | | 1 | |
| 17 | M109050555 | SOP.SUP.PUERT. MFP-225 | | | 1 | | | | 1 | | | | 1 | | | | | | | | 1 |
| 17 | M109050565 | SOP.SUP.PUERTAS MFP-270 | | | | 1 | | | | 1 | | | | 1 | | | | | | | |
| 17 | M109050557 | SOP.SUP.PUERT,MFP-102-R | | | | | | | | | | | | | 1 | | | | | | |
| 17 | M109050560 | SOP.SUP.PUERT.MFP-147-R | | | | | | | | | | | | | | 1 | | | | | |
| 17 | M109050562 | SOP.SUP.PUERT.MFP-192-R | | | | | | | | | | | | | | | 1 | | | | |
| 17 | M109050596 | SOP.SUPER.PUERTAS MFP-237-R | | | | | | | | | | | | | | | | 1 | | | |
| 20 | M177010065 | CHAP.CUAD.MANDOS | 1 | 1 | 1 | 1 | | | | | 1 | 1 | 1 | 1 | | | | | 1 | 1 | 1 |
| 20 | M177010076 | CHAP.CUAD.MAND.MSN | | | | | 1 | 1 | 1 | 1 | | | | | | | | | | | |
| 20 | M109010642 | CUADRO MANDOS MSP-R | | | | | | | | | | | | | 1 | 1 | 1 | 1 | | | |
| 21 | M109050532 | PROTECC.INST.ELECT.FAGOR | 1 | 1 | 1 | 1 | 1 | 1 | 1 | 1 | 1 | 1 | 1 | 1 | | | | | 1 | 1 | 1 |
| 22 | 6033090090 | SOPORTE ZAMAK GIRO REJILLA | 1 | 1 | 1 | 1 | 1 | 1 | 1 | 1 | 1 | 1 | 1 | 1 | | | | | 1 | 1 | 1 |
| 23 | 6033090104 | EJE ROSCA EXT.30X10INOX MESAS | 1 | 1 | 1 | 1 | 1 | 1 | 1 | 1 | 1 | 1 | 1 | 1 | | | | | 1 | 1 | 1 |
| 24 | 6023010408 | PEG.CUAD.FAGOR REFR.347,5X60 | 1 | 1 | 1 | 1 | 1 | 1 | 1 | 1 | 1 | 1 | 1 | 1 | | | | | 1 | 1 | 1 |
| 24 | 6023010418 | PEG.105X220 CUADR.REMOT FAGOR | | | | | | | | | | | | | 1 | 1 | 1 | 1 | | | |
| 25 | 6021130001 | INT.BIP.AMB.O/I CONTAC.REFORZ. | 1 | 1 | 1 | 1 | 1 | 1 | 1 | 1 | 1 | 1 | 1 | 1 | 1 | 1 | 1 | 1 | 1 | 1 | 1 |
| 26 | 6021350018 | TERMOS REFRI CAREL PYCO1RN515 | 1 | 1 | 1 | 1 | | | | | 1 | 1 | 1 | 1 | 1 | 1 | 1 | 1 | 1 | 1 | 1 |
| 26 | 6021350010 | TERM CAREL CONG.PYCO1LO016 | | | | | 1 | 1 | 1 | 1 | | | | | | | | | | | |
| 27 | 6021130010 | PILOTO RECTAN.AMBAR LUM.FAGOR | | | | | | | | | | | | | 1 | 1 | 1 | 1 | | | |
| 30 | 6021010004 | COMPR.FR-7,5-G R134A | 1 | | | | | | | | 1 | | | | | | | | 1 | | |
| 30 | 6021010007 | COMPR.FR-8.5-G R134A | | 1 | | | | | | | | 1 | | | | | | | | 1 | |

**RECAMBIOS**
**MESAS MFP-GN**
**DIC-2010**

FAGOR
FAGOFRI S.A.

| Nº | CÓDIGO | DESCRIPCIÓN / MODELOS | MFP-135-GN | MFP-180-GN | MFP-225-GN | MFP-270-GN | MFN-135-GN | MFN-180-GN | MFN-225-GN | MFN-270-GN | MFP-135-F/GN | MFP-180-F/GN | MFP-225-F/GN | MFP-270-F/GN | MFP-102-R/GN | MFP-147-R/GN | MFP-192-R/GN | MFP-237-R/GN | MFPG-135-GN | MFPG-180-GN | MFPG-225-GN |
|---|---|---|---|---|---|---|---|---|---|---|---|---|---|---|---|---|---|---|---|---|---|
| 30 | 6021010154 | COMP.NEK6210Z EMBRACO | | | 1 | 1 | | | | | | | 1 | 1 | | | | | | | 1 |
| 30 | 6021010001 | COMPR.SC-12-CL R404A | | | | | 1 | | | | | | | | | | | | | | |
| 30 | 6021010160 | COMPR.NEK-2168-GK 220V50HZ | | | | | | 1 | | | | | | | | | | | | | |
| 30 | 6021010005 | COMPR.SC-18-CL R404A | | | | | | | 1 | | | | | | | | | | | | |
| 30 | 6021010006 | COMPR.J-2192-GK R404A ASPERA | | | | | | | | 1 | | | | | | | | | | | |
| 31 | 6029020002 | CONDENSADOR 9x2 | 1 | 1 | | | | | | | 1 | 1 | | | | | | | 1 | 1 | |
| 31 | 6029020003 | CONDENSADOR 9x3 FAGC0021 | | | 1 | 1 | | | | | | | 1 | 1 | | | | | | | 1 |
| 31 | 6029020013 | CONDENSADOR 10X4 NEUTRO | | | | | 1 | | | | | | | | | | | | | | |
| 31 | 6029020005 | CONDENSADOR 10x4 TECHO | | | | | | 1 | | | | | | | | | | | | | |
| 31 | 6029020019 | CONDENSADOR 20X4 BAFLE | | | | | | | 1 | 1 | | | | | | | | | | | |
| 32 | 6021050002 | VENTILADOR 10W PATA PALA 220V | 1 | 1 | 1 | 1 | 1 | 1 | 2 | 2 | 1 | 1 | 1 | 1 | | | | | 1 | 1 | 1 |
| 33 | 6021310003 | VALVULA OBUS COMPLETA RF.HB-1S | 1 | 1 | 1 | 1 | 1 | 1 | 1 | 1 | 1 | 1 | 1 | 1 | | | | | 1 | 1 | 1 |
| 34 | 6047010003 | FILTRO DESHIDRAT.40GR 1/4X1/4 | 1 | 1 | 1 | 1 | 1 | 1 | 1 | 1 | 1 | 1 | 1 | 1 | | | | | 1 | 1 | 1 |
| 35 | M107010037 | SERP.EV.AUTOM.1/4 PINT.150,200 | 1 | 1 | 1 | 1 | | | | | 1 | 1 | 1 | 1 | | | | | 1 | 1 | 1 |
| 35 | M107010038 | SERP.EV.AUT.5/16 PINT.MSN15020 | | | | | 1 | | | | | | | | | | | | | | |
| 35 | M107010040 | TUB.EV.AUT5/16 MFN PINT. | | | | | | 1 | | | | | | | | | | | | | |
| 36 | 6003010023 | BANDEJA EVAPORACION AUTOMÁTICA | 1 | 1 | 1 | 1 | 1 | 1 | | | 1 | 1 | 1 | 1 | | | | | 1 | 1 | 1 |
| 36 | M109050521 | BANDEJA EVAP AUT MSN-250/300 | | | | | | | 1 | 1 | | | | | | | | | | | |
| 37 | M109250127 | OMEGA COND.9X2-REJ.MESAS-ARMAR | 1 | 1 | 1 | 1 | 1 | 1 | | | 1 | 1 | 1 | 1 | | | | | 1 | 1 | 1 |
| 38 | 6021250073 | RESIST.EVAP.AUT.80W 3MT | | | | | | | 1 | 1 | | | | | | | | | | | |
| 40 | M171010108 | UD.EV.MSP150,200,135,180 COMP. | 1 | 1 | | | | | | | 1 | 1 | | | | | | | 1 | 1 | |
| 40 | M171010109 | UD.EV. MSP250,300,225,270 COMP | | | 1 | 1 | | | | | | | 1 | 1 | | | | | | | 1 |
| 40 | M171010110 | UD.EV. MSN150,200,135,180 COMP | | | | | 1 | 1 | | | | | | | | | | | | | |
| 40 | M171010075 | UD.EV. MSN/MPN-250,300 | | | | | | | 1 | 1 | | | | | | | | | | | |
| 40 | M171010113 | UD.EV. MSP-117,102,169-R COMP. | | | | | | | | | | | | | 1 | 1 | | | | | |
| 40 | M171010114 | UD.EV.MFP-192R COMP | | | | | | | | | | | | | | | 1 | | | | |
| 40 | M171010116 | EV.MSP-222,274 | | | | | | | | | | | | | | | | 1 | | | |
| 41 | 6029010151 | BAT.5T4R300A4S PINT.MESAS | 1 | 1 | | | | | | | 1 | 1 | | | 1 | 1 | 1 | | 1 | 1 | |
| 41 | 6029010150 | BAT 6T4R300A4S PINT.MESAS | | | 1 | 1 | | | | | | | 1 | 1 | | | | 1 | | | 1 |
| 41 | 6029010147 | BAT.6T4R300A6S PINTADO.MESAS | | | | | 1 | 1 | | | | | | | | | | | | | |
| 41 | 6029010025 | EV.CONG.FC71B BAJO MSN250 | | | | | | | 1 | 1 | | | | | | | | | | | |
| 42 | M109250148 | SUJ.VENTIL.MSP-150,200 COMPACT | 1 | 1 | 1 | 1 | 1 | 1 | | | 1 | 1 | 1 | 1 | 1 | 1 | 1 | 1 | 1 | 1 | 1 |
| 43 | 6027130004 | REJILLA VENT.D.246 PINTADA | 1 | 1 | 1 | 1 | 1 | 1 | 1 | 1 | 1 | 1 | 1 | 1 | 1 | 1 | 1 | 1 | 1 | 1 | 1 |
| 44 | 6021050066 | VENTIL.EVAPOR.5W S/ARO S/PATAS | 1 | 1 | 1 | 1 | 1 | 1 | | | 1 | 1 | 1 | 1 | 1 | 1 | 1 | 1 | 1 | 1 | 1 |
| 45 | M109250151 | SOP.EVAP.MESAS EVAP.COMPACTO | 1 | 1 | 1 | 1 | 1 | 1 | | | 1 | 1 | 1 | 1 | 1 | 1 | 1 | 1 | 1 | 1 | 1 |
| 46 | M109250150 | CUBRER.BAT.6T4R300A6S EVAP.COM | 1 | 1 | 1 | 1 | 1 | 1 | | | 1 | 1 | 1 | 1 | 1 | 1 | 1 | 1 | 1 | 1 | 1 |
| 47 | 6003010184 | CANALIZAD.AGUA 150 GRIS REFRIG | 1 | 1 | 1 | 1 | | | | | 1 | 1 | 1 | 1 | 1 | 1 | 1 | 1 | 1 | 1 | 1 |
| 47 | 6003010192 | CANALIZ AGUA 150 NEGRO CONG | | | | | 1 | 1 | 1 | 1 | | | | | | | | | | | |
| 50 | 6033050015 | GUIA SNAK.DT.CONG-MESA GN562mm | 8 | 12 | 16 | 20 | 8 | 12 | 16 | 20 | 8 | 12 | 16 | 20 | 8 | 12 | 16 | 20 | 8 | 12 | 16 |
| 51 | 6027010003 | PARRIL. GN1/1 530x325 | 2 | 3 | 4 | 5 | 2 | 3 | 4 | 5 | 2 | 3 | 4 | 5 | 2 | 3 | 4 | 5 | 2 | 3 | 4 |
| 52 | M109050298 | CREMALL.LATER.DCHA.MFP | 1 | 1 | 1 | 1 | 1 | 1 | 1 | 1 | 1 | 1 | 1 | 1 | 1 | 1 | 1 | 1 | 1 | 1 | 1 |
| 53 | M109050299 | CREMALL.LAT.IZDA.MFP | 1 | 1 | 1 | 1 | 1 | 1 | 1 | 1 | 1 | 1 | 1 | 1 | 1 | 1 | 1 | 1 | 1 | 1 | 1 |
| 54 | M109050301 | CREMALL.RESP.IZDA.MFP | 1 | 2 | 3 | 4 | | | | | 1 | 2 | 3 | 4 | 1 | 2 | 3 | 4 | 1 | 2 | 3 |
| 55 | M109050587 | CREM.RESP.DCH.CONG MFN | 1 | 1 | 1 | 1 | 1 | 2 | 3 | 4 | 1 | 1 | 1 | 1 | 1 | 1 | 1 | 1 | 1 | 1 | 1 |
| 56 | M109050747 | CREM. MARC. MAGNETICO MSP-MFP | 4 | 6 | 8 | 10 | 4 | 6 | | | 4 | 6 | 8 | 10 | 4 | 6 | 8 | 10 | 4 | 6 | 8 |
| 57 | M109050300 | CREMALL.RESP.DCHA.MFP | | 1 | 2 | 3 | | | | | | 1 | 2 | 3 | | 1 | 2 | 3 | | 1 | 2 |
| 58 | M109050588 | CREM.RESP.IZD.CONG.MFN | | | | | 1 | 2 | 3 | 4 | | | | | | | | | | | |
| 60 | 6003010181 | REJ.RESP.GRUPO 387X280POLICARB | 1 | 1 | 1 | 1 | 1 | 1 | 1 | 1 | 1 | 1 | 1 | 1 | | | | | 1 | 1 | 1 |
| 61 | 6021390006 | MANG 3X1X2500 BL. SCHUKO 3T | 1 | 1 | 1 | 1 | | | | | 1 | 1 | 1 | 1 | 1 | 1 | 1 | 1 | 1 | 1 | 1 |
| 61 | 6021390022 | MANG 3X1.5X2500 BL.SCHUKO 3T | | | | | 1 | 1 | 1 | 1 | | | | | | | | | | | |
| 62 | M109050033 | PROT SONDA 175x49 | 1 | 1 | 1 | 1 | 1 | 1 | 1 | 1 | 1 | 1 | 1 | 1 | 1 | 1 | 1 | 1 | 1 | 1 | 1 |
| 70 | 6021010037 | CONDEN.ARRANQUE FR-117U5015 80 mF | 1 | 1 | | | | | | | 1 | 1 | | | | | | | 1 | 1 | |
| 70 | 6021010158 | CONDENSADOR COMP. NEK 6210Z | | | 1 | 1 | | | | | | | 1 | 1 | | | | | | | 1 |
| 70 | 6021010035 | COND.ARRANQ.SC 117U5017 80MF | | | | | 1 | | 1 | | | | | | | | | | | | |
| 70 | 6021010165 | CONDENSAD ARRANQUE NEK-2168-GK | | | | | | 1 | | | | | | | | | | | | | |
| 70 | 6021010038 | COND.ARRA.J2192GK 2252019 98MF | | | | | | | | 1 | | | | | | | | | | | |
| 71 | 6021010045 | RELE ARRANQ COMPR.FR-7.5G 6001 | 1 | | | | | | | | 1 | | | | | | | | 1 | | |
| 71 | 6021010025 | RELE ARRANQUE COMPRESOR FR-8,5G 2 | | 1 | | | | | | | | 1 | | | | | | | | 1 | |
| 71 | 6021010156 | RELE ARRAN. COMP. NEK 6210Z | | | 1 | 1 | | | | | | | 1 | 1 | | | | | | | 1 |

**RECAMBIOS**
**MESAS MFP-GN**
**DIC-2010**

FAGOR
FAGOFRI S.A.

| Nº | CÓDIGO | DESCRIPCIÓN | MFP-135-GN | MFP-180-GN | MFP-225-GN | MFP-270-GN | MFN-135-GN | MFN-180-GN | MFN-225-GN | MFN-270-GN | MFP-135-F/GN | MFP-180-F/GN | MFP-225-F/GN | MFP-270-F/GN | MFP-102-R/GN | MFP-147-R/GN | MFP-192-R/GN | MFP-237-R/GN | MFPG-135-GN | MFPG-180-GN | MFPG-225-GN |
|---|---|---|---|---|---|---|---|---|---|---|---|---|---|---|---|---|---|---|---|---|---|
| | | **MODELOS** | | | | | | | | | | | | | | | | | | | |
| **71** | 6021010042 | RELE ARRANQ COMPR.SC-12CL 6005 | | | | | **1** | | | | | | | | | | | | | | |
| **71** | 6021010166 | RELE ARRANQUE NEK-2168-GK | | | | | | **1** | | | | | | | | | | | | | |
| **71** | 6021010046 | RELE ARRA COMP.SC-18CL 1177426 | | | | | | | **1** | | | | | | | | | | | | |
| **71** | 6021010034 | RELE COMPRESOR ASPERA J2192GK | | | | | | | | **1** | | | | | | | | | | | |
| **80** | 6021250003 | RESIST.MARCO GASTRO-1,20W | | | | | **1** | **1** | **1** | **1** | | | | | | | | | | | |
| **81** | 6021250004 | RESIST.MARCO GASTRO-2, 20 W | | | | | **1** | **2** | **3** | **4** | | | | | | | | | | | |
| **82** | 6021250019 | RESIST.BLIND.FC61-71 350W 1000 | | | | | **1** | **1** | | | | | | | | | | | | | |
| **82** | 6021250021 | RESIST.BLIND.FC61-71 350W 2500 | | | | | | | **1** | **1** | | | | | | | | | | | |
| **83** | 6021250011 | RESIST.BANDEJA DEPART.18W | | | | | **1** | **1** | **1** | **1** | | | | | | | | | | | |

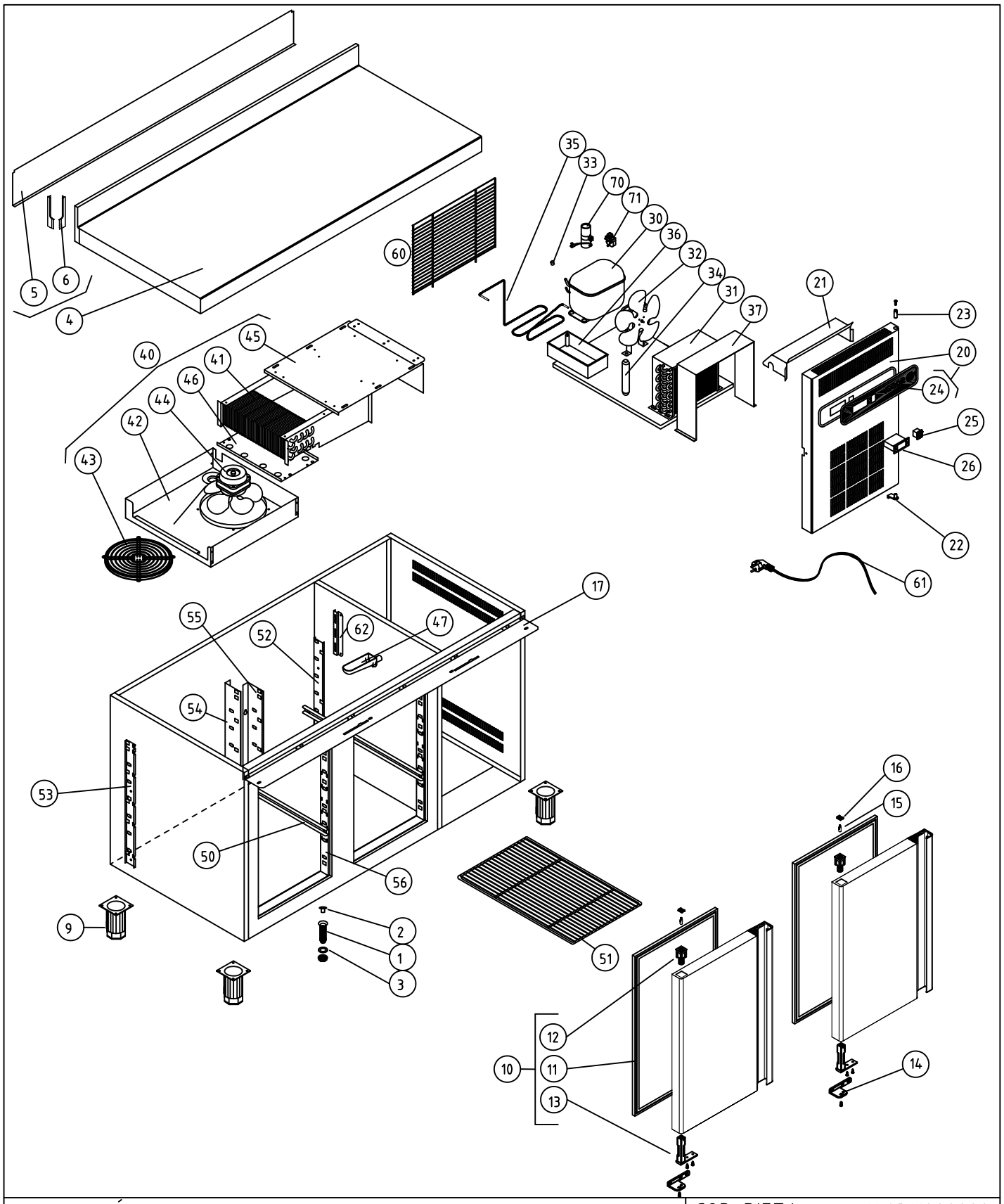


M1 MESAS FRÍAS

COD. PIEZA: 148311000000

COTAS SIN TOLERANCIA DIN 7168-f

Material: .

SUSTITUYE A: .

Acabado: .

SUSTITUIDO POR: .

| | GRADO TOLERANCIA | FINO | MEDIO | GRUESO |
|---|---|---|---|---|
| ANGULAR | HASTA 10 mm | ±1° | | ±1° 30' |
| | MAS DE 10 A 50 mm | ±30' | | ±50' |
| | MAS DE 50 A 120 mm | ±20' | | ±25' |
| | MAS DE 120 A 400 mm | ±10' | | ±15' |
| | MAS DE 400 mm | ±5' | | ±10' |

| | GRADO TOLERANCIA | FINO | MEDIO | GRUESO |
|---|---|---|---|---|
| LINEAL | HASTA 3 mm | ±0,05 | ±0,10 | ±0,15 |
| | MAS DE 3 A 6 mm | ±0,05 | ±0,10 | ±0,20 |
| | MAS DE 6 A 30 mm | ±0,10 | ±0,20 | ±0,50 |
| | MAS DE 30 A 120 mm | ±0,15 | ±0,30 | ±0,80 |
| | MAS DE 120 A 400 mm | ±0,20 | ±0,50 | ±1,20 |
| | MAS DE 400 A 1000 mm | ±0,30 | ±0,80 | ±2,00 |
| | MAS DE 1000 A 2000 mm | ±0,50 | ±1,20 | ±3,00 |

| COMÚN A | MODELO | Ud. | MODELO | Ud. | MODELO | Ud. | MODELO | Ud. | MODELO |
|---|---|---|---|---|---|---|---|---|---|
| | MFP-135-GN | 1 | | | | | | | |
| | | | | | | | | | |
| | | | | | | | | | |

| | | | |
|---|---|---|---|
| A4 | Nombre | Fecha | FAGOR |
| Dibujado | A.J.GONZALEZ | Dic-2010 | |
| Modificado | . | . | |

Escala 1:22

# RECAMBIOS MFP-135-GN

Código máquina: CODIGO

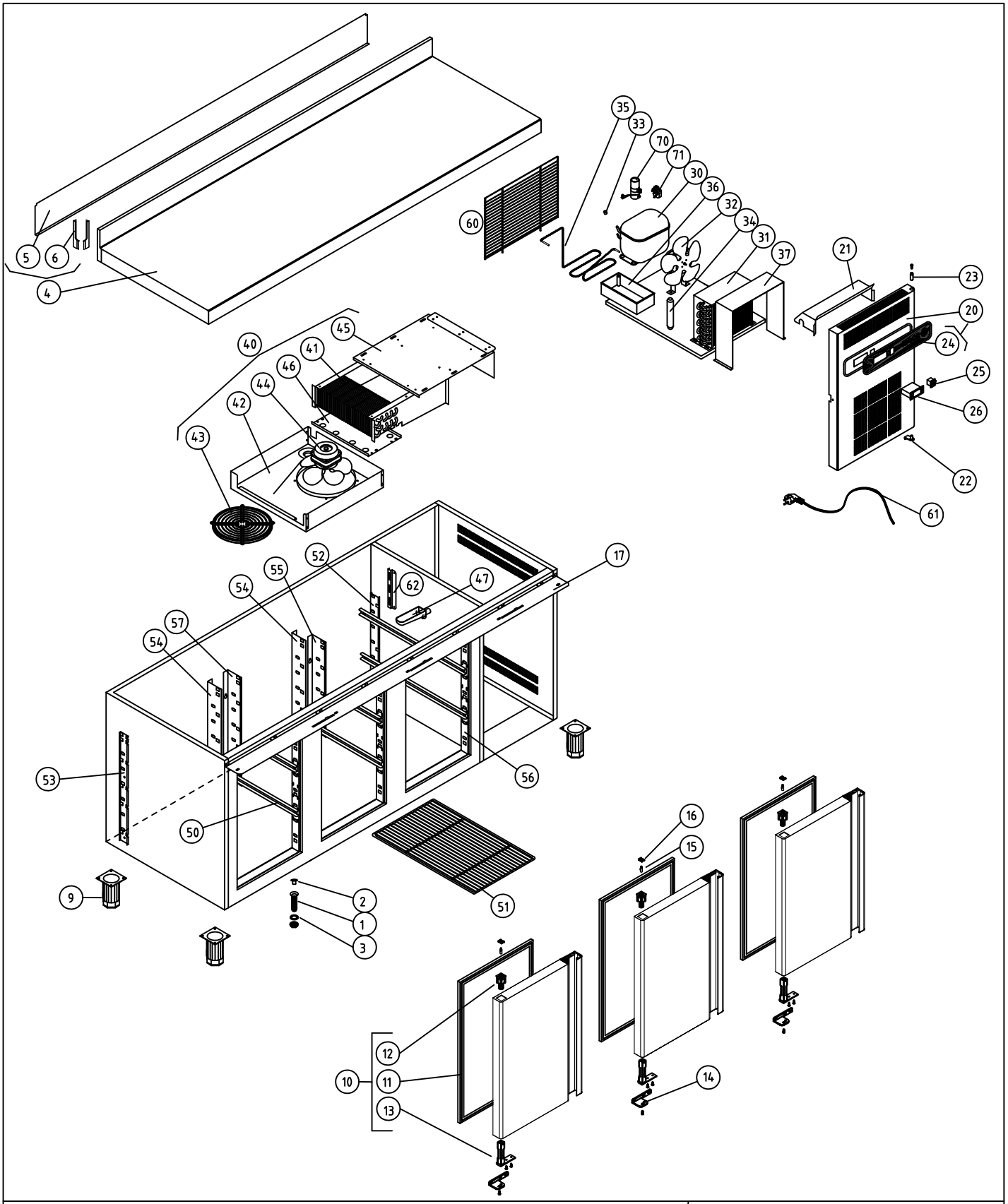


| | | | | |
|---|---|---|---|---|
| MFP-180-GN | | | COD. PIEZA: | X |
| COTAS SIN TOLERANCIA DIN 7168-f | | | SUSTITUYE A: | . |
| Material: MATERIAL ESPESOR | | | SUSTITUIDO POR: | . |
| Acabado: ACABADO | | | | |

| | GRADO TOLERANCIA | FINO | MEDIO | GRUESO |
|---|---|---|---|---|
| ANGULAR | HASTA 10 mm | ±1° | | ±1° 30' |
| | MAS DE 10 A 50 mm | ±30' | | ±50' |
| | MAS DE 50 A 120 mm | ±20' | | ±25' |
| | MAS DE 120 A 400 mm | ±10' | | ±15' |
| | MAS DE 400 mm | ±5' | | ±10' |

| | GRADO TOLERANCIA | FINO | MEDIO | GRUESO |
|---|---|---|---|---|
| LINEAL | HASTA 3 mm | ±0,05 | ±0,10 | ±0,15 |
| | MAS DE 3 A 6 mm | ±0,05 | ±0,10 | ±0,20 |
| | MAS DE 6 A 30 mm | ±0,10 | ±0,20 | ±0,50 |
| | MAS DE 30 A 120 mm | ±0,15 | ±0,30 | ±0,80 |
| | MAS DE 120 A 400 mm | ±0,20 | ±0,50 | ±1,20 |
| | MAS DE 400 A 1000 mm | ±0,30 | ±0,80 | ±2,00 |
| | MAS DE 1000 A 2000 mm | ±0,50 | ±1,20 | ±3,00 |

| COMÚN A | MODELO | Ud. | MODELO | Ud. | MODELO | Ud. | MODELO | Ud. | MODELO |
|---|---|---|---|---|---|---|---|---|---|
| | MFP-180 | 1 | | | | | | | |
| | | | | | | | | | |
| | | | | | | | | | |

| | | | |
|---|---|---|---|
| A4 | Nombre | Fecha | FAGOR |
| Dibujado | A.J.GONZALEZ | Dic-2010 | FAGOFRI |
| Modificado | . | . | |
| Escala 1:25 | MFP-180-GN | | Código máquina: CODIGO |

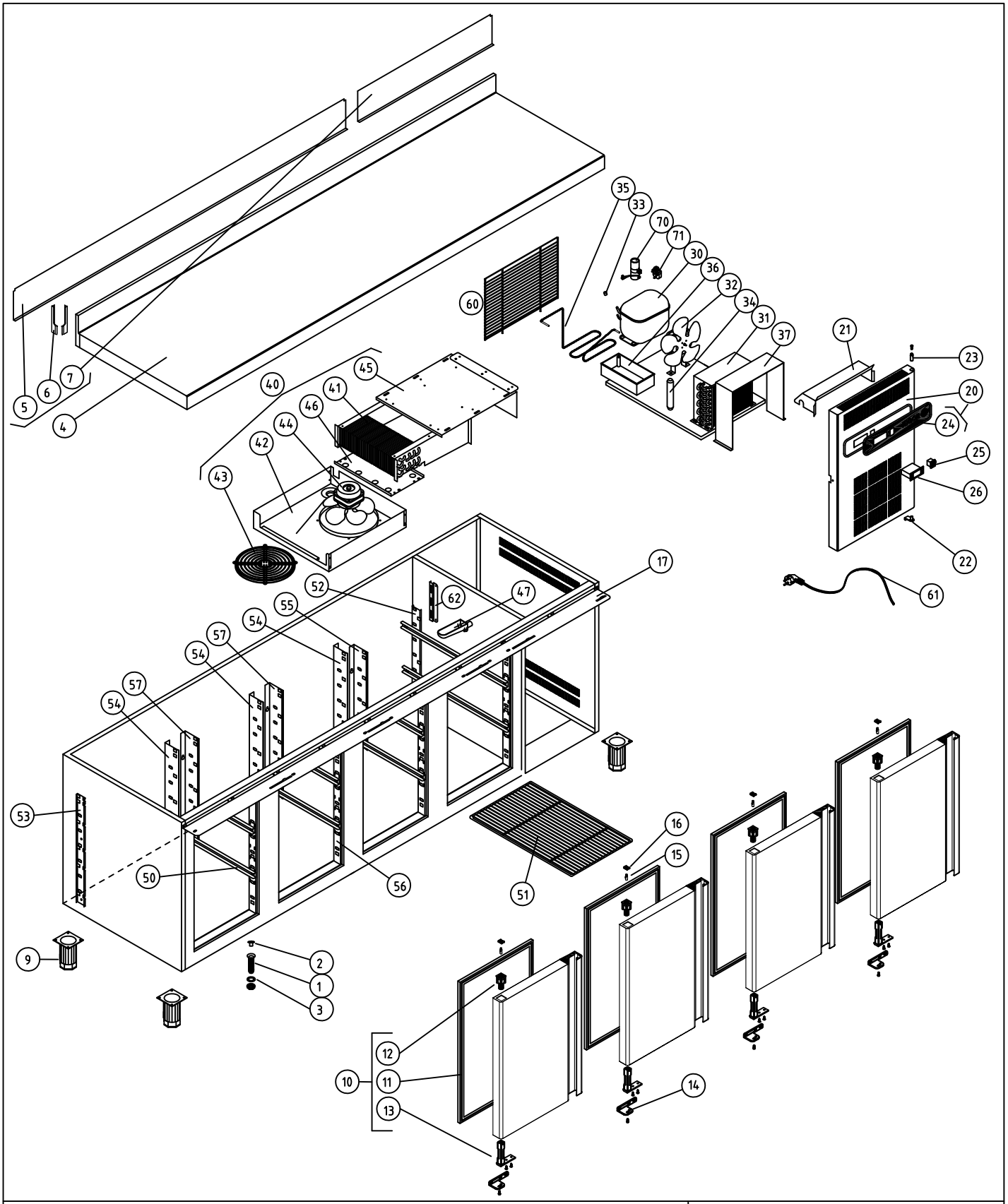


| | |
|---|---|
| MFP-225-GN | COD. PIEZA: X |
| COTAS SIN TOLERANCIA DIN 7168-f | SUSTITUYE A: . |
| Material: MATERIAL ESPESOR | SUSTITUIDO POR: . |
| Acabado: ACABADO | |

| ANGULAR | GRADO TOLERANCIA | FINO | MEDIO | GRUESO |
|---|---|---|---|---|
| | HASTA 10 mm | ±1° | | ±1° 30' |
| | MAS DE 10 A 50 mm | ±30' | | ±50' |
| | MAS DE 50 A 120 mm | ±20' | | ±25' |
| | MAS DE 120 A 400 mm | ±10' | | ±15' |
| | MAS DE 400 mm | ±5' | | ±10' |

| LINEAL | GRADO TOLERANCIA | FINO | MEDIO | GRUESO |
|---|---|---|---|---|
| | HASTA 3 mm | ±0,05 | ±0,10 | ±0,15 |
| | MAS DE 3 A 6 mm | ±0,05 | ±0,10 | ±0,20 |
| | MAS DE 6 A 30 mm | ±0,10 | ±0,20 | ±0,50 |
| | MAS DE 30 A 120 mm | ±0,15 | ±0,30 | ±0,80 |
| | MAS DE 120 A 400 mm | ±0,20 | ±0,50 | ±1,20 |
| | MAS DE 400 A 1000 mm | ±0,30 | ±0,80 | ±2,00 |
| | MAS DE 1000 A 2000 mm | ±0,50 | ±1,20 | ±3,00 |

| COMÚN A | MODELO | Ud. | MODELO | Ud. | MODELO | Ud. | MODELO | Ud. | MODELO |
|---|---|---|---|---|---|---|---|---|---|
| | MFP-225 | 1 | | | | | | | |
| | | | | | | | | | |
| | | | | | | | | | |

| | | | |
|---|---|---|---|
| A4 | Nombre | Fecha | FAGOR |
| Dibujado | A.J.GONZALEZ | Dic-2010 | F A G O F R I |
| Modificado | . | . | |
| Escala 1:25 | MFP-225-GN | | Código máquina: CODIGO |

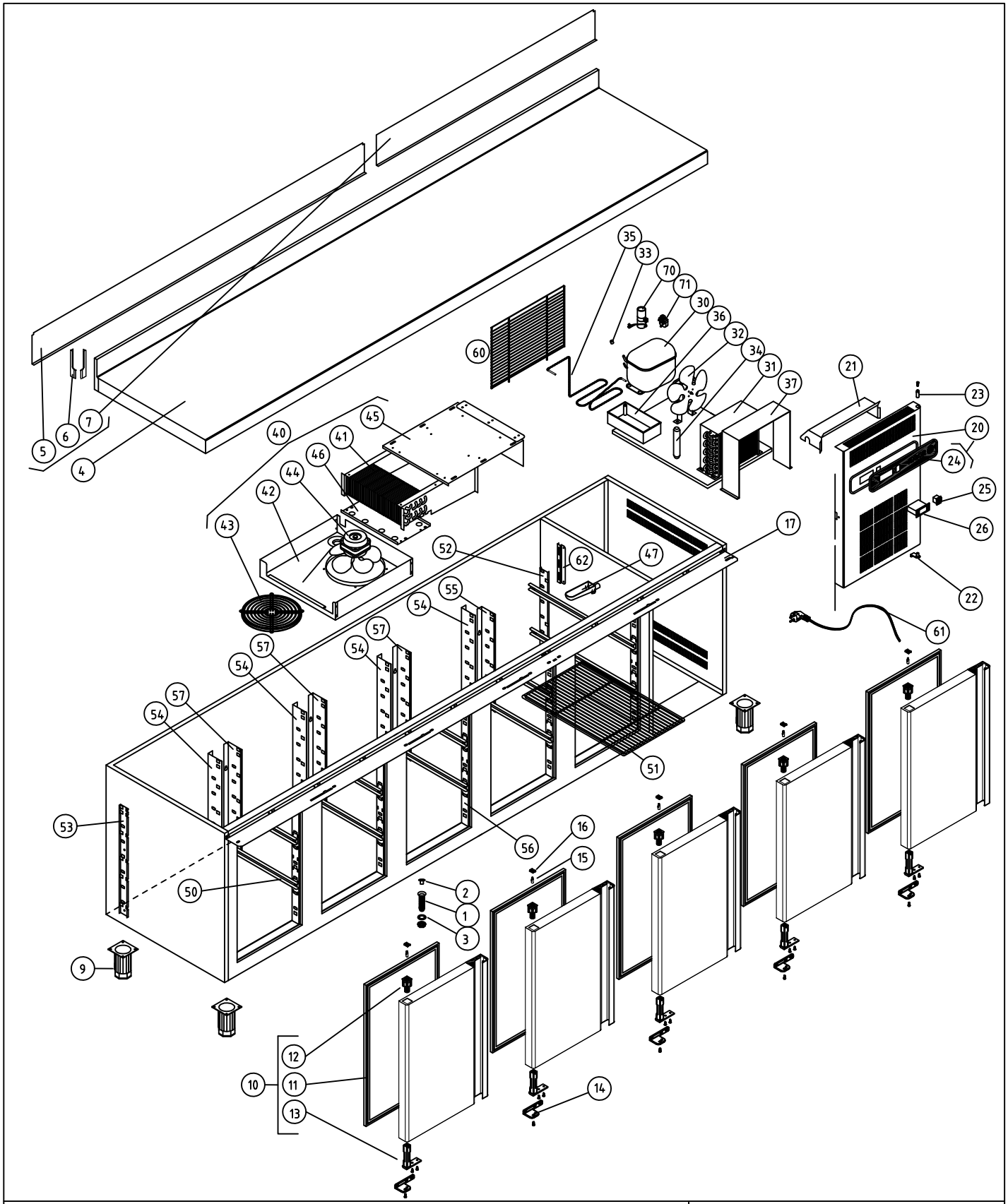


| | | | |
|---|---|---|---|
| MFP-270-GN | | | COD. PIEZA: X |
| COTAS SIN TOLERANCIA DIN 7168-f | Material: MATERIAL ESPESOR | | SUSTITUYE A: . |
| | Acabado: ACABADO | | SUSTITUIDO POR: . |

| | GRADO TOLERANCIA | FINO | MEDIO | GRUESO |
|---|---|---|---|---|
| ANGULAR | HASTA 10 mm | ±1° | | ±1° 30' |
| | MAS DE 10 A 50 mm | ±30' | | ±50' |
| | MAS DE 50 A 120 mm | ±20' | | ±25' |
| | MAS DE 120 A 400 mm | ±10' | | ±15' |
| | MAS DE 400 mm | ±5' | | ±10' |

| | GRADO TOLERANCIA | FINO | MEDIO | GRUESO |
|---|---|---|---|---|
| LINEAL | HASTA 3 mm | ±0,05 | ±0,10 | ±0,15 |
| | MAS DE 3 A 6 mm | ±0,05 | ±0,10 | ±0,20 |
| | MAS DE 6 A 30 mm | ±0,10 | ±0,20 | ±0,50 |
| | MAS DE 30 A 120 mm | ±0,15 | ±0,30 | ±0,80 |
| | MAS DE 120 A 400 mm | ±0,20 | ±0,50 | ±1,20 |
| | MAS DE 400 A 1000 mm | ±0,30 | ±0,80 | ±2,00 |
| | MAS DE 1000 A 2000 mm | ±0,50 | ±1,20 | ±3,00 |

| COMÚN A | MODELO | Ud. | MODELO | Ud. | MODELO | Ud. | MODELO | Ud. | MODELO |
|---|---|---|---|---|---|---|---|---|---|
| | MFP-270-GN | 1 | | | | | | | |
| | | | | | | | | | |
| | | | | | | | | | |

| | | | |
|---|---|---|---|
| A4 | Nombre | Fecha | FAGOR |
| Dibujado | A.J.GONZALEZ | Dic-2010 | FAGOR |
| Modificado | . | . | FAGOR |
| Escala 1:25 | MFP-270-GN | | Código máquina: CODIGO |

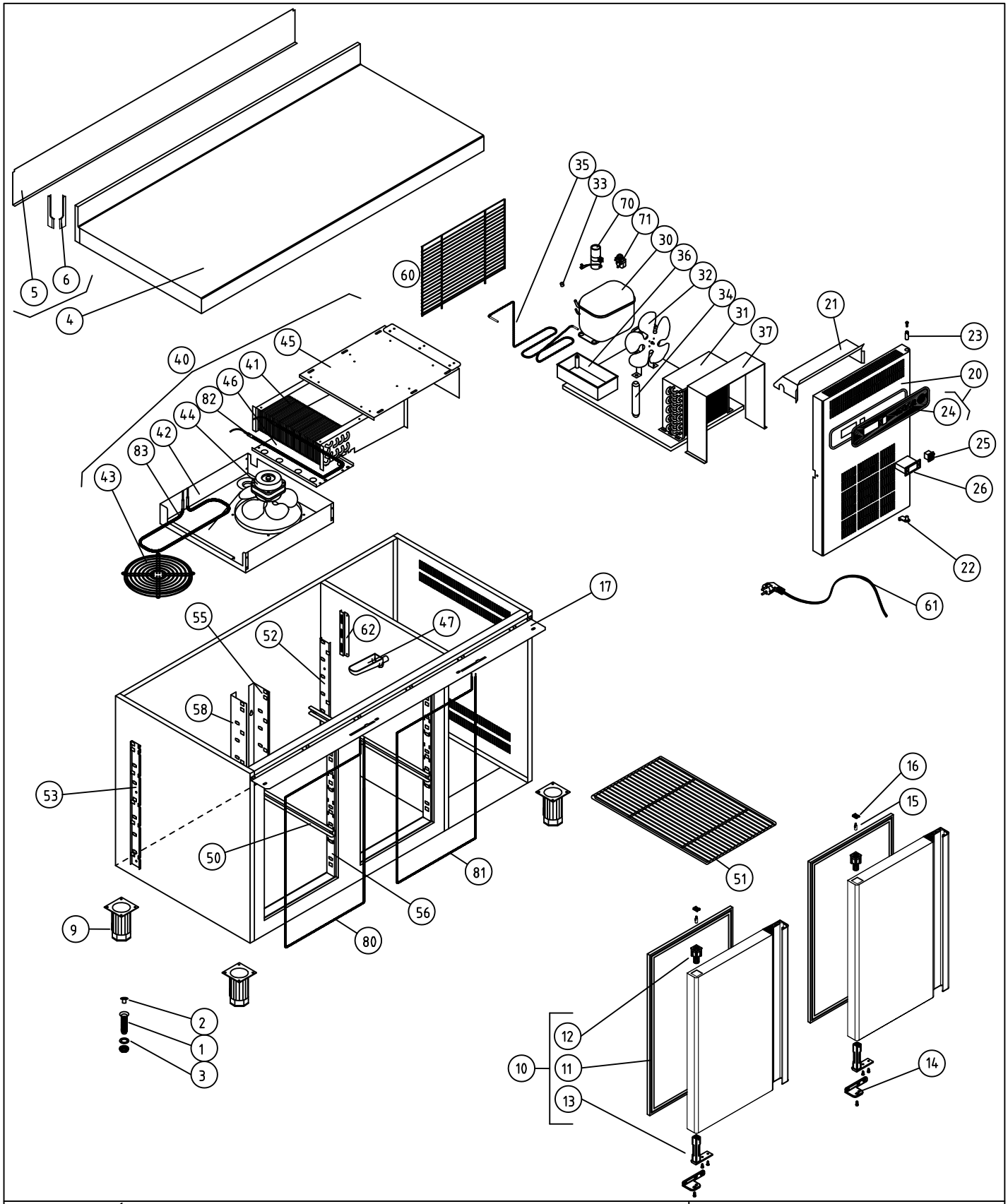


M1 MESAS FRÍAS

COD. PIEZA: 148321000000

COTAS SIN TOLERANCIA DIN 7168-f

Material: MATERIAL ESPESOR

SUSTITUYE A: .

Acabado: ACABADO

SUSTITUIDO POR: .

| | GRADO TOLERANCIA | FINO | MEDIO | GRUESO |
|---|---|---|---|---|
| ANGULAR | HASTA 10 mm | ±1° | | ±1° 30' |
| | MAS DE 10 A 50 mm | ±30' | | ±50' |
| | MAS DE 50 A 120 mm | ±20' | | ±25' |
| | MAS DE 120 A 400 mm | ±10' | | ±15' |
| | MAS DE 400 mm | ±5' | | ±10' |

| | GRADO TOLERANCIA | FINO | MEDIO | GRUESO |
|---|---|---|---|---|
| LINEAL | HASTA 3 mm | ±0,05 | ±0,10 | ±0,15 |
| | MAS DE 3 A 6 mm | ±0,05 | ±0,10 | ±0,20 |
| | MAS DE 6 A 30 mm | ±0,10 | ±0,20 | ±0,50 |
| | MAS DE 30 A 120 mm | ±0,15 | ±0,30 | ±0,80 |
| | MAS DE 120 A 400 mm | ±0,20 | ±0,50 | ±1,20 |
| | MAS DE 400 A 1000 mm | ±0,30 | ±0,80 | ±2,00 |
| | MAS DE 1000 A 2000 mm | ±0,50 | ±1,20 | ±3,00 |

| COMÚN A | MODELO | Ud. | MODELO | Ud. | MODELO | Ud. | MODELO | Ud. | MODELO |
|---|---|---|---|---|---|---|---|---|---|
| | MFN-135 | 1 | | | | | | | |
| | | | | | | | | | |
| | | | | | | | | | |

| | | | |
|---|---|---|---|
| A4 | Nombre | Fecha | FAGOR |
| Dibujado | A.J.GONZALEZ | DIC-2010 | |
| Modificado | . | . | |

F A G O F R I

Escala 1:22

# RECAMBIOS MFN-135

Código máquina: CODIGO

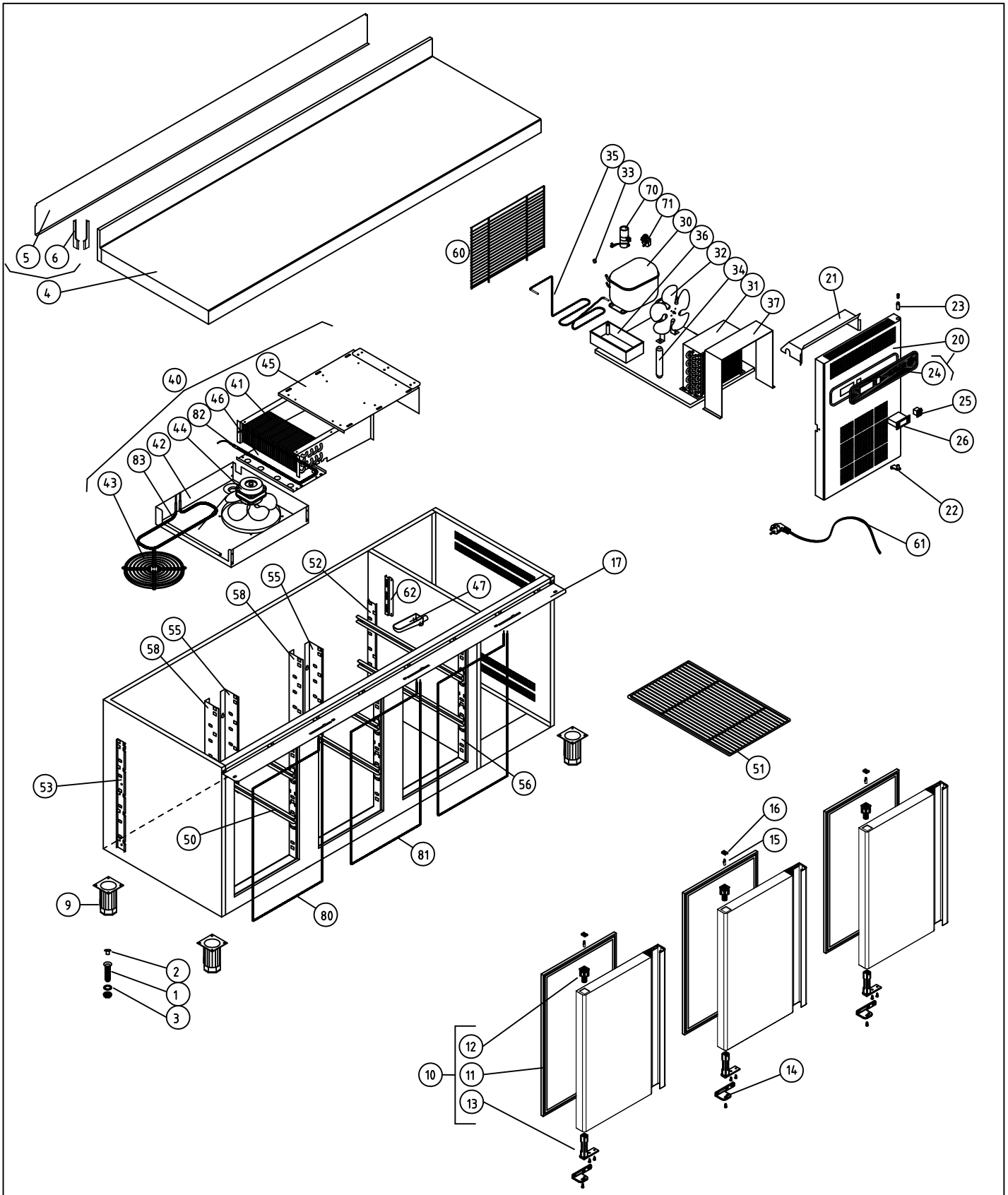


| | | | | |
|---|---|---|---|---|
| MFN-180 | | | | COD. PIEZA: 148322000000 |
| COTAS SIN TOLERANCIA DIN 7168-f | | | | SUSTITUYE A: . |
| Material: MATERIAL ESPESOR | | | | SUSTITUIDO POR: . |
| Acabado: ACABADO | | | | |

| ANGULAR | GRADO TOLERANCIA | FINO | MEDIO | GRUESO |
|---|---|---|---|---|
| | HASTA 10 mm | ±1° | | ±1° 30' |
| | MAS DE 10 A 50 mm | ±30' | | ±50' |
| | MAS DE 50 A 120 mm | ±20' | | ±25' |
| | MAS DE 120 A 400 mm | ±10' | | ±15' |
| | MAS DE 400 mm | ±5' | | ±10' |

| LINEAL | GRADO TOLERANCIA | FINO | MEDIO | GRUESO |
|---|---|---|---|---|
| | HASTA 3 mm | ±0,05 | ±0,10 | ±0,15 |
| | MAS DE 3 A 6 mm | ±0,05 | ±0,10 | ±0,20 |
| | MAS DE 6 A 30 mm | ±0,10 | ±0,20 | ±0,50 |
| | MAS DE 30 A 120 mm | ±0,15 | ±0,30 | ±0,80 |
| | MAS DE 120 A 400 mm | ±0,20 | ±0,50 | ±1,20 |
| | MAS DE 400 A 1000 mm | ±0,30 | ±0,80 | ±2,00 |
| | MAS DE 1000 A 2000 mm | ±0,50 | ±1,20 | ±3,00 |

| COMÚN A | MODELO | Ud. | MODELO | Ud. | MODELO | Ud. | MODELO | Ud. | MODELO |
|---|---|---|---|---|---|---|---|---|---|
| | MFN-180-GN | 1 | | | | | | | |
| | | | | | | | | | |
| | | | | | | | | | |

| | | | |
|---|---|---|---|
| A4 | Nombre | Fecha | FAGOR FAGOFRI |
| Dibujado | A.J.GONZALEZ | 28-4-08 | |
| Modificado | . | . | |
| Escala 1:25 | MFN-180-GN | | Código máquina: CODIGO |

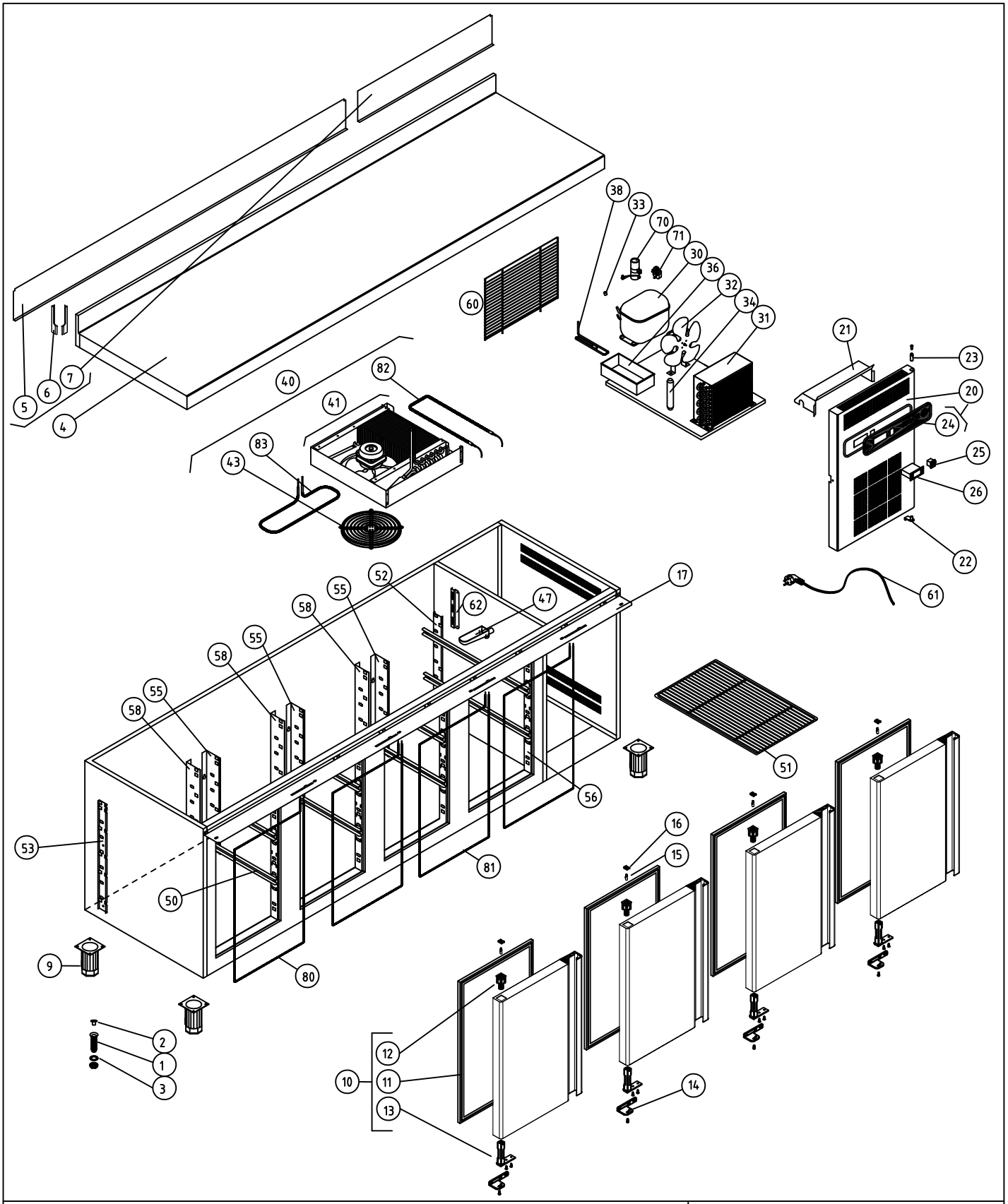


| MFN-225-GN | | | | | | | | | | COD. PIEZA: X |
|---|---|---|---|---|---|---|---|---|---|---|
| COTAS SIN TOLERANCIA DIN 7168-f | | | | | Material: MATERIAL ESPESOR | | | | | SUSTITUYE A: . |
| | | | | | Acabado: ACABADO | | | | | SUSTITUIDO POR: . |
| ANGULAR | GRADO TOLERANCIA | FINO | MEDIO | GRUESO | COMÚN A | MODELO | Ud. | MODELO | Ud. | MODELO | Ud. | MODELO | Ud. | MODELO |
| | HASTA 10 mm | ±1° | | ±1° 30' | | MFN-225 | 1 | | | | | | | |
| | MAS DE 10 A 50 mm | ±30' | | ±50' | | | | | | | | | | |
| | MAS DE 50 A 120 mm | ±20' | | ±25' | | | | | | | | | | |
| | MAS DE 120 A 400 mm | ±10' | | ±15' | | | | | | | | | | |
| | MAS DE 400 mm | ±5' | | ±10' | | | | | | | | | | |
| LINEAL | GRADO TOLERANCIA | FINO | MEDIO | GRUESO | | | | | | | | | | |
| | HASTA 3 mm | ±0,05 | ±0,10 | ±0,15 | | | | | | | | | | |
| | MAS DE 3 A 6 mm | ±0,05 | ±0,10 | ±0,20 | | | | | | | | | | |
| | MAS DE 6 A 30 mm | ±0,10 | ±0,20 | ±0,50 | | | | | | | | | | |
| | MAS DE 30 A 120 mm | ±0,15 | ±0,30 | ±0,80 | | | | | | | | | | |
| | MAS DE 120 A 400 mm | ±0,20 | ±0,50 | ±1,20 | | | | | | | | | | |
| | MAS DE 400 A 1000 mm | ±0,30 | ±0,80 | ±2,00 | | | | | | | | | | |
| | MAS DE 1000 A 2000 mm | ±0,50 | ±1,20 | ±3,00 | | | | | | | | | | |

| A4 | Nombre | Fecha |
|---|---|---|
| Dibujado | A.J.GONZALEZ | Dic-2010 |
| Modificado | . | . |

FAGOR
F A G O F R I

| Escala | | Código máquina: |
|---|---|---|
| 1:25 | MFN-225-GN | CODIGO |

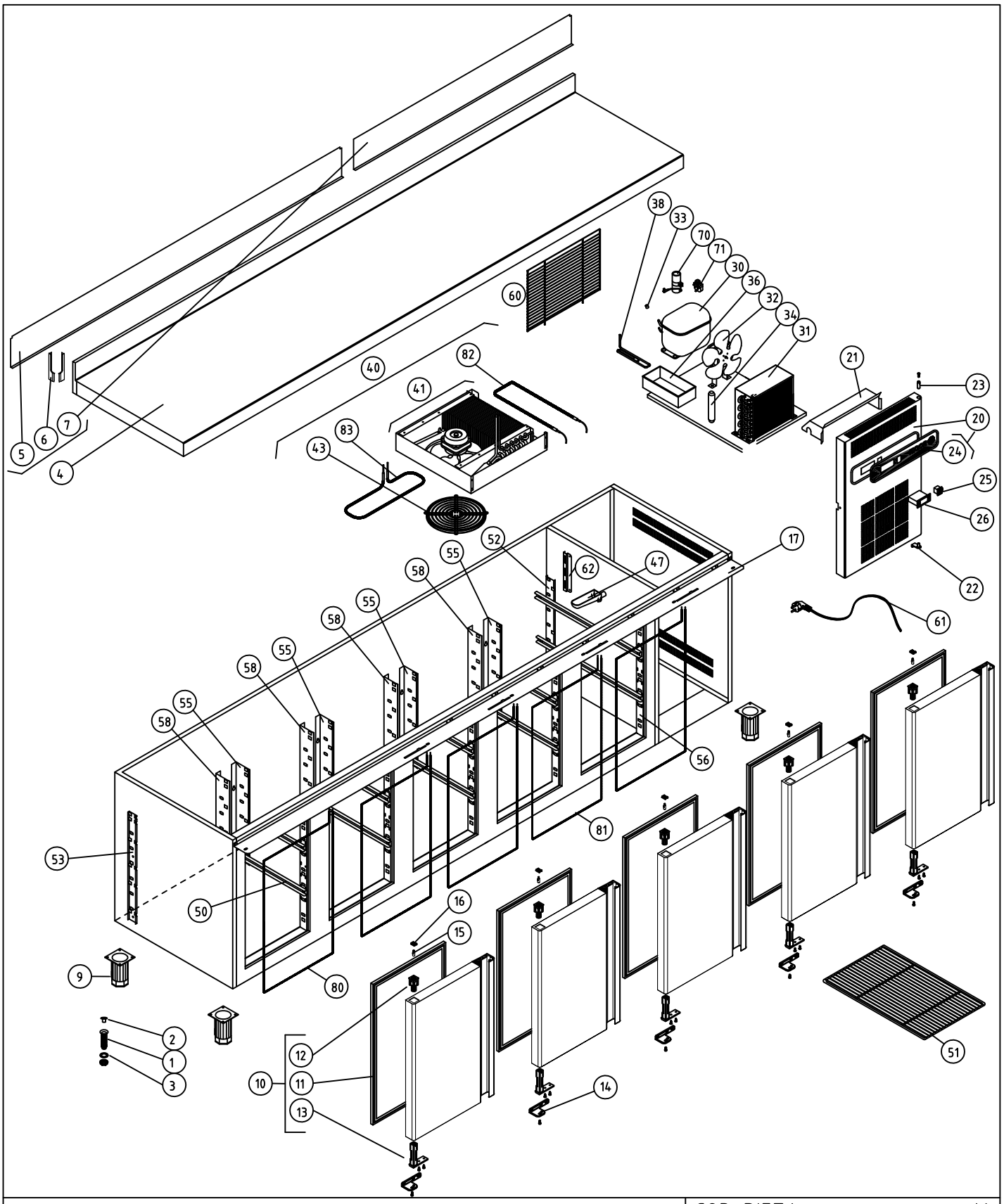


MFN-270-GN

COD. PIEZA: X

COTAS SIN TOLERANCIA DIN 7168-f

Material: MATERIAL ESPESOR

SUSTITUYE A: .

Acabado: ACABADO

SUSTITUIDO POR: .

| | GRADO TOLERANCIA | FINO | MEDIO | GRUESO |
|---|---|---|---|---|
| ANGULAR | HASTA 10 mm | ±1° | | ±1° 30' |
| | MAS DE 10 A 50 mm | ±30' | | ±50' |
| | MAS DE 50 A 120 mm | ±20' | | ±25' |
| | MAS DE 120 A 400 mm | ±10' | | ±15' |
| | MAS DE 400 mm | ±5' | | ±10' |
| LINEAL | GRADO TOLERANCIA | FINO | MEDIO | GRUESO |
| | HASTA 3 mm | ±0,05 | ±0,10 | ±0,15 |
| | MAS DE 3 A 6 mm | ±0,05 | ±0,10 | ±0,20 |
| | MAS DE 6 A 30 mm | ±0,10 | ±0,20 | ±0,50 |
| | MAS DE 30 A 120 mm | ±0,15 | ±0,30 | ±0,80 |
| | MAS DE 120 A 400 mm | ±0,20 | ±0,50 | ±1,20 |
| | MAS DE 400 A 1000 mm | ±0,30 | ±0,80 | ±2,00 |
| | MAS DE 1000 A 2000 mm | ±0,50 | ±1,20 | ±3,00 |

| COMÚN A | MODELO | Ud. | MODELO | Ud. | MODELO | Ud. | MODELO | Ud. | MODELO |
|---|---|---|---|---|---|---|---|---|---|
| | MFN-270-GN | 1 | | | | | | | |
| | | | | | | | | | |
| | | | | | | | | | |

| A4 | Nombre | Fecha |
|---|---|---|
| Dibujado | A.J.GONZALEZ | Dic-2010 |
| Modificado | . | . |

FAGOR

F A G O F R I

Escala 1:25

MFN-270-GN

Código máquina: CODIGO

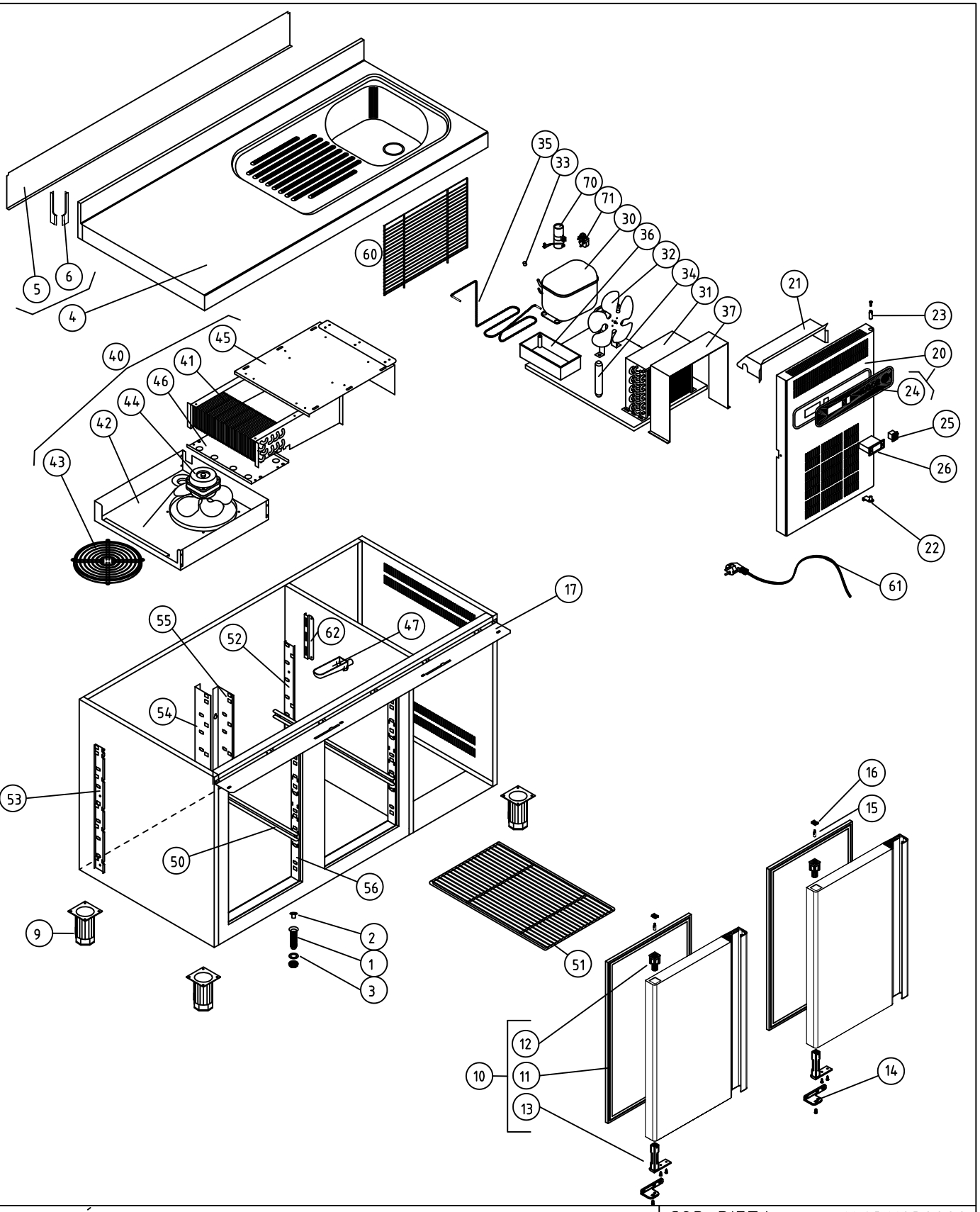


M1 MESAS FRÍAS

COD. PIEZA: 148311030000

COTAS SIN TOLERANCIA DIN 7168-f

Material: MATERIAL ESPESOR

SUSTITUYE A: .

Acabado: ACABADO

SUSTITUIDO POR: .

| | GRADO TOLERANCIA | FINO | MEDIO | GRUESO |
|---|---|---|---|---|
| ANGULAR | HASTA 10 mm | ±1° | | ±1° 30' |
| | MAS DE 10 A 50 mm | ±30' | | ±50' |
| | MAS DE 50 A 120 mm | ±20' | | ±25' |
| | MAS DE 120 A 400 mm | ±10' | | ±15' |
| | MAS DE 400 mm | ±5' | | ±10' |

| | GRADO TOLERANCIA | FINO | MEDIO | GRUESO |
|---|---|---|---|---|
| LINEAL | HASTA 3 mm | ±0,05 | ±0,10 | ±0,15 |
| | MAS DE 3 A 6 mm | ±0,05 | ±0,10 | ±0,20 |
| | MAS DE 6 A 30 mm | ±0,10 | ±0,20 | ±0,50 |
| | MAS DE 30 A 120 mm | ±0,15 | ±0,30 | ±0,80 |
| | MAS DE 120 A 400 mm | ±0,20 | ±0,50 | ±1,20 |
| | MAS DE 400 A 1000 mm | ±0,30 | ±0,80 | ±2,00 |
| | MAS DE 1000 A 2000 mm | ±0,50 | ±1,20 | ±3,00 |

| COMÚN A | MODELO | Ud. | MODELO | Ud. | MODELO | Ud. | MODELO | Ud. | MODELO |
|---|---|---|---|---|---|---|---|---|---|
| | MFP-135-GN/F | 1 | | | | | | | |
| | | | | | | | | | |
| | | | | | | | | | |

| | | | |
|---|---|---|---|
| A4 | Nombre | Fecha | FAGOR |
| Dibujado | A.J.GONZALEZ | 28/04/2008 | F A G O F R I |
| Modificado | . | . | |

Escala 1:22

# RECAMBIOS MFP-135-GN /F

Código máquina: CODIGO

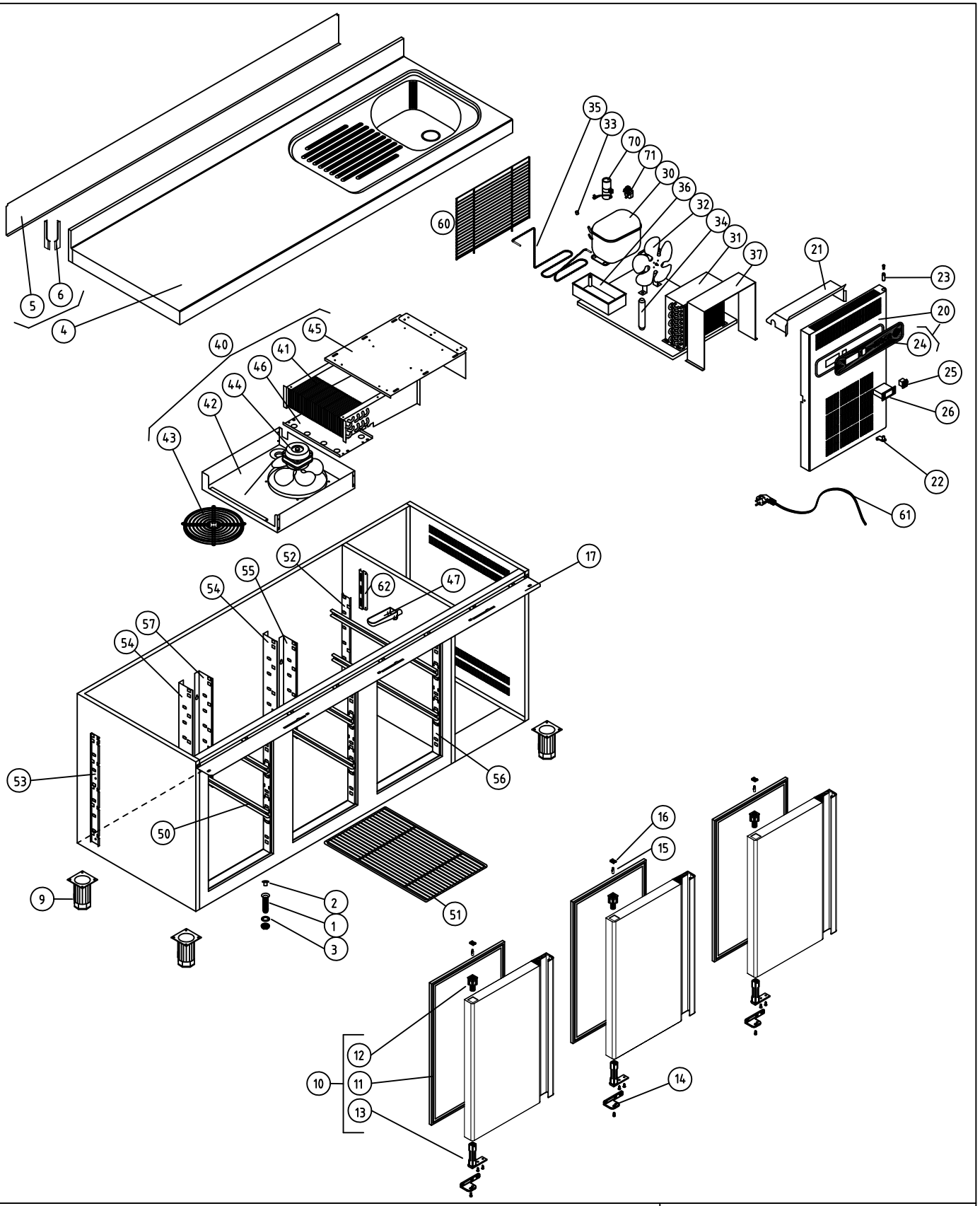


| | |
|---|---|
| MFP-180-GN /F | COD. PIEZA: 148312030000 |
| COTAS SIN TOLERANCIA DIN 7168-f | Material: MATERIAL ESPESOR |
| | Acabado: ACABADO |
| | SUSTITUYE A: . |
| | SUSTITUIDO POR: . |

**ANGULAR**

| GRADO TOLERANCIA | FINO | MEDIO | GRUESO |
|---|---|---|---|
| HASTA 10 mm | ±1° | | ±1° 30' |
| MAS DE 10 A 50 mm | ±30' | | ±50' |
| MAS DE 50 A 120 mm | ±20' | | ±25' |
| MAS DE 120 A 400 mm | ±10' | | ±15' |
| MAS DE 400 mm | ±5' | | ±10' |

**LINEAL**

| GRADO TOLERANCIA | FINO | MEDIO | GRUESO |
|---|---|---|---|
| HASTA 3 mm | ±0,05 | ±0,10 | ±0,15 |
| MAS DE 3 A 6 mm | ±0,05 | ±0,10 | ±0,20 |
| MAS DE 6 A 30 mm | ±0,10 | ±0,20 | ±0,50 |
| MAS DE 30 A 120 mm | ±0,15 | ±0,30 | ±0,80 |
| MAS DE 120 A 400 mm | ±0,20 | ±0,50 | ±1,20 |
| MAS DE 400 A 1000 mm | ±0,30 | ±0,80 | ±2,00 |
| MAS DE 1000 A 2000 mm | ±0,50 | ±1,20 | ±3,00 |

**COMÚN A**

| MODELO | Ud. | MODELO | Ud. | MODELO | Ud. | MODELO | Ud. | MODELO |
|---|---|---|---|---|---|---|---|---|
| MFP-180-F | 1 | | | | | | | |
| | | | | | | | | |
| | | | | | | | | |

| | | | |
|---|---|---|---|
| A4 | Nombre | Fecha | FAGOR |
| Dibujado | A.J.GONZALEZ | Dic-2010 | |
| Modificado | . | . | |
| Escala 1:25 | MFP-180-GN /F | | Código máquina: CODIGO |

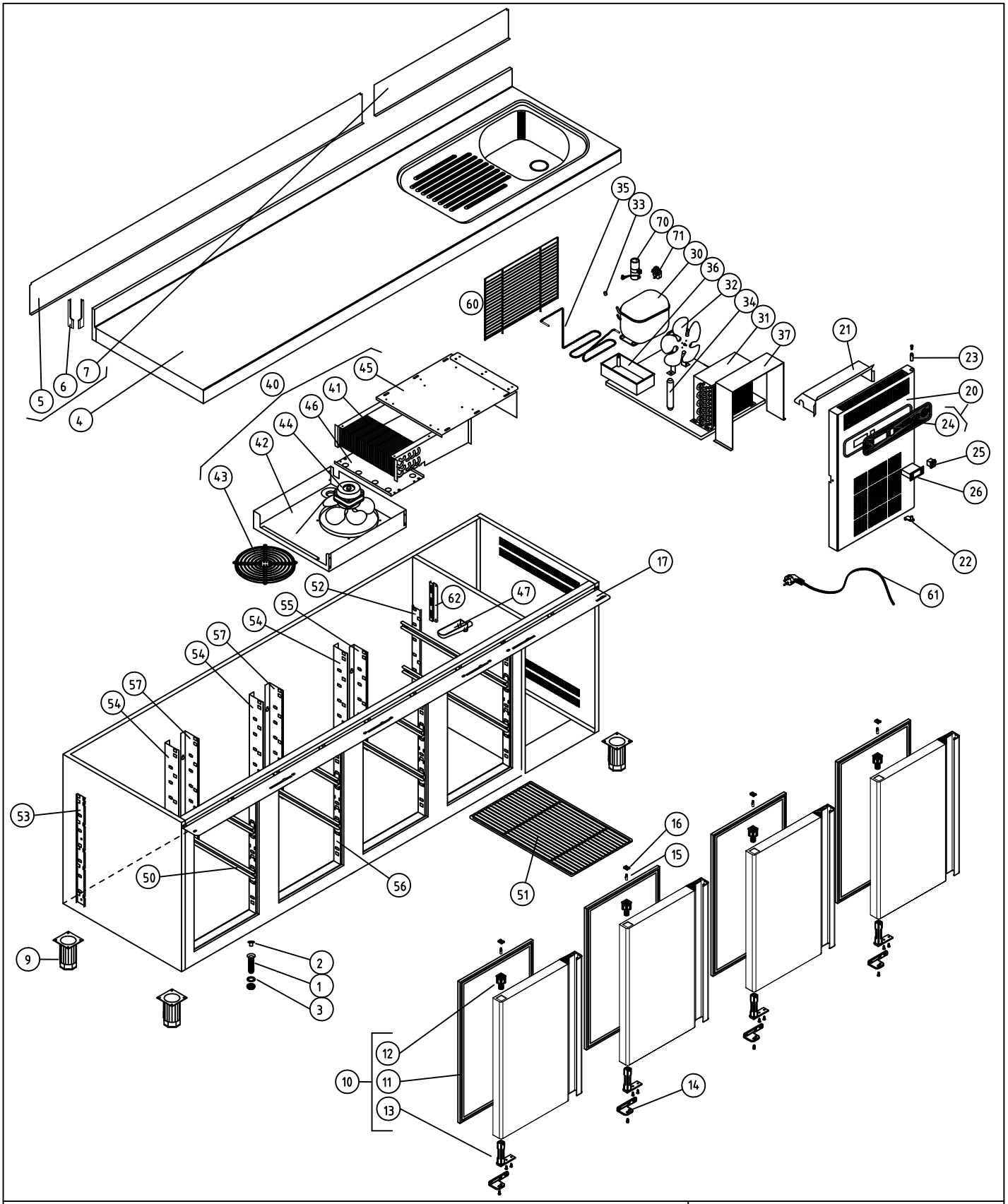


| | |
|---|---|
| MFP-225-GN__F | COD. PIEZA: X |
| COTAS SIN TOLERANCIA DIN 7168-f | Material: MATERIAL ESPESOR |
| | Acabado: ACABADO |

| | | | | |
|---|---|---|---|---|
| | | | SUSTITUYE A: | . |
| | | | SUSTITUIDO POR: | . |

| ANGULAR | GRADO TOLERANCIA | FINO | MEDIO | GRUESO |
|---|---|---|---|---|
| | HASTA 10 mm | ±1° | | ±1° 30' |
| | MAS DE 10 A 50 mm | ±30' | | ±50' |
| | MAS DE 50 A 120 mm | ±20' | | ±25' |
| | MAS DE 120 A 400 mm | ±10' | | ±15' |
| | MAS DE 400 mm | ±5' | | ±10' |

| LINEAL | GRADO TOLERANCIA | FINO | MEDIO | GRUESO |
|---|---|---|---|---|
| | HASTA 3 mm | ±0,05 | ±0,10 | ±0,15 |
| | MAS DE 3 A 6 mm | ±0,05 | ±0,10 | ±0,20 |
| | MAS DE 6 A 30 mm | ±0,10 | ±0,20 | ±0,50 |
| | MAS DE 30 A 120 mm | ±0,15 | ±0,30 | ±0,80 |
| | MAS DE 120 A 400 mm | ±0,20 | ±0,50 | ±1,20 |
| | MAS DE 400 A 1000 mm | ±0,30 | ±0,80 | ±2,00 |
| | MAS DE 1000 A 2000 mm | ±0,50 | ±1,20 | ±3,00 |

| COMÚN A | MODELO | Ud. | MODELO | Ud. | MODELO | Ud. | MODELO | Ud. | MODELO |
|---|---|---|---|---|---|---|---|---|---|
| | MFP-225-F | 1 | | | | | | | |
| | | | | | | | | | |
| | | | | | | | | | |

| | | | |
|---|---|---|---|
| A4 | Nombre | Fecha | FAGOR |
| Dibujado | A.J.GONZALEZ | Dic-2010 | FAGOFRI |
| Modificado | . | . | |
| Escala 1:25 | MFP-225-GN__F | | Código máquina: CODIGO |

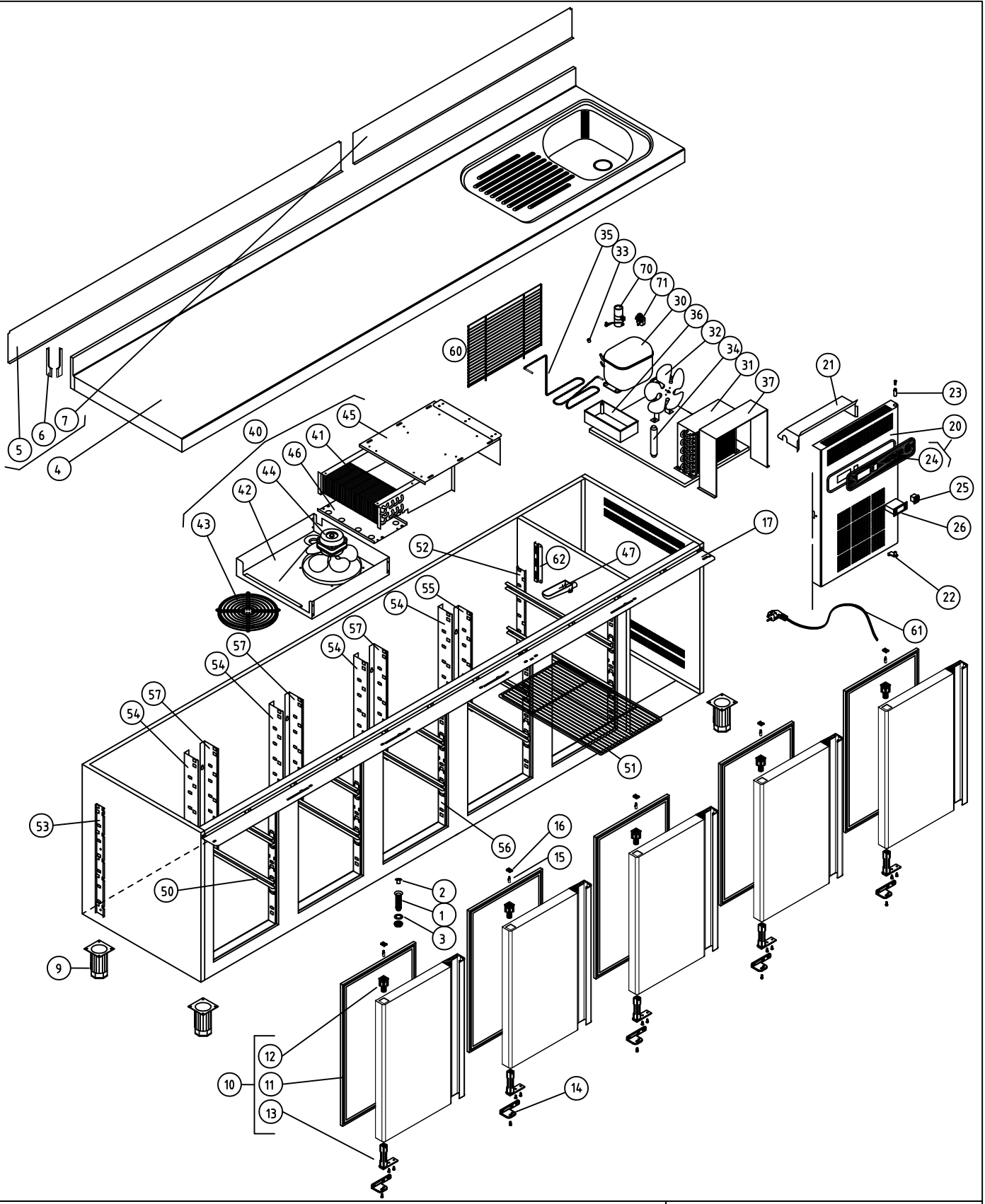


| | |
|---|---|
| MFP-270-GN__F | COD. PIEZA: 148314030000 |
| COTAS SIN TOLERANCIA DIN 7168-f | SUSTITUYE A: . |
| Material: MATERIAL ESPESOR | SUSTITUIDO POR: . |
| Acabado: ACABADO | |

| ANGULAR | FINO | MEDIO | GRUESO |
|---|---|---|---|
| HASTA 10 mm | ±1° | | ±1° 30' |
| MAS DE 10 A 50 mm | ±30' | | ±50' |
| MAS DE 50 A 120 mm | ±20' | | ±25' |
| MAS DE 120 A 400 mm | ±10' | | ±15' |
| MAS DE 400 mm | ±5' | | ±10' |

| LINEAL | FINO | MEDIO | GRUESO |
|---|---|---|---|
| HASTA 3 mm | ±0,05 | ±0,10 | ±0,15 |
| MAS DE 3 A 6 mm | ±0,05 | ±0,10 | ±0,20 |
| MAS DE 6 A 30 mm | ±0,10 | ±0,20 | ±0,50 |
| MAS DE 30 A 120 mm | ±0,15 | ±0,30 | ±0,80 |
| MAS DE 120 A 400 mm | ±0,20 | ±0,50 | ±1,20 |
| MAS DE 400 A 1000 mm | ±0,30 | ±0,80 | ±2,00 |
| MAS DE 1000 A 2000 mm | ±0,50 | ±1,20 | ±3,00 |

| COMÚN A | MODELO | Ud. | MODELO | Ud. | MODELO | Ud. | MODELO | Ud. | MODELO |
|---|---|---|---|---|---|---|---|---|---|
| | MFP-270-F | 1 | | | | | | | |
| | | | | | | | | | |
| | | | | | | | | | |

| | | | |
|---|---|---|---|
| A4 | Nombre | Fecha | FAGOR |
| Dibujado | A.J.GONZALEZ | Dic-2010 | FAGOFRI |
| Modificado | . | . | |
| Escala 1:25 | MFP-270-GN__F | | Código máquina: CODIGO |

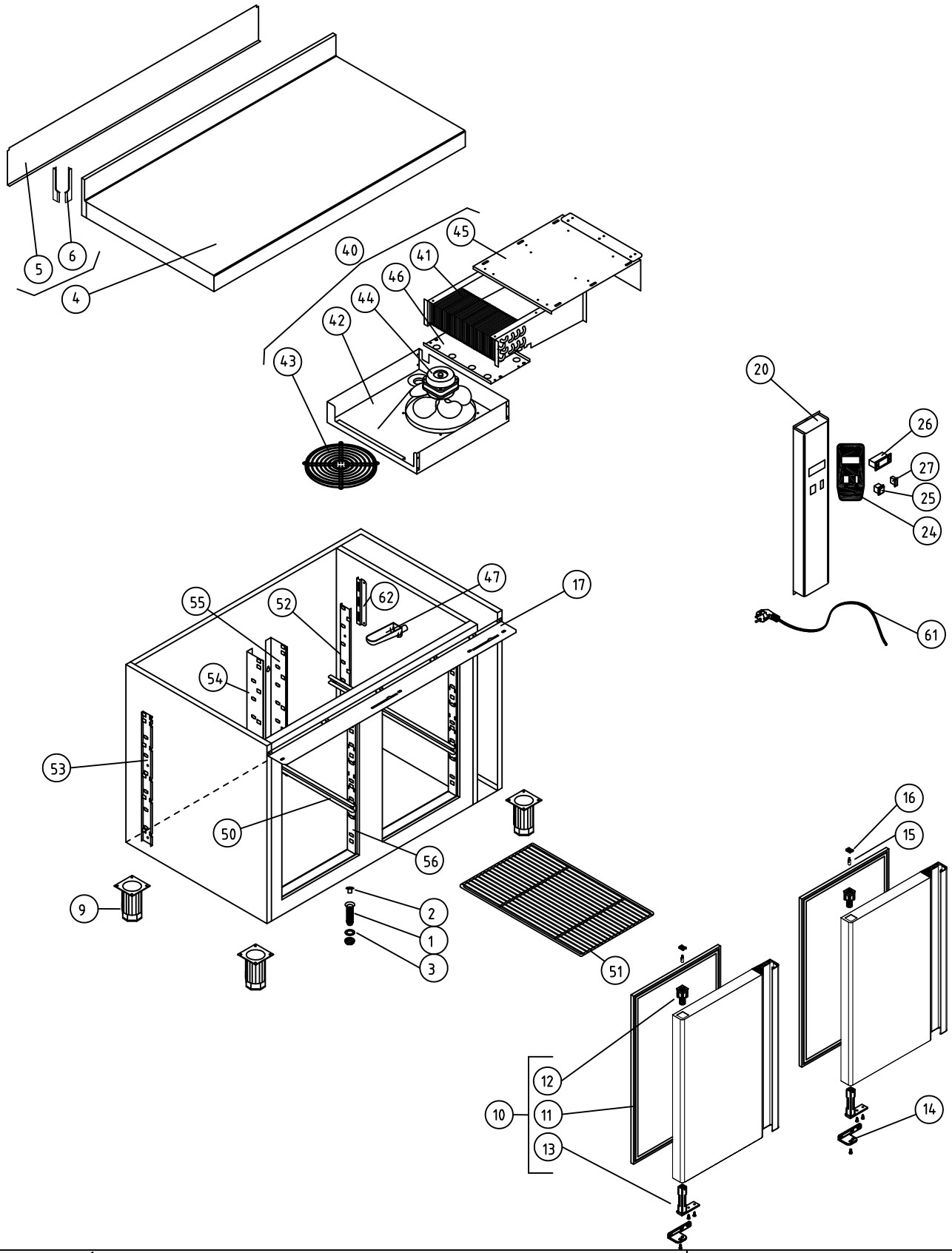


M1 MESAS FRÍAS

COD. PIEZA: 148311001000

COTAS SIN TOLERANCIA DIN 7168-f

Material: MATERIAL ESPESOR

SUSTITUYE A: .

Acabado: ACABADO

SUSTITUIDO POR: .

| | GRADO TOLERANCIA | FINO | MEDIO | GRUESO |
|---|---|---|---|---|
| ANGULAR | HASTA 10 mm | ±1° | | ±1° 30' |
| | MAS DE 10 A 50 mm | ±30' | | ±50' |
| | MAS DE 50 A 120 mm | ±20' | | ±25' |
| | MAS DE 120 A 400 mm | ±10' | | ±15' |
| | MAS DE 400 mm | ±5' | | ±10' |

| | GRADO TOLERANCIA | FINO | MEDIO | GRUESO |
|---|---|---|---|---|
| LINEAL | HASTA 3 mm | ±0,05 | ±0,10 | ±0,15 |
| | MAS DE 3 A 6 mm | ±0,05 | ±0,10 | ±0,20 |
| | MAS DE 6 A 30 mm | ±0,10 | ±0,20 | ±0,50 |
| | MAS DE 30 A 120 mm | ±0,15 | ±0,30 | ±0,80 |
| | MAS DE 120 A 400 mm | ±0,20 | ±0,50 | ±1,20 |
| | MAS DE 400 A 1000 mm | ±0,30 | ±0,80 | ±2,00 |
| | MAS DE 1000 A 2000 mm | ±0,50 | ±1,20 | ±3,00 |

COMÚN A

| MODELO | Ud. | MODELO | Ud. | MODELO | Ud. | MODELO | Ud. | MODELO |
|---|---|---|---|---|---|---|---|---|
| MFP-102-R | 1 | | | | | | | |
| | | | | | | | | |
| | | | | | | | | |

| | | | |
|---|---|---|---|
| A4 | Nombre | Fecha | FAGOR |
| Dibujado | A.J.GONZALEZ | Dic-2010 | FAGOR |
| Modificado | . | . | FAGOR |

Escala 1:22

# RECAMBIOS MFP-102-GN_R

Código máquina: CODIGO

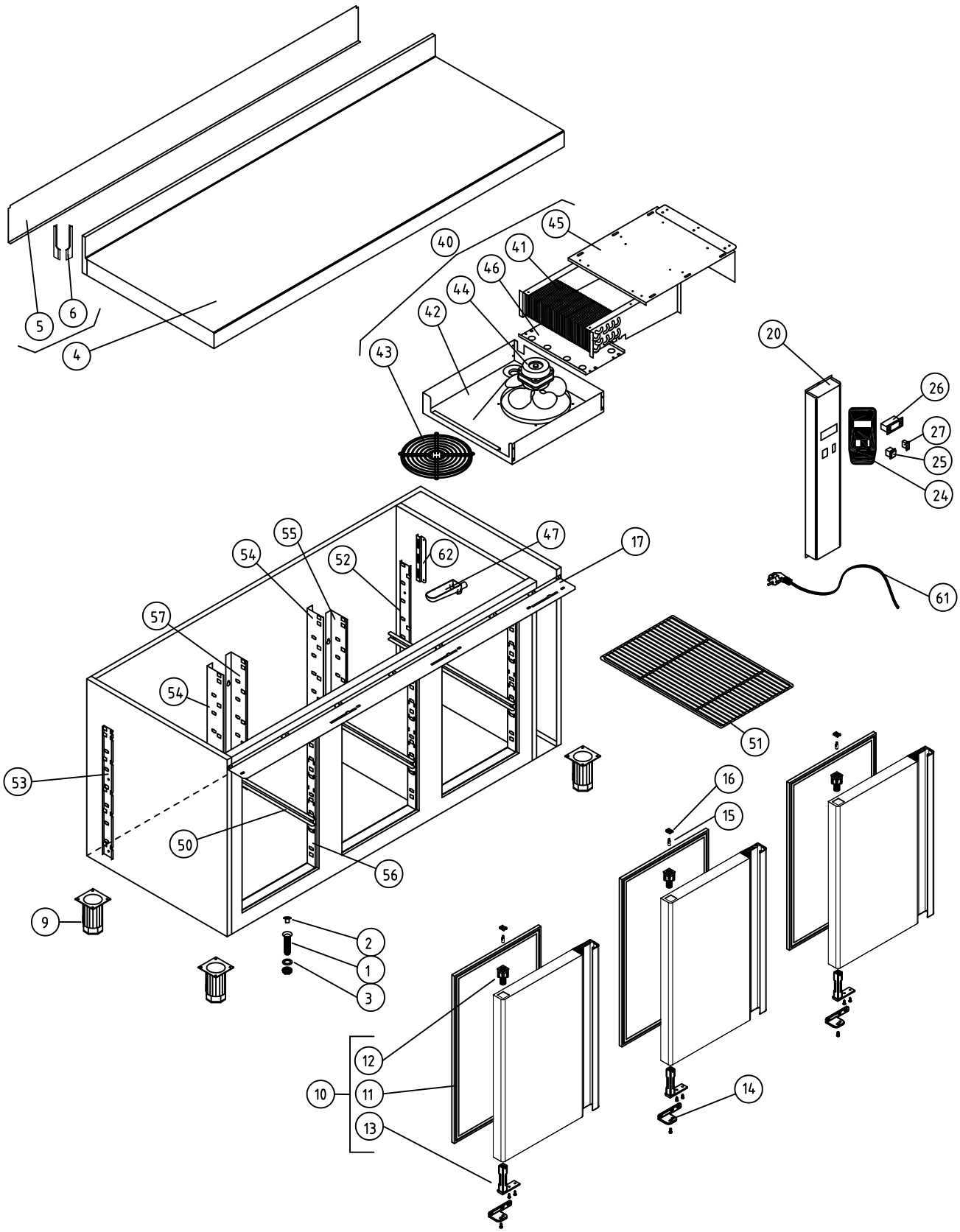


M1 MESAS FRÍAS

COD. PIEZA: 148312001000

COTAS SIN TOLERANCIA DIN 7168-f

Material: MATERIAL ESPESOR

SUSTITUYE A: .

Acabado: ACABADO

SUSTITUIDO POR: .

| ANGULAR | GRADO TOLERANCIA | FINO | MEDIO | GRUESO |
|---|---|---|---|---|
| | HASTA 10 mm | ±1° | | ±1° 30' |
| | MAS DE 10 A 50 mm | ±30' | | ±50' |
| | MAS DE 50 A 120 mm | ±20' | | ±25' |
| | MAS DE 120 A 400 mm | ±10' | | ±15' |
| | MAS DE 400 mm | ±5' | | ±10' |

| LINEAL | GRADO TOLERANCIA | FINO | MEDIO | GRUESO |
|---|---|---|---|---|
| | HASTA 3 mm | ±0,05 | ±0,10 | ±0,15 |
| | MAS DE 3 A 6 mm | ±0,05 | ±0,10 | ±0,20 |
| | MAS DE 6 A 30 mm | ±0,10 | ±0,20 | ±0,50 |
| | MAS DE 30 A 120 mm | ±0,15 | ±0,30 | ±0,80 |
| | MAS DE 120 A 400 mm | ±0,20 | ±0,50 | ±1,20 |
| | MAS DE 400 A 1000 mm | ±0,30 | ±0,80 | ±2,00 |
| | MAS DE 1000 A 2000 mm | ±0,50 | ±1,20 | ±3,00 |

COMÚN A

| MODELO | Ud. | MODELO | Ud. | MODELO | Ud. | MODELO | Ud. | MODELO |
|---|---|---|---|---|---|---|---|---|
| MFP-147-R | 1 | | | | | | | |
| | | | | | | | | |
| | | | | | | | | |

| A4 | Nombre | Fecha |
|---|---|---|
| Dibujado | A.J.GONZALEZ | Dic-2010 |
| Modificado | . | . |

FAGOR

F A G O F R I

Escala 1:22

RECAMBIOS MFP-147-GN_R

Código máquina: CODIGO

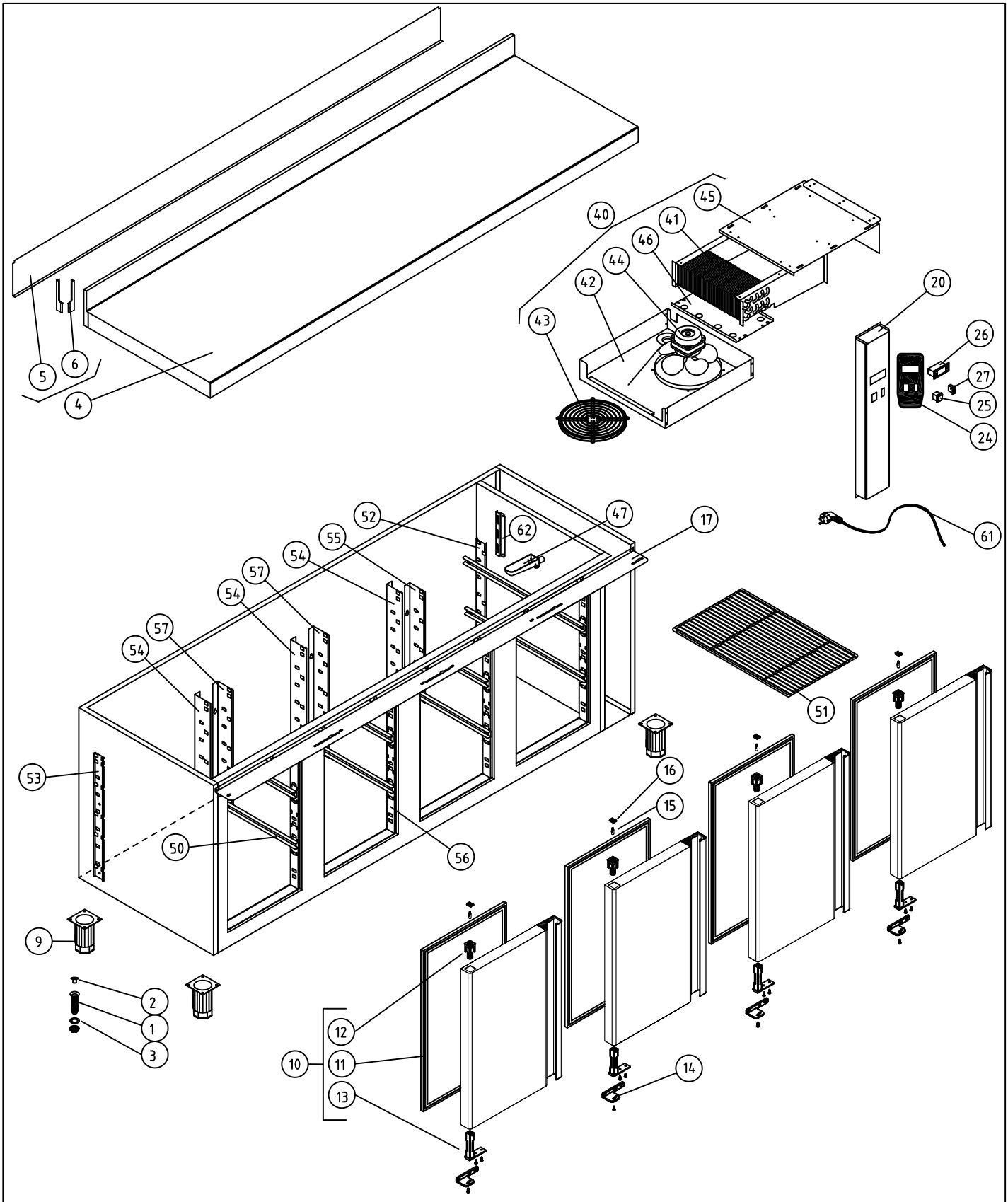


M1 MESAS FRÍAS

COD. PIEZA: 148313001000

COTAS SIN TOLERANCIA DIN 7168-f

Material: MATERIAL ESPESOR

SUSTITUYE A: .

Acabado: ACABADO

SUSTITUIDO POR: .

| ANGULAR | GRADO TOLERANCIA | FINO | MEDIO | GRUESO |
|---|---|---|---|---|
| | HASTA 10 mm | ±1° | | ±1° 30' |
| | MAS DE 10 A 50 mm | ±30' | | ±50' |
| | MAS DE 50 A 120 mm | ±20' | | ±25' |
| | MAS DE 120 A 400 mm | ±10' | | ±15' |
| | MAS DE 400 mm | ±5' | | ±10' |

| LINEAL | GRADO TOLERANCIA | FINO | MEDIO | GRUESO |
|---|---|---|---|---|
| | HASTA 3 mm | ±0,05 | ±0,10 | ±0,15 |
| | MAS DE 3 A 6 mm | ±0,05 | ±0,10 | ±0,20 |
| | MAS DE 6 A 30 mm | ±0,10 | ±0,20 | ±0,50 |
| | MAS DE 30 A 120 mm | ±0,15 | ±0,30 | ±0,80 |
| | MAS DE 120 A 400 mm | ±0,20 | ±0,50 | ±1,20 |
| | MAS DE 400 A 1000 mm | ±0,30 | ±0,80 | ±2,00 |
| | MAS DE 1000 A 2000 mm | ±0,50 | ±1,20 | ±3,00 |

COMÚN A

| MODELO | Ud. | MODELO | Ud. | MODELO | Ud. | MODELO | Ud. | MODELO |
|---|---|---|---|---|---|---|---|---|
| MFP-192-R | 1 | | | | | | | |
| | | | | | | | | |
| | | | | | | | | |

| A4 | Nombre | Fecha |
|---|---|---|
| Dibujado | A.J.GONZALEZ | Dic-2010 |
| Modificado | . | . |

FAGOR

F A G O F R I

Escala 1:22

RECAMBIOS MFP-192-GN_R

Código máquina: CODIGO

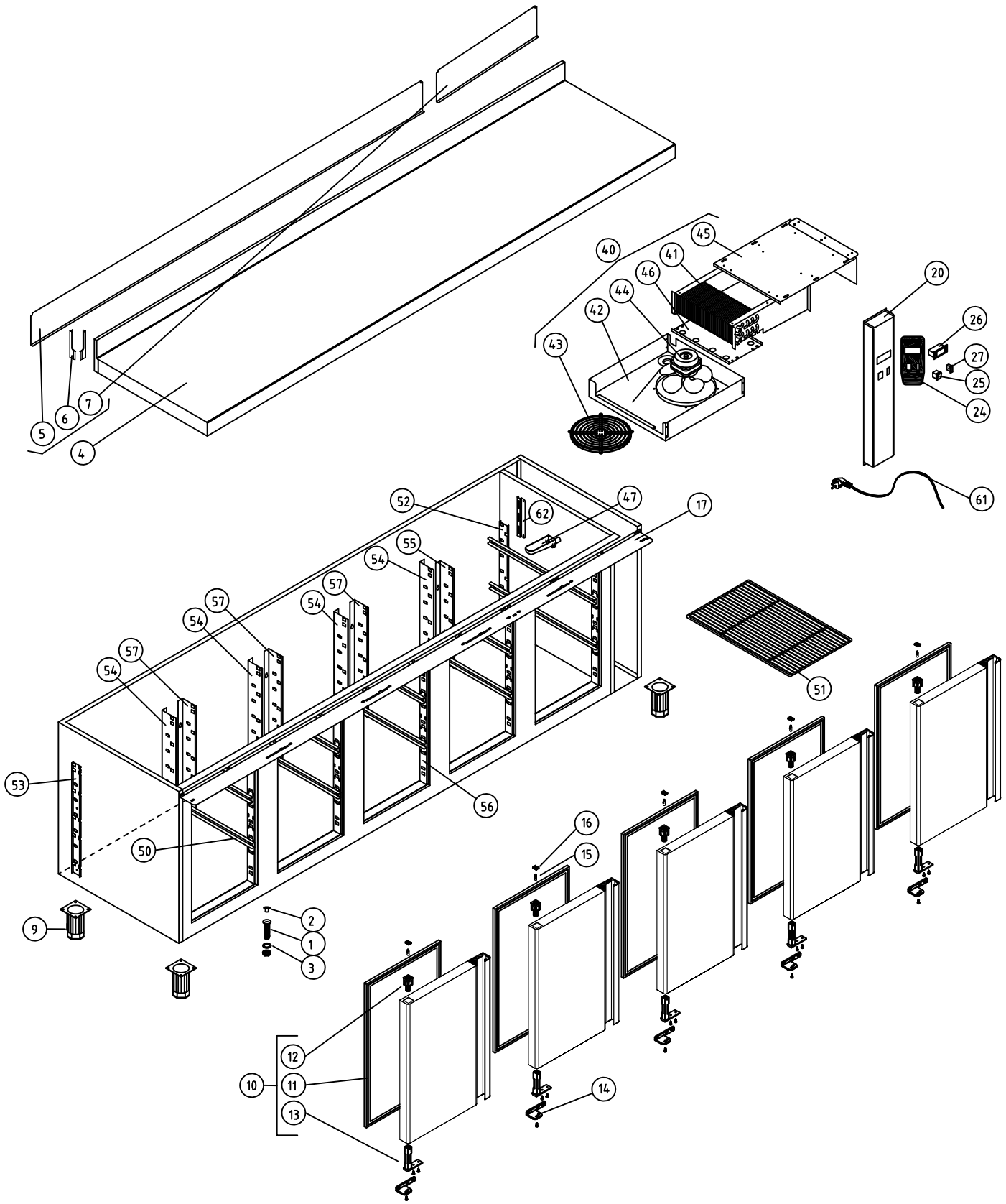


| | | | | |
|---|---|---|---|---|
| | | | | COD. PIEZA: X |
| COTAS SIN TOLERANCIA DIN 7168-f | | | | Material: MATERIAL ESPESOR |
| | | | | Acabado: ACABADO |

| | GRADO TOLERANCIA | FINO | MEDIO | GRUESO |
|---|---|---|---|---|
| ANGULAR | HASTA 10 mm | ±1° | | ±1° 30' |
| | MAS DE 10 A 50 mm | ±30' | | ±50' |
| | MAS DE 50 A 120 mm | ±20' | | ±25' |
| | MAS DE 120 A 400 mm | ±10' | | ±15' |
| | MAS DE 400 mm | ±5' | | ±10' |

| | GRADO TOLERANCIA | FINO | MEDIO | GRUESO |
|---|---|---|---|---|
| LINEAL | HASTA 3 mm | ±0,05 | ±0,10 | ±0,15 |
| | MAS DE 3 A 6 mm | ±0,05 | ±0,10 | ±0,20 |
| | MAS DE 6 A 30 mm | ±0,10 | ±0,20 | ±0,50 |
| | MAS DE 30 A 120 mm | ±0,15 | ±0,30 | ±0,80 |
| | MAS DE 120 A 400 mm | ±0,20 | ±0,50 | ±1,20 |
| | MAS DE 400 A 1000 mm | ±0,30 | ±0,80 | ±2,00 |
| | MAS DE 1000 A 2000 mm | ±0,50 | ±1,20 | ±3,00 |

SUSTITUYE A: .

SUSTITUIDO POR: .

| COMÚN A | MODELO | Ud. | MODELO | Ud. | MODELO | Ud. | MODELO | Ud. | MODELO |
|---|---|---|---|---|---|---|---|---|---|
| | MFP-237-R | 1 | | | | | | | |
| | | | | | | | | | |
| | | | | | | | | | |

| | | | |
|---|---|---|---|
| A4 | Nombre | Fecha | FAGOR FAGOR FRI |
| Dibujado | A.J.GONZALEZ | Dic-2010 | |
| Modificado | . | . | |
| Escala 1:25 | MFP-237-GN_R | | Código máquina: CODIGO |

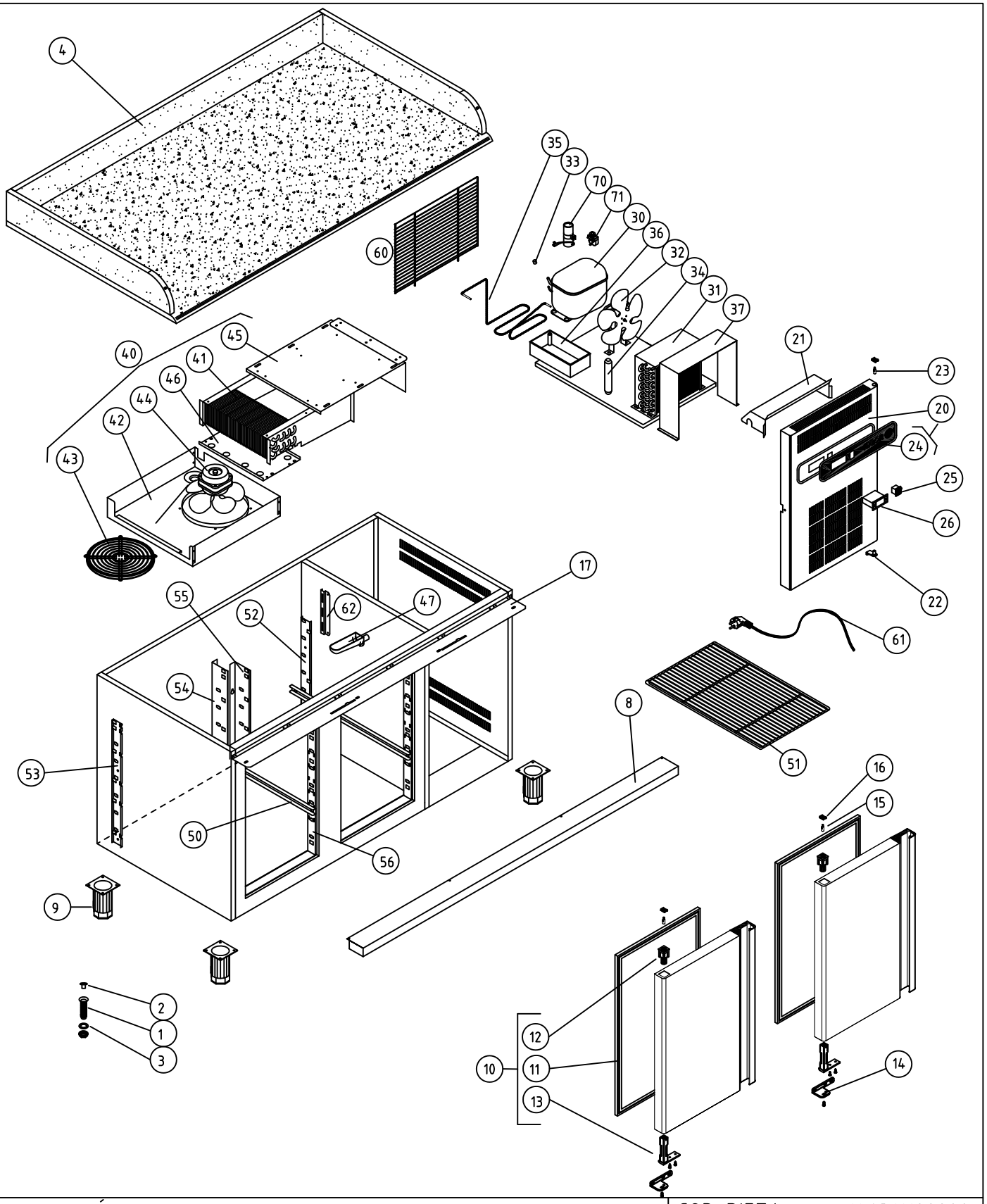


M1 MESAS FRÍAS

COD. PIEZA: 148311100000

COTAS SIN TOLERANCIA DIN 7168-f

Material: .

SUSTITUYE A: .

Acabado: .

SUSTITUIDO POR: .

| | GRADO TOLERANCIA | FINO | MEDIO | GRUESO |
|---|---|---|---|---|
| ANGULAR | HASTA 10 mm | ±1° | | ±1° 30' |
| | MAS DE 10 A 50 mm | ±30' | | ±50' |
| | MAS DE 50 A 120 mm | ±20' | | ±25' |
| | MAS DE 120 A 400 mm | ±10' | | ±15' |
| | MAS DE 400 mm | ±5' | | ±10' |

| | GRADO TOLERANCIA | FINO | MEDIO | GRUESO |
|---|---|---|---|---|
| LINEAL | HASTA 3 mm | ±0,05 | ±0,10 | ±0,15 |
| | MAS DE 3 A 6 mm | ±0,05 | ±0,10 | ±0,20 |
| | MAS DE 6 A 30 mm | ±0,10 | ±0,20 | ±0,50 |
| | MAS DE 30 A 120 mm | ±0,15 | ±0,30 | ±0,80 |
| | MAS DE 120 A 400 mm | ±0,20 | ±0,50 | ±1,20 |
| | MAS DE 400 A 1000 mm | ±0,30 | ±0,80 | ±2,00 |
| | MAS DE 1000 A 2000 mm | ±0,50 | ±1,20 | ±3,00 |

| COMÚN A | MODELO | Ud. | MODELO | Ud. | MODELO | Ud. | MODELO | Ud. | MODELO |
|---|---|---|---|---|---|---|---|---|---|
| | MFPG-135-GN | 1 | | | | | | | |
| | | | | | | | | | |
| | | | | | | | | | |

| | | | |
|---|---|---|---|
| A4 | Nombre | Fecha | FAGOR |
| Dibujado | A.J.GONZALEZ | Dic-2010 | |
| Modificado | . | . | |

Escala 1:22

RECAMBIOS MFPG-135-GN

Código máquina: .

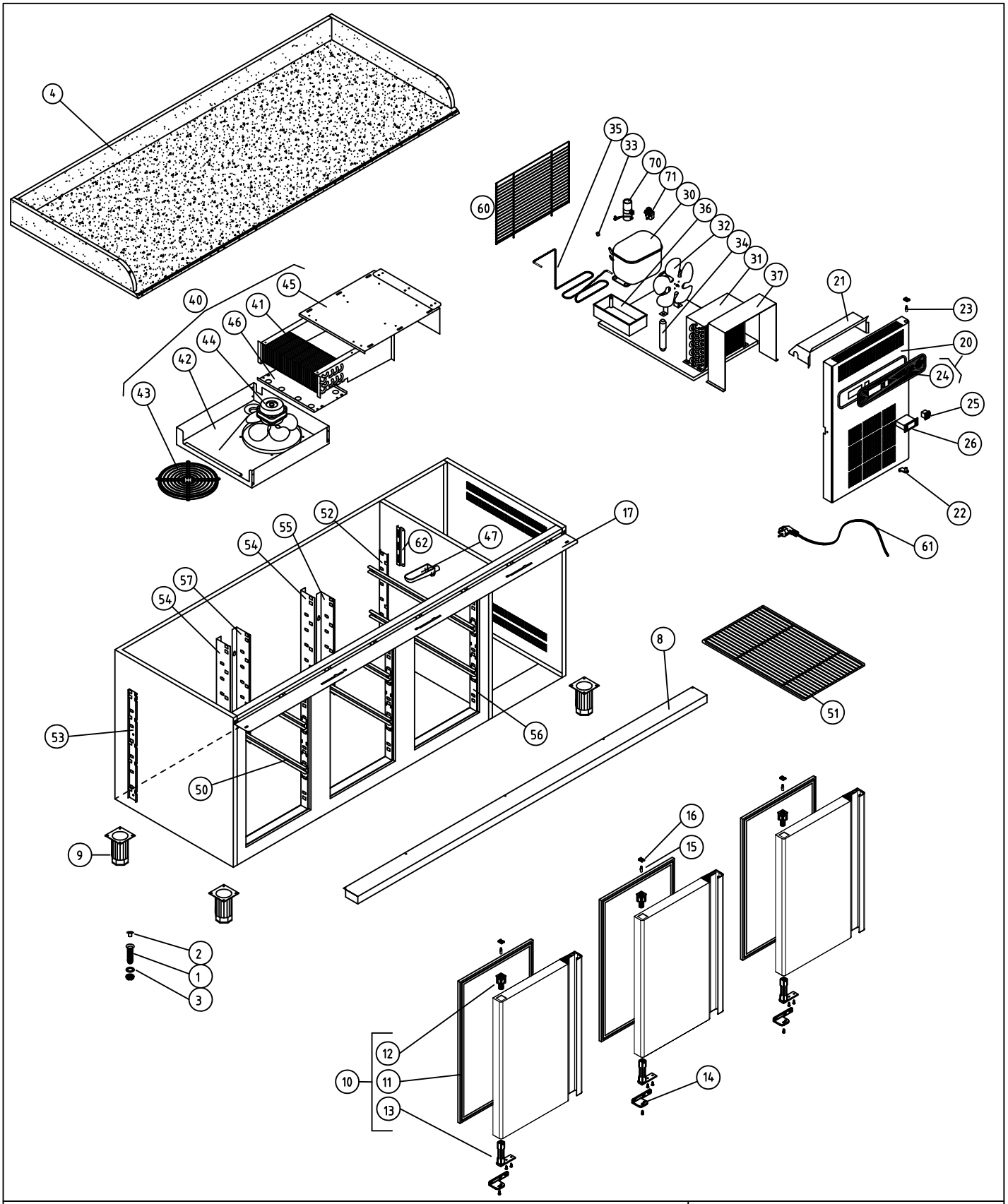


.

COD. PIEZA: 148312100000

SUSTITUYE A: .

SUSTITUIDO POR: .

COTAS SIN TOLERANCIA DIN 7168-f

Material: .

Acabado: .

| | GRADO TOLERANCIA | FINO | MEDIO | GRUESO |
|---|---|---|---|---|
| ANGULAR | HASTA 10 mm | ±1° | | ±1° 30' |
| | MAS DE 10 A 50 mm | ±30' | | ±50' |
| | MAS DE 50 A 120 mm | ±20' | | ±25' |
| | MAS DE 120 A 400 mm | ±10' | | ±15' |
| | MAS DE 400 mm | ±5' | | ±10' |

| | GRADO TOLERANCIA | FINO | MEDIO | GRUESO |
|---|---|---|---|---|
| LINEAL | HASTA 3 mm | ±0,05 | ±0,10 | ±0,15 |
| | MAS DE 3 A 6 mm | ±0,05 | ±0,10 | ±0,20 |
| | MAS DE 6 A 30 mm | ±0,10 | ±0,20 | ±0,50 |
| | MAS DE 30 A 120 mm | ±0,15 | ±0,30 | ±0,80 |
| | MAS DE 120 A 400 mm | ±0,20 | ±0,50 | ±1,20 |
| | MAS DE 400 A 1000 mm | ±0,30 | ±0,80 | ±2,00 |
| | MAS DE 1000 A 2000 mm | ±0,50 | ±1,20 | ±3,00 |

| COMÚN A | MODELO | Ud. | MODELO | Ud. | MODELO | Ud. | MODELO | Ud. | MODELO |
|---|---|---|---|---|---|---|---|---|---|
| | MFPG-180 | 1 | | | | | | | |
| | | | | | | | | | |
| | | | | | | | | | |

| | | | |
|---|---|---|---|
| A4 | Nombre | Fecha | FAGOR |
| Dibujado | A.J.GONZALEZ | Dic-2010 | F A G O F R I |
| Modificado | . | . | |

Escala 1:25

MFPG-180-GN

Código máquina: CODIGO

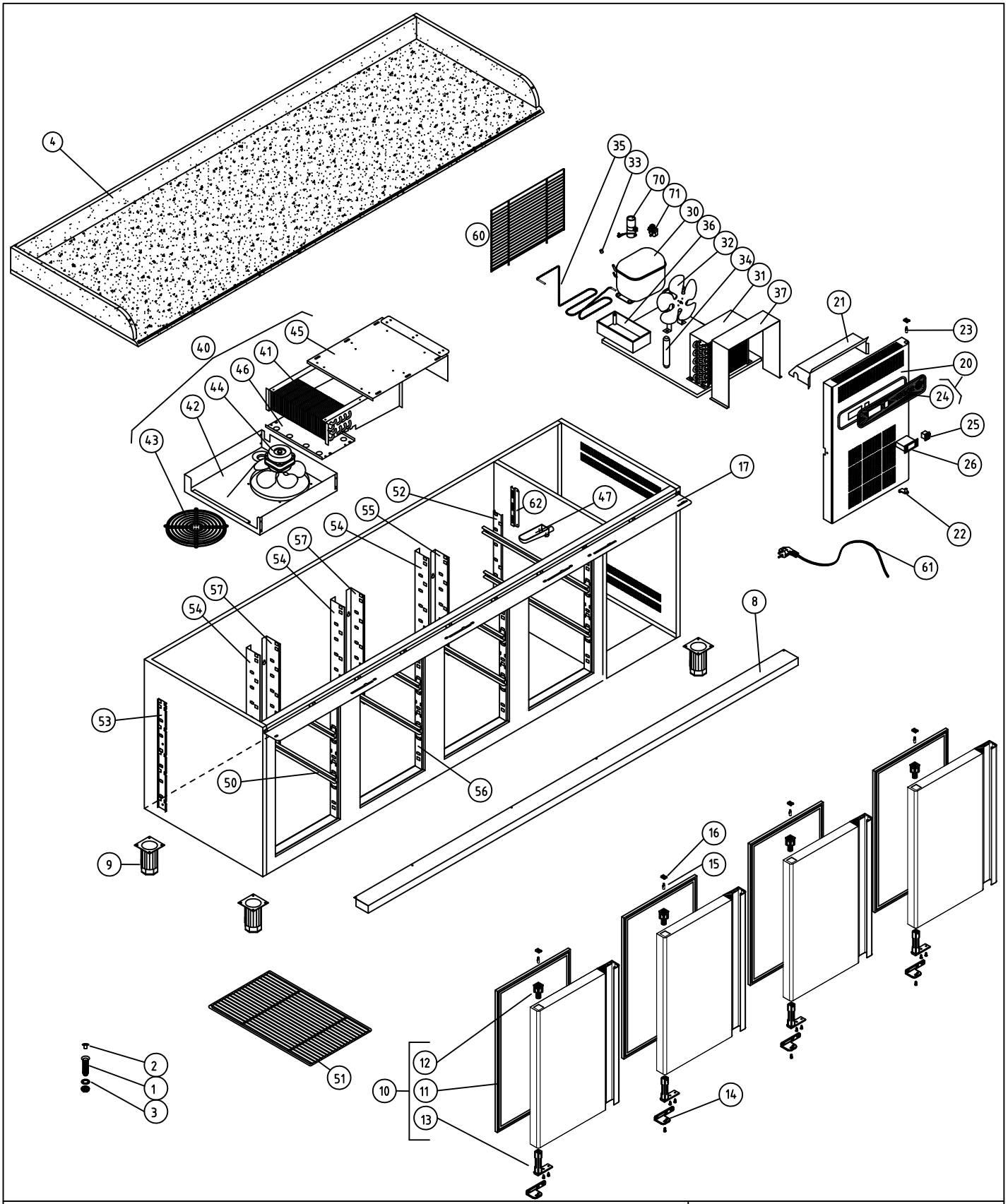


.

COD. PIEZA: 148313100000

COTAS SIN TOLERANCIA DIN 7168-f

Material: .

SUSTITUYE A: .

Acabado: .

SUSTITUIDO POR: .

| | GRADO TOLERANCIA | FINO | MEDIO | GRUESO |
|---|---|---|---|---|
| ANGULAR | HASTA 10 mm | ±1° | | ±1° 30' |
| | MAS DE 10 A 50 mm | ±30' | | ±50' |
| | MAS DE 50 A 120 mm | ±20' | | ±25' |
| | MAS DE 120 A 400 mm | ±10' | | ±15' |
| | MAS DE 400 mm | ±5' | | ±10' |

| | GRADO TOLERANCIA | FINO | MEDIO | GRUESO |
|---|---|---|---|---|
| LINEAL | HASTA 3 mm | ±0,05 | ±0,10 | ±0,15 |
| | MAS DE 3 A 6 mm | ±0,05 | ±0,10 | ±0,20 |
| | MAS DE 6 A 30 mm | ±0,10 | ±0,20 | ±0,50 |
| | MAS DE 30 A 120 mm | ±0,15 | ±0,30 | ±0,80 |
| | MAS DE 120 A 400 mm | ±0,20 | ±0,50 | ±1,20 |
| | MAS DE 400 A 1000 mm | ±0,30 | ±0,80 | ±2,00 |
| | MAS DE 1000 A 2000 mm | ±0,50 | ±1,20 | ±3,00 |

COMÚN A

| MODELO | Ud. | MODELO | Ud. | MODELO | Ud. | MODELO | Ud. | MODELO |
|---|---|---|---|---|---|---|---|---|
| MFPG-225 | 1 | | | | | | | |
| | | | | | | | | |
| | | | | | | | | |

| A4 | Nombre | Fecha |
|---|---|---|
| Dibujado | A.J.GONZALEZ | Dic-2010 |
| Modificado | . | . |

FAGOR

F A G O F R I

Escala 1:25

MFPG-225-GN

Código máquina: CODIGO