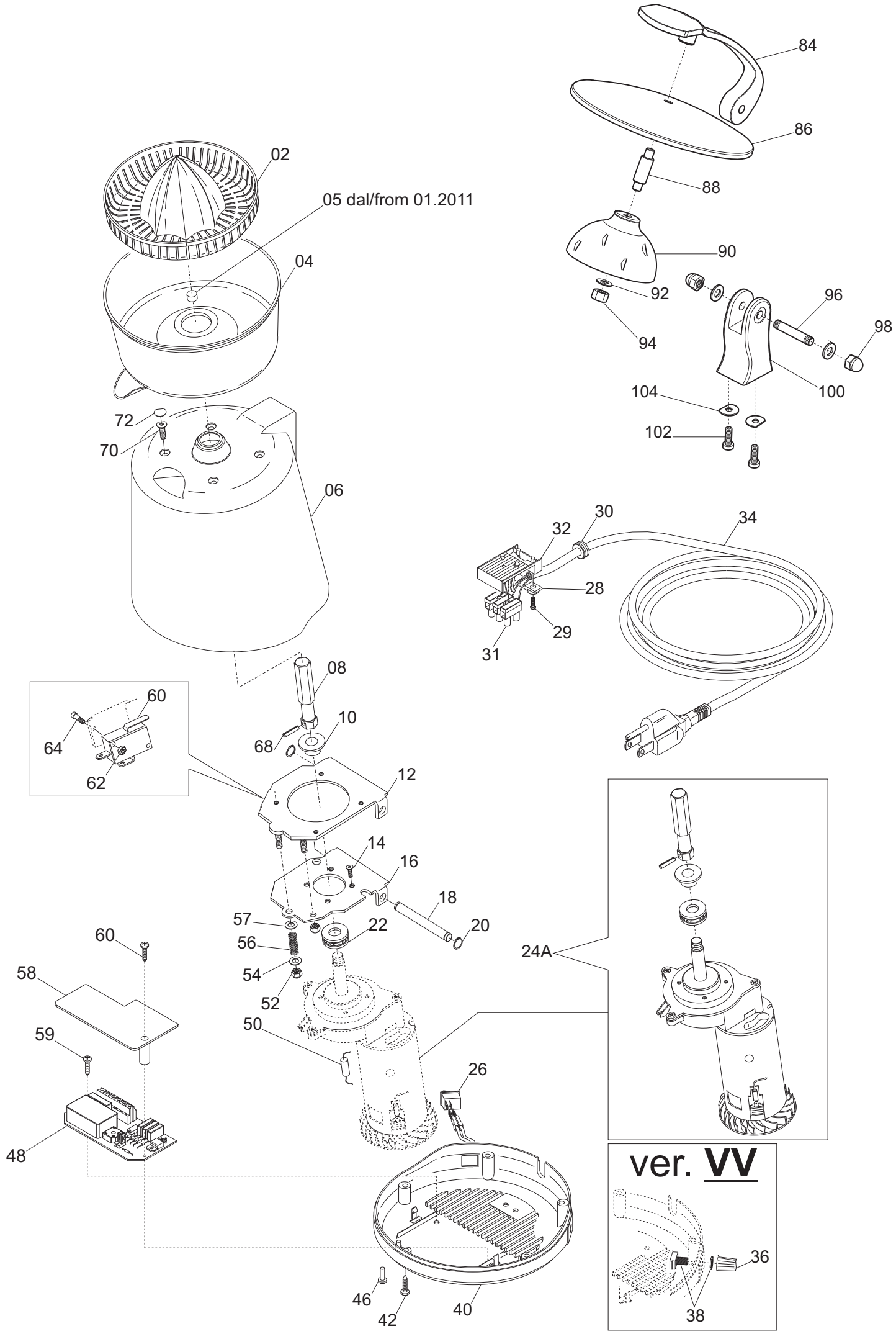
84
86
88
90
92
94
96
98
100
104
102
02
05 dal/from 01.2011
04
72
70
06
30
32
34
28
29
31
08
10
68
60
64
62
12
14
16
18
20
22
57
56
54
52
50
24A
60
58
59
48
26
46
42
40
ver. VV
36
38

APOLLO LEVA UL - until 2014.12

Riferi	Nome prodotto	Codice
4	VASCHETTA ACCIAIO PUL. PLL	IB2260700
5	CILINDRO COMPENSAZ. PIGNA PLL	IB4000721
6	CAMPANA NERA PLL	IB4070700
8	ESAGONO INOX PER PIGNA MRC	IB2080703
10	GUARNIZIONE ALBERO PLL	IB4180700
12	FLANGIA SUPERIORE MICRO PLL	IB2420700
14	VITE SVASATA CROCE IX M4X10	IB77VSC04X10
16	FLANGIA INFERIORE PLL	IB2420710
18	PERNO FLANGIA PLL	IB2080710
20	SEEGER INOX EST.08	IB77SE08
22	CUSCINETTO REGGISPINTA PLL	IB7300700
24A	MOTORE 110V/60 COMPL. PLL	IB9865137
26	INTERRUTTORE	IB5800100
28	PRESSACAVO PA 228 PLL	IB5900700
29	VITE AUT.TC CROCE ZINC. 3,5X13	IB76VCR03,5X13
30	PASSACAVO PVC DIAM.7 TRT	IB5890700
31	MORSETTIERA PA 27 12 POLI	IB5906410
34	CAVO ALIMENTAZIONE AMERICA	IB5503008
36	MANOPOLA VARIAT.VELOCITA	IB4200701
38	POTENZIOMETRO 100K X VARIATORE	IB5940010
40	FONDO CAMPANA NERO PLL/DRG	IB4000710
42	VITE AUT.TC CROCE ZINC. 3,5X13	IB76VCR03,5X13
46	KIT PIEDINO GOMMA (5 PZ)	IB4306402A
48	SCHEDA RADR.C.C. 110/60 PLL	IB5940708
52	DADO AUTOBL.M5 BL.IMPUGNAT. VRT	IB77D05A
54	RONDELL.INOX D 05 PLL	IB77R05
56	MOLLA PER FLANGIA PLL	IB76M0700
57	RONDELLA ZIN.05X15	IB76R05X15
58	CAPOTTINA SALVAG. PLL	IB4000715
59	VITE AUT.TC CROCE INOX 2,9X6,5	IB77VCR02,9X6,5
60	MICRO PER FLANGIA PLL	IB5820700
60	VITE AUT.TC CROCE INOX 2,9X9,5	IB77VCR02,9X9,5
62	DADO ZIN. M3 MEDIO PLL	IB76D03M
64	VITE TE INCASS.IX M3X16	IB77VEI03X16
68	SPINA ELASTICA INOX 02,5 X 14	IB77S02,5X14
70	VITE SVAS.CROCE IX M5X14	IB77VSC05X14
72	PIEDINI X VASCHETTA PLL	IB4180710
84	LEVA ANODIZZATA PLL	IB1280705
86	COPERTURA ACCIAIO LEVA PLL	IB2260715
88	DIST. INOX X LEVA PLL	IB2080716
90	LUNETTA ACCIAIO LEVA PLL	IB2260725
92	RONDELL.INOX D 08X15	IB77R08X15
94	DADO INOX MEDIO M 8 SX PLL	IB77D08MS
96	PRIGIONIERO ZINC.LEVA PLL	IB2020700
98	DADO INOX CIECO M 8 PLL	IB77DC08
100	SUPP.LEVA ANODIZZATA PLL	IB1280710
102	VITE TE INCASS.ZINC.M 6 X 16	IB76VEI06X16

104 RONDELLA ZIN. GLOVER D.6 IB76RG06