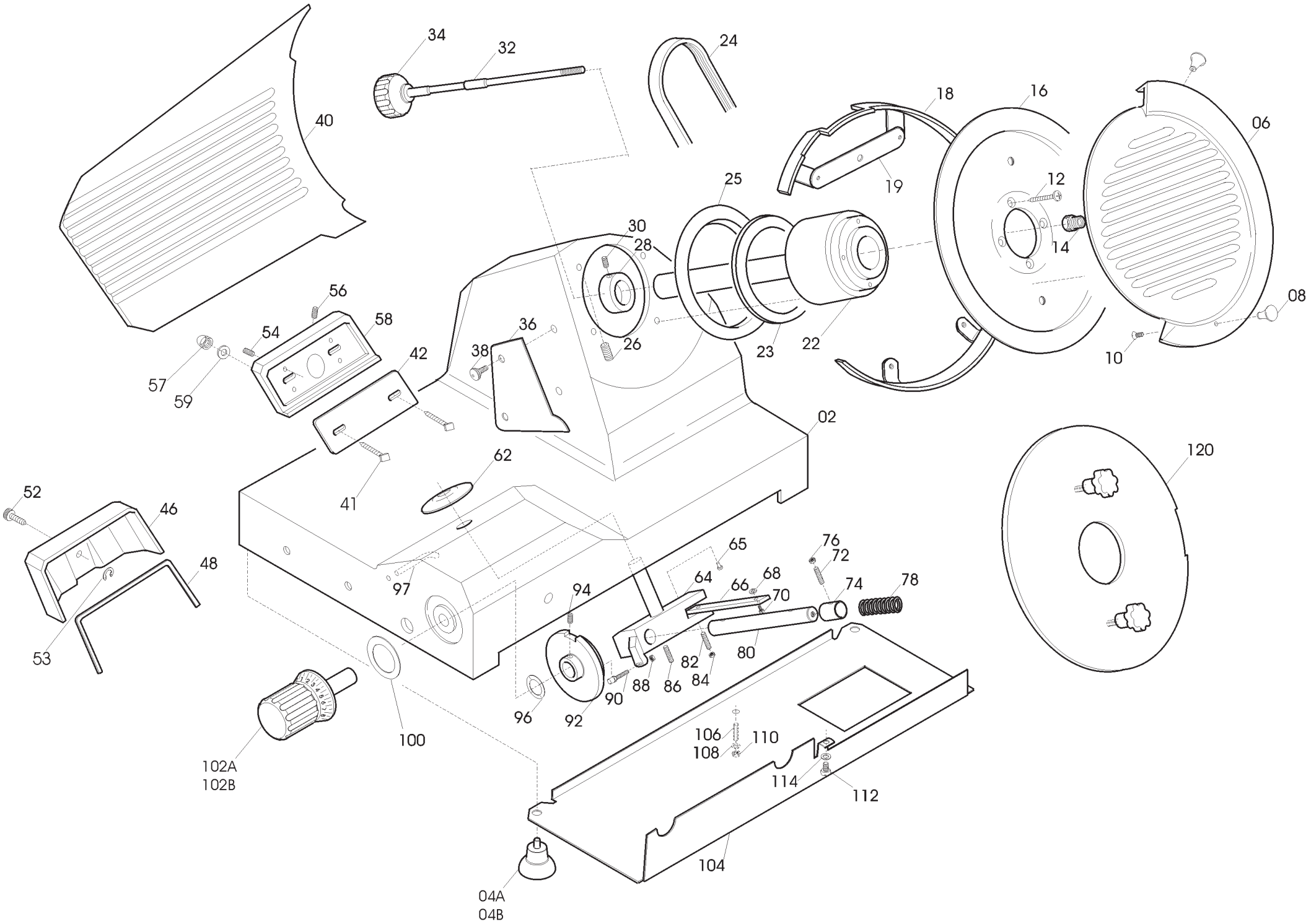

34
32
24
40
18
16
06
19
25
12
30
28
14
56
58
54
36
38
42
26
23
22
08
10
57
59
02
62
120
52
46
41
48
65
76
72
64
66
68
70
74
78
97
94
53
80
82
84
88
86
90
96
92
100
106
110
108
102A
102B
114
112
104
04A
04B

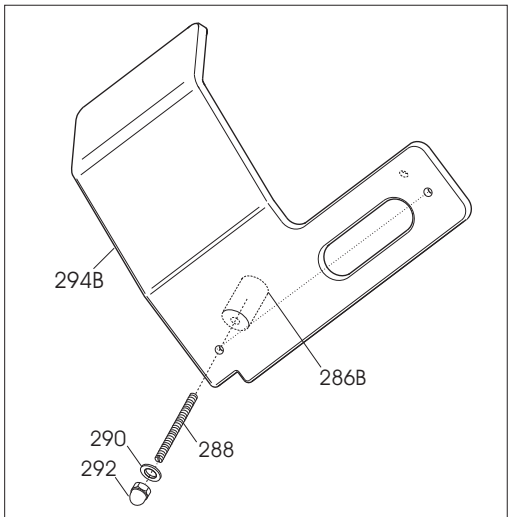

Interasse fori / distance between the holes: 248,5 mm

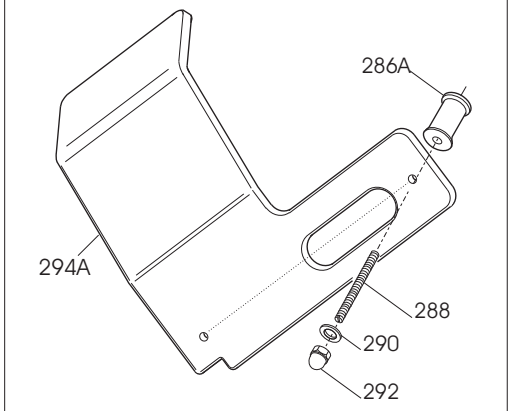

Interasse fori / distance between the holes: 190 mm

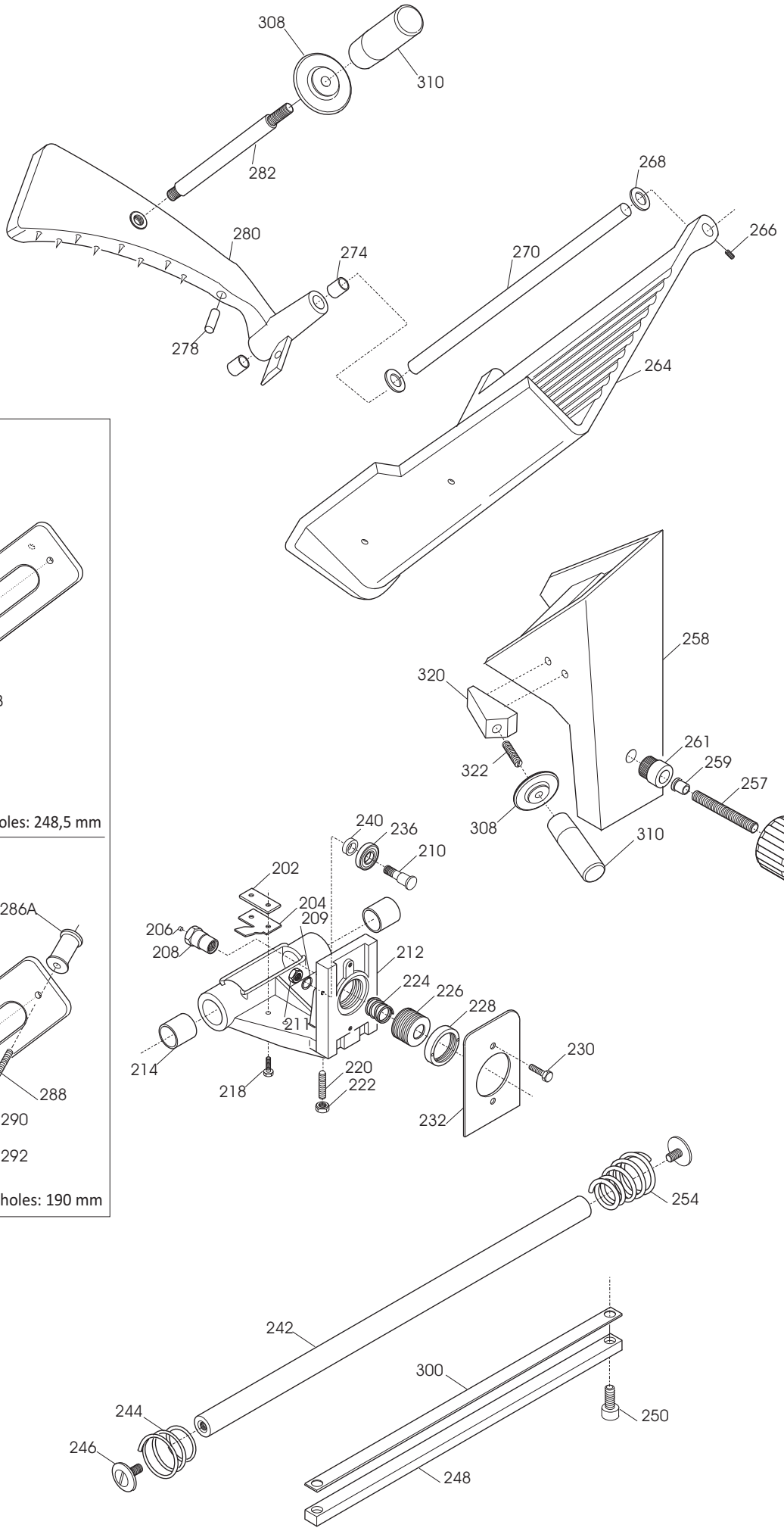

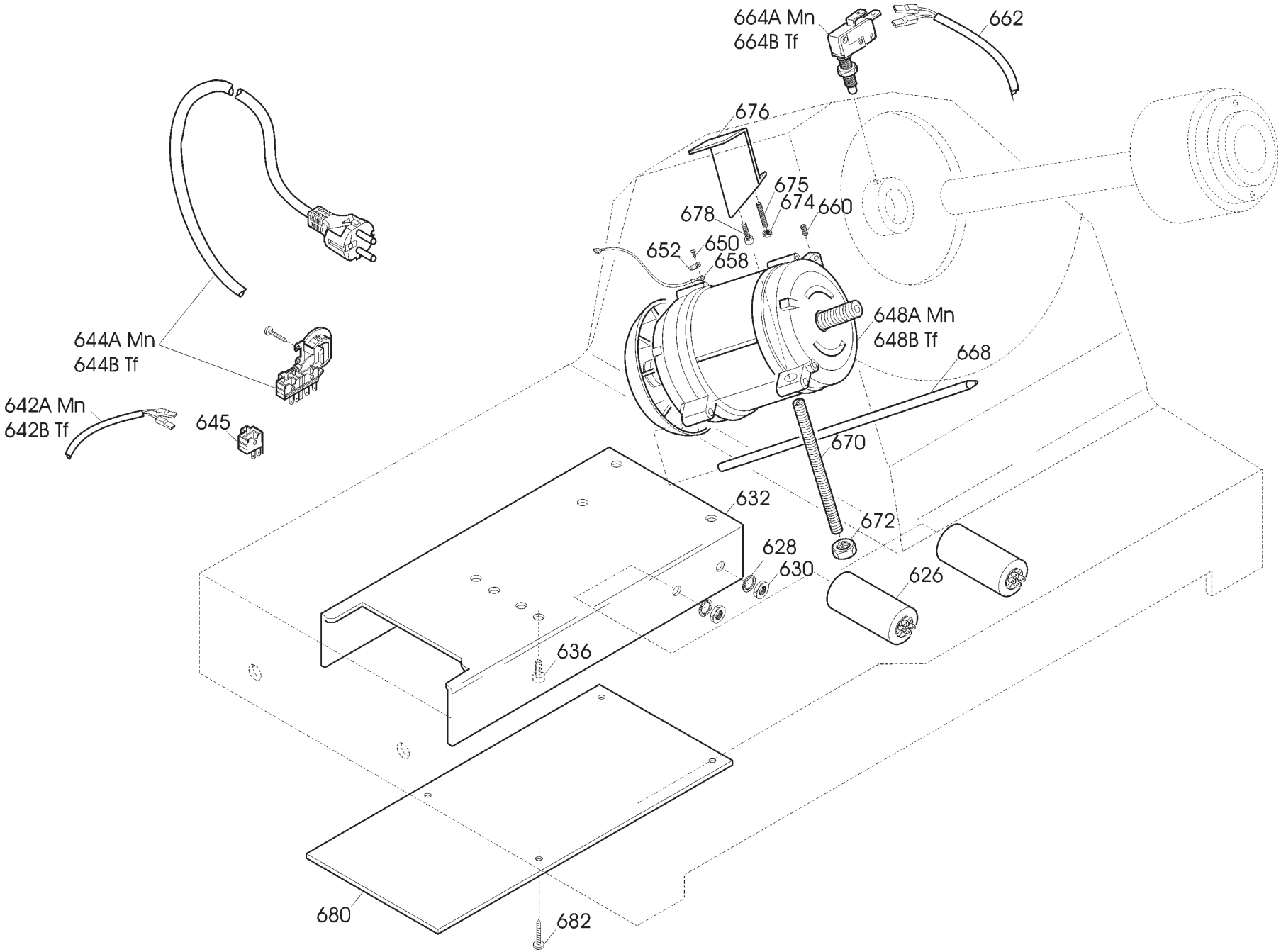
664A Mn
664B Tf
662
676
675
674
660
678
652
650
658
648A Mn
648B Tf
668
644A Mn
644B Tf
642A Mn
642B Tf
645
670
632
672
628
630
626
636
680
682

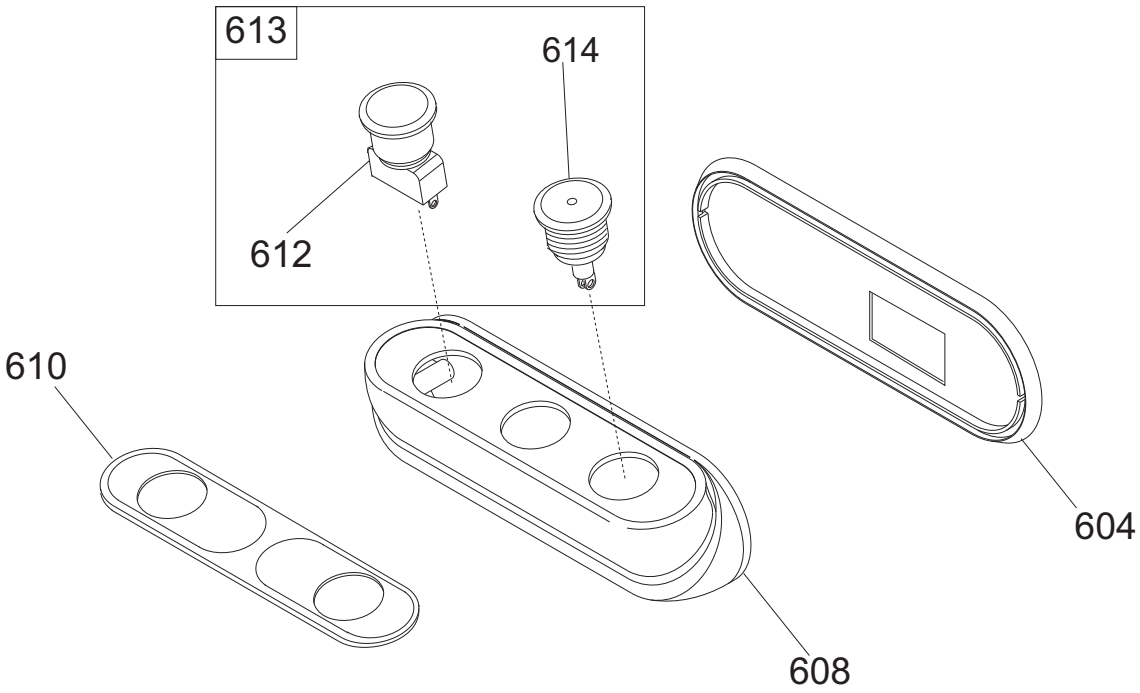
613
614
612
610
608
604

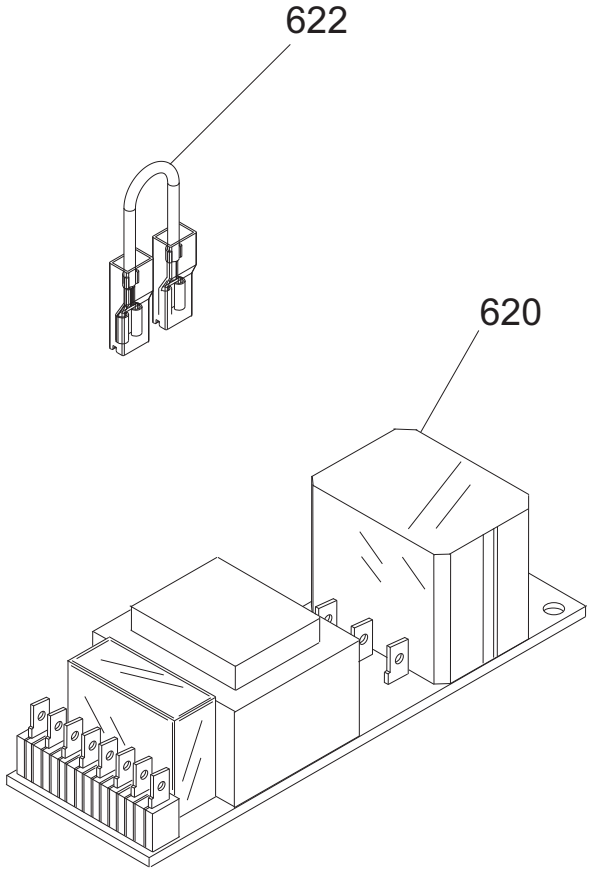
622
620

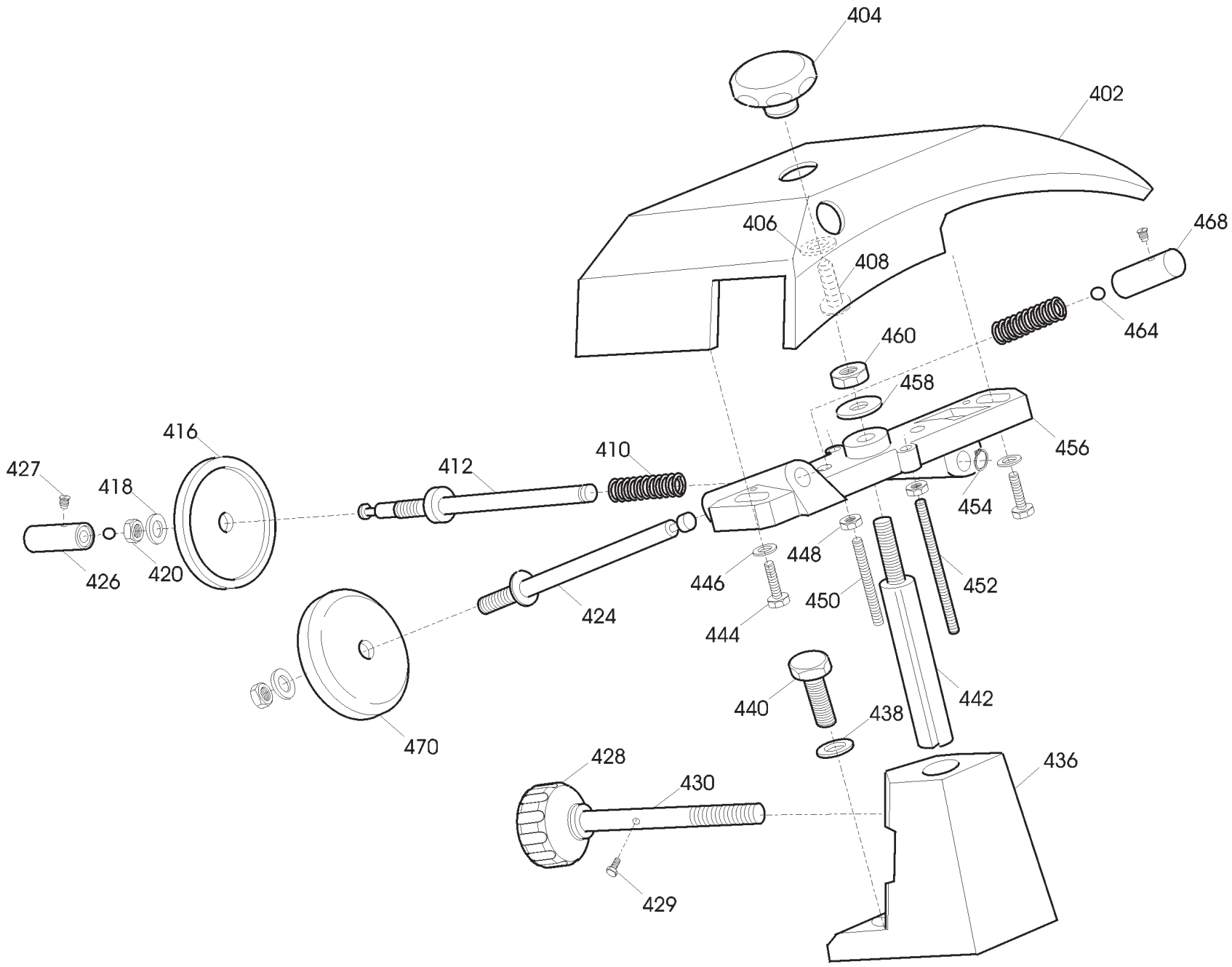
404
402
406
408
468
464
460
458
456
454
416
410
412
427
418
426
420
448
446
450
452
424
444
442
440
438
470
428
430
436
429