TAV. 2

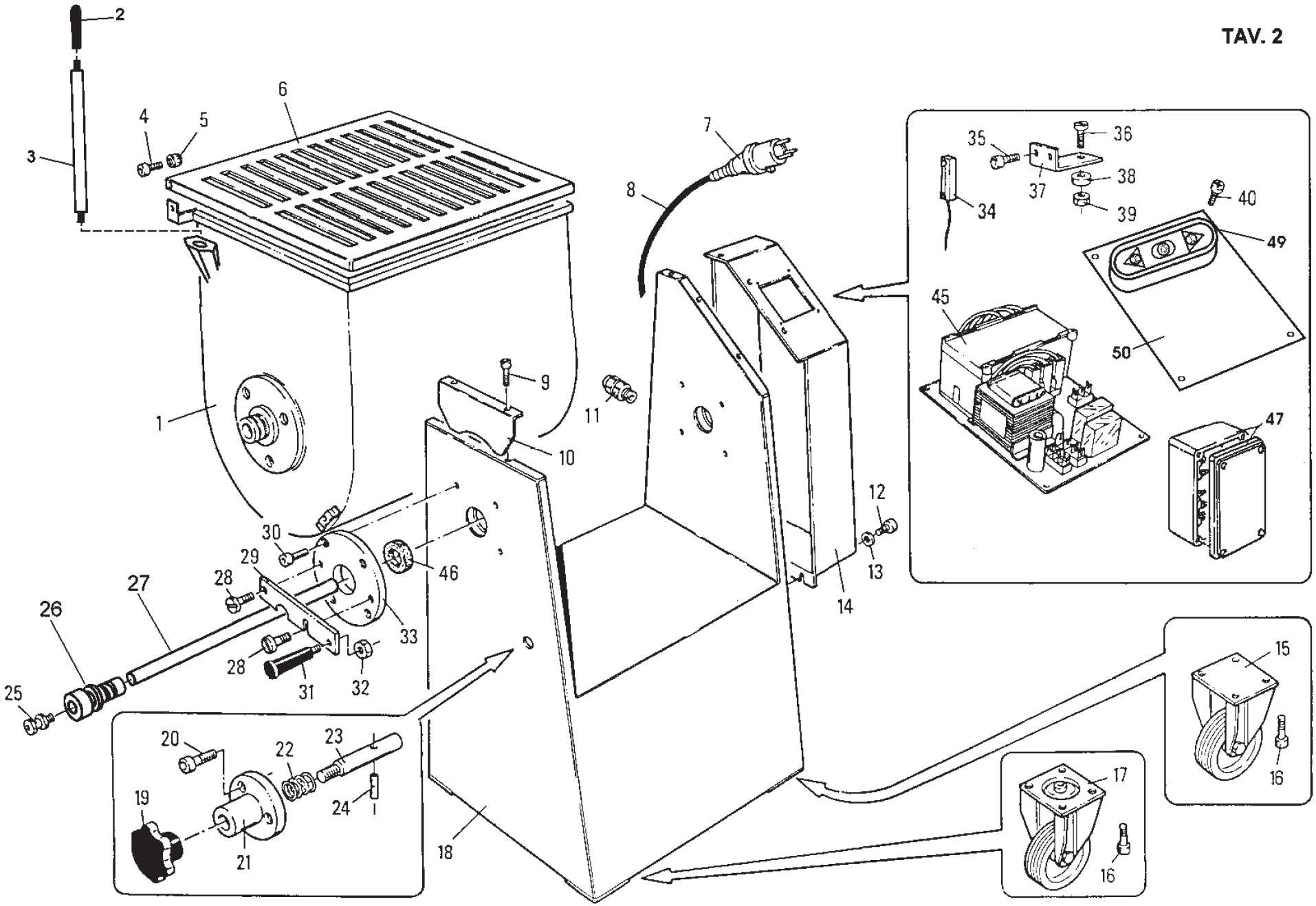
1
2
3
4
5
6
7
8
9
10
11
12
13
14
15
16
17
18
19
20
21
22
23
24
25
26
27
28
29
30
31
32
33
34
35
36
37
38
39
40
45
46
47
49
50

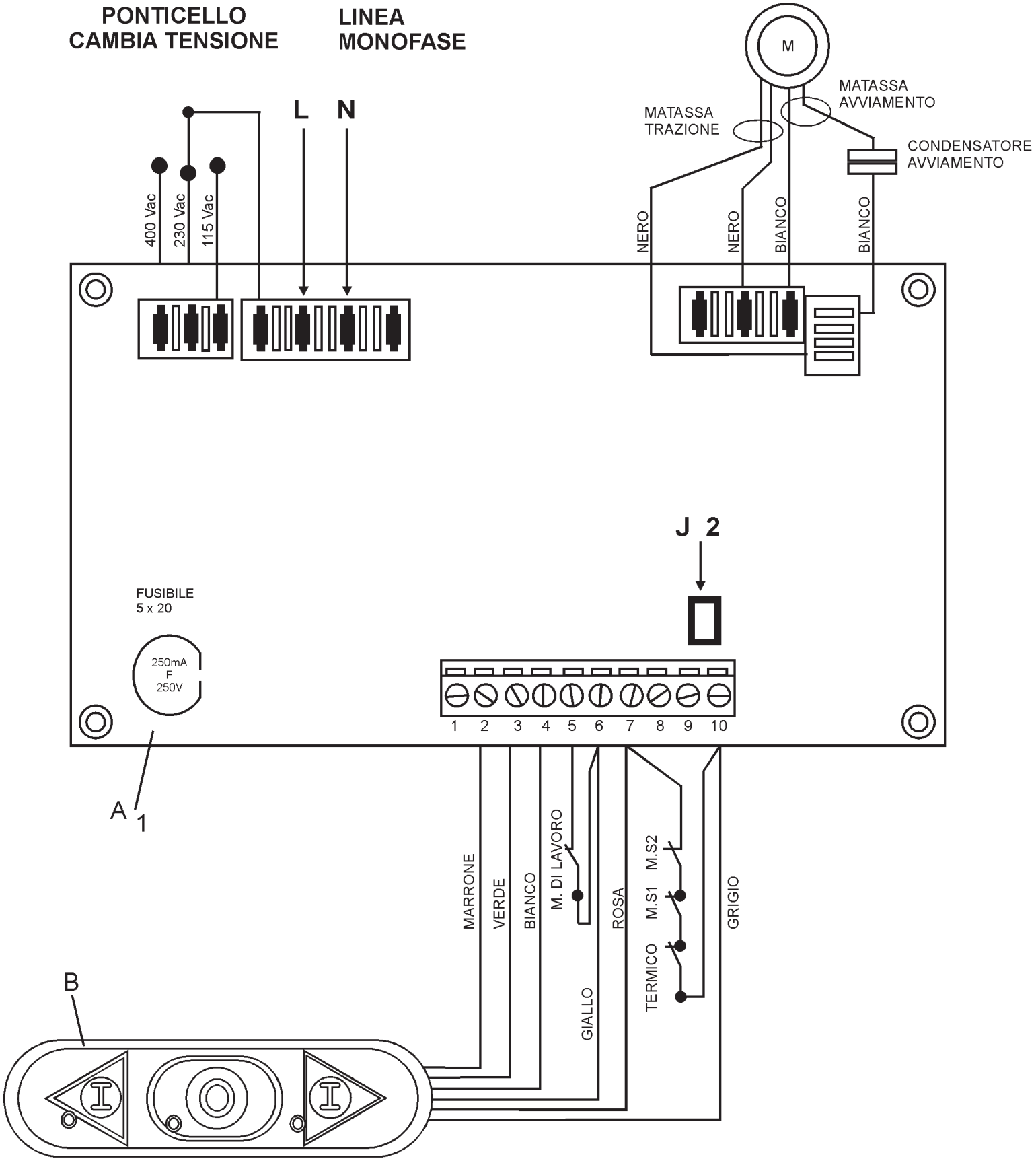
PONTICELLO
CAMBIA TENSIONE
LINEA
MONOFASE
L
N
400 Vac
230 Vac
115 Vac
M
MATASSA
AVVIAMENTO
MATASSA
TRAZIONE
CONDENSATORE
AVVIAMENTO
NERO
NERO
BIANCO
BIANCO
J 2
FUSIBILE
5 x 20
250mA
F
250V
1 2 3 4 5 6 7 8 9 10
A 1
MARRONE
VERDE
BIANCO
M. DI LAVORO
ROSA
M.S1
M.S2
GRIGIO
GIALLO
TERMICO
B

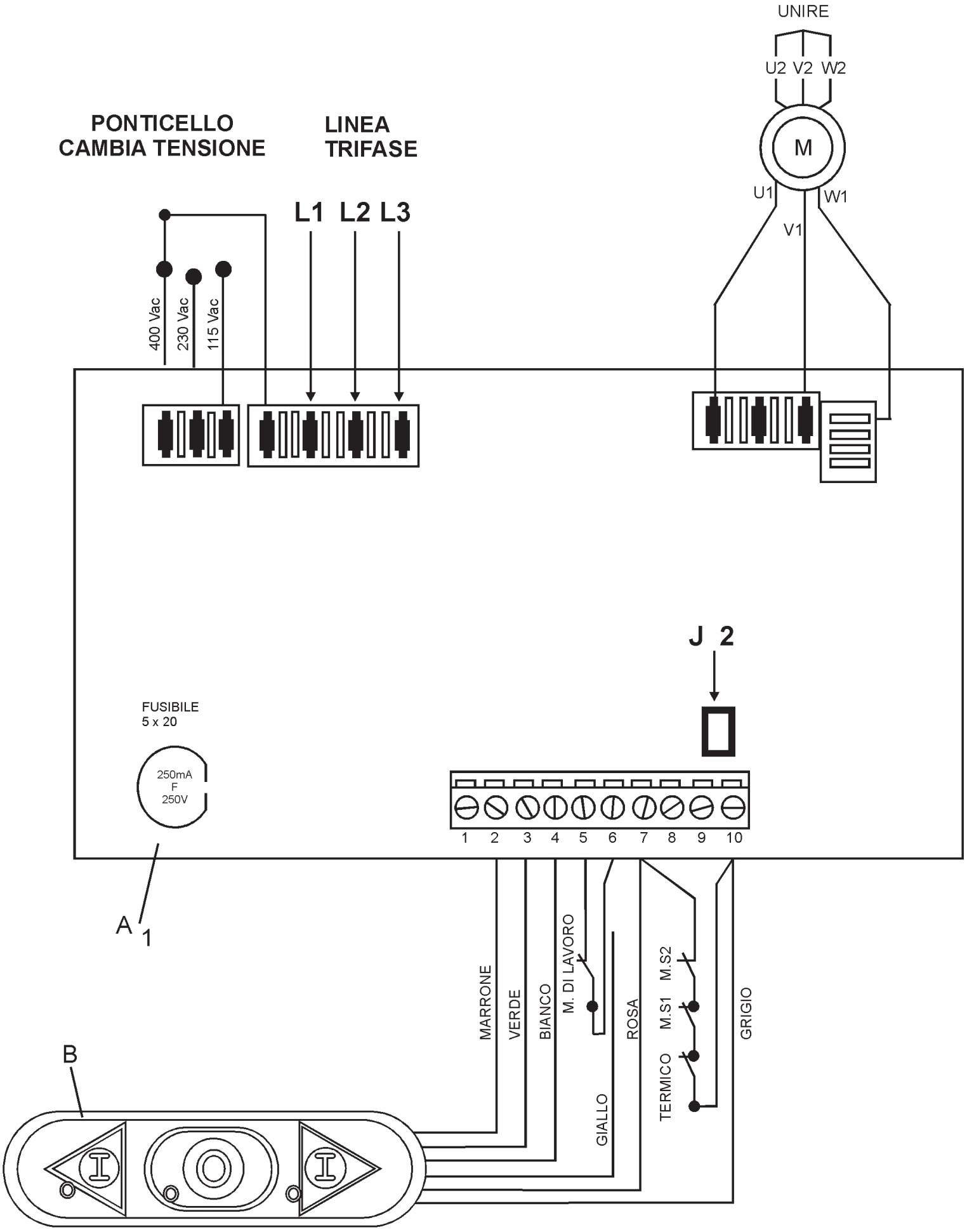
UNIRE
U2 V2 W2
M
U1
W1
V1
PONTICELLO
CAMBIA TENSIONE
LINEA
TRIFASE
L1 L2 L3
400 Vac
230 Vac
115 Vac
J 2
FUSIBILE
5 x 20
250mA
F
250V
1 2 3 4 5 6 7 8 9 10
A 1
MARRONE
VERDE
BIANCO
M. DI LAVORO
ROSA
GIALLO
M.S2
M.S1
TERMICO
GRIGIO
B

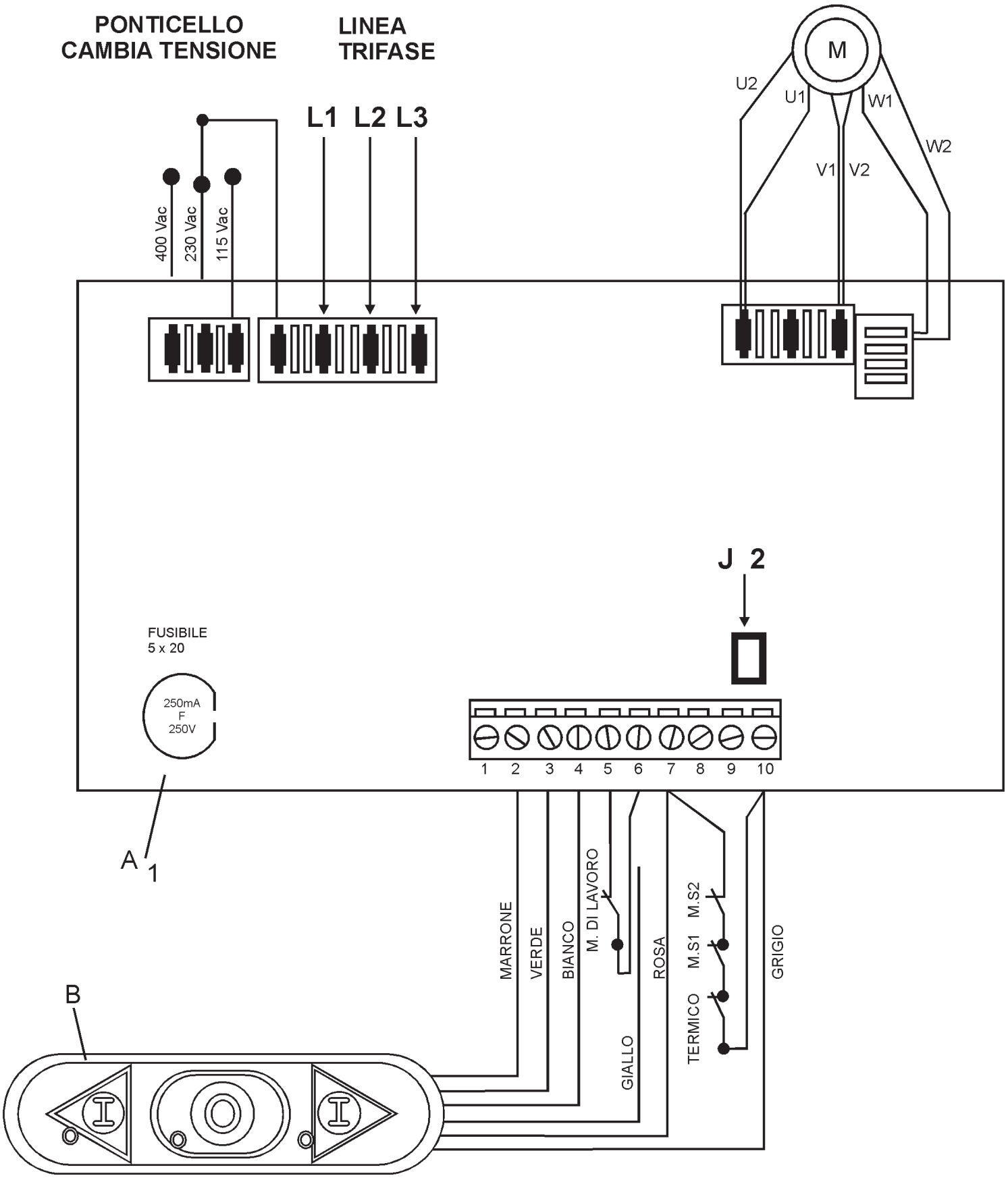
PONTICELLO
CAMBIA TENSIONE
LINEA
TRIFASE
L1 L2 L3
400 Vac
230 Vac
115 Vac
M
U2
U1
W1
W2
V1
V2
J 2
FUSIBILE
5 x 20
250mA
F
250V
1 2 3 4 5 6 7 8 9 10
A
1
B
MARRONE
VERDE
BIANCO
M. DI LAVORO
GIALLO
ROSA
M.S1
M.S2
TERMICO
GRIGIO

TC / IP

fino al / until 05/2007

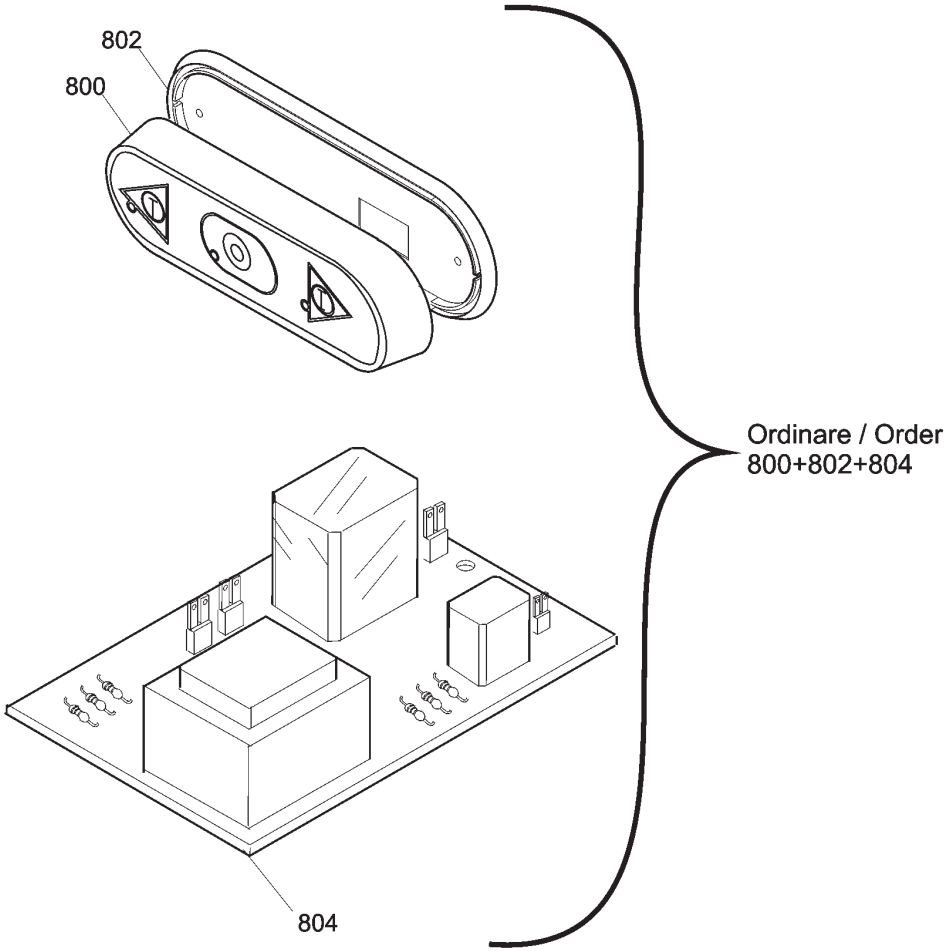

dal / from 06/2007

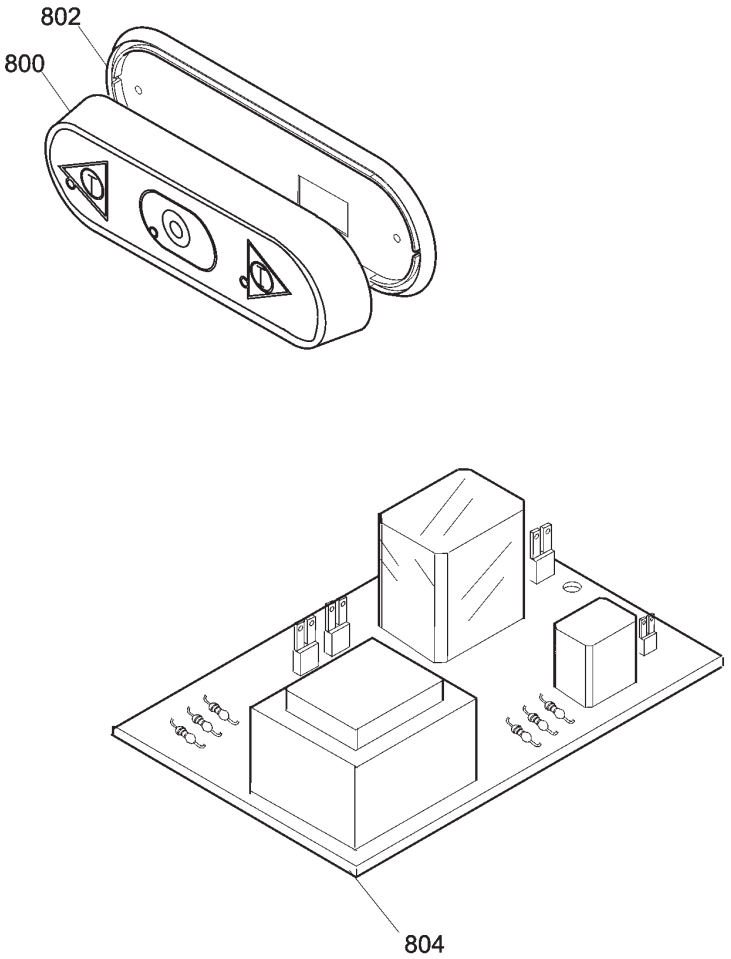

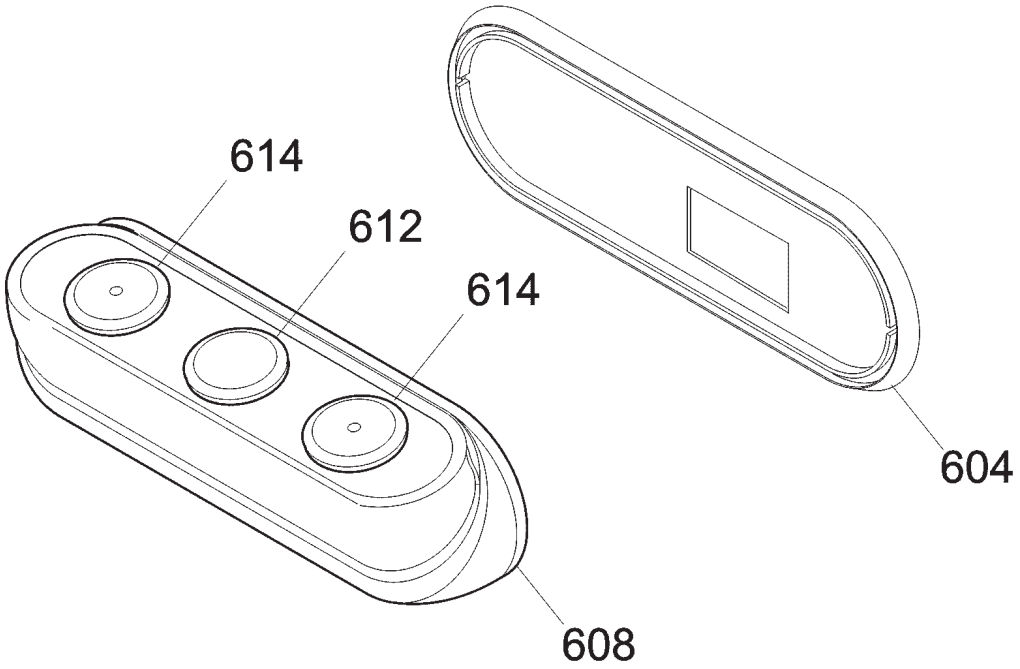

COD. LF1041005

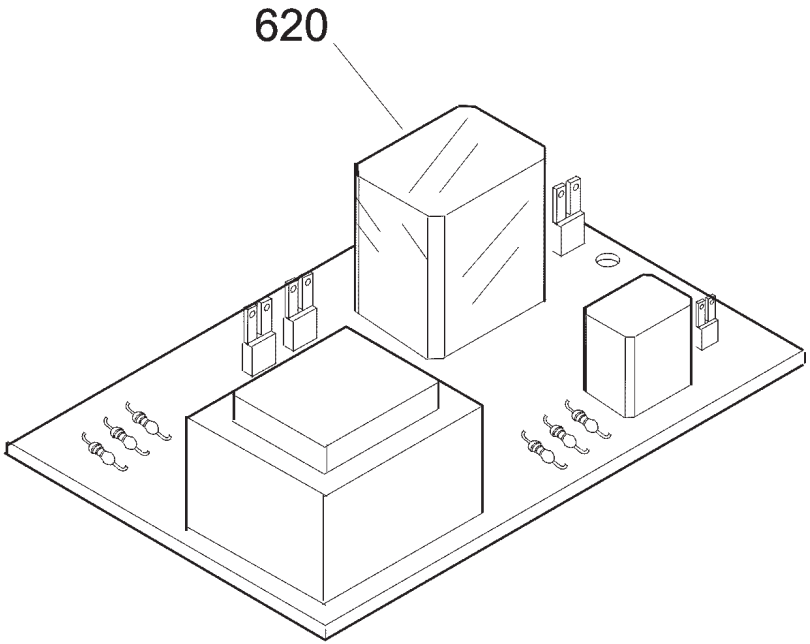

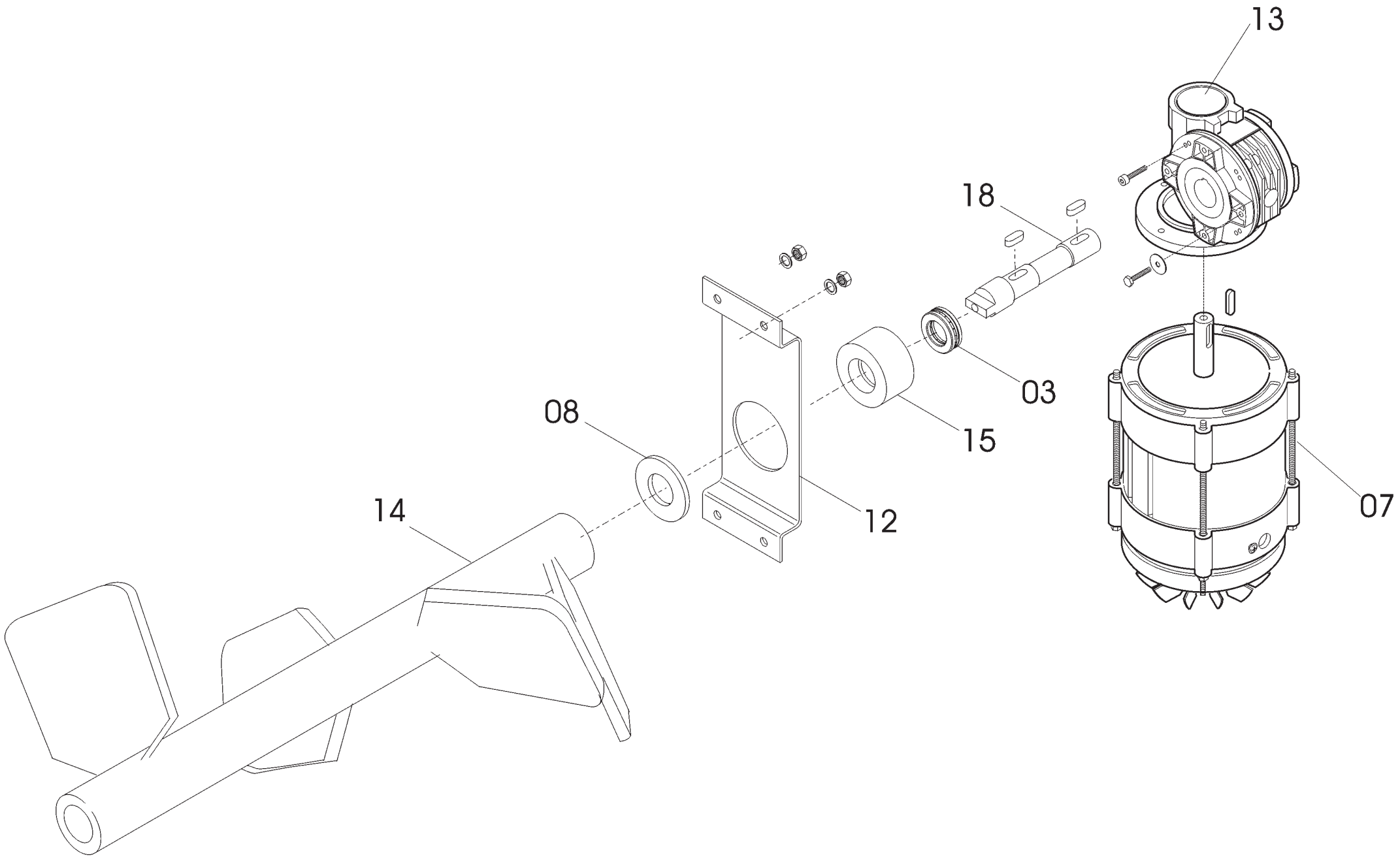
13
18
03
15
08
12
14
07

Pulsantiera IP 50 M NEW CE

Riferim	Nome prodotto	Codice
-	CORPO PULSANT. COMPL. X PUL.ACCIAIO	LF1041005
604	GUARNIZIONE PULSANT.NEUTRA TONDA	19563034
608	SCATOLA PULSANTI SIDNEY	19563124
612	PULS.ACC.+PULS.SP.NO-NC STAG.+CABL.	19410135C.08
614	PULS.ACC.CON SPIA	19410136.08
620	SCHEDA INVERSIONE TC-ME R3 EQ.	LF1033031
800	CORPO PULSANTI.INVERSIONE TAGL.	LF1033021
802	GUARNIZIONE PULSANT.NEUTRA TONDA	19563034
804	SCHEDA INVERSIONE TC-ME R3 EQ.	LF1033031
804	SCHEDA INVERSIONE TC-ME R3 EQ.	LF1033031
3	CUSCINETTO REGGISPINTA 51106 IP30	LF1143001
7	MOTORE TC 22 FRZ 380/50 HZ	LF1838301
8	ANELLO TENUTA 4560/7 IP	LF1242001
12	FLANGIA SUPPORTO RID	LF2043510
13	RIDUTTORE 063 FB B14 IP	LF2043015
14	PALA COMPLETA IP 50	LF2041103
15	SPESSORE PERNO TRASCINATORE IP	LF2043021
18	PERNO TRASCIN PALA IP 50 MONOP OLD	LF2044014
1	CULLA INOX IP 50	LF2041001
2	IMPUGNAT.OVALE P02 M10 G3S/SA	LF1564001
3	ASTA LEVA ROVESC.CULLA IP 50-120	LF2041049
6	GRIGLIA INOX IP 50	LF2041003
7	SPINE CEE 3P + T IP	LF1010014
10	CARTER FLANGIA IP 50	LF2041033
14	CARTER RIDUTTORE IP 50	LF2041004
15	RUOTA MOB.C/FRENO D.100 TC 130	LF1534401
17	RUOTA MOB. D.100 IX IP 50-100	LF1541006
18	CARENATURA INOX IP 50	LF2041002
19	POMELLO FERMA CULLA IP 50-100	LF1541001
21	CANOTTO FERMA CULLA IP	LF2041029
22	MOLLA CANOTTO IP	LF2041031
23	PERNO CANOTTO IP 50-120	LF2041037
25	INGRASSATORE IP 50-100	LF1441002
26	PERNO ESTRAIBILE IP 50	LF2041104
27	ASTA ESTRAIBILE IP 50	LF2041105
28	VITE FERMA CATENACCIO IP	LF2041023
29	CATENACCIO ESTRAZ. ELICA IP	LF2041022
31	POMELLO SU CATEN. IP 50 - 100	LF1541003
33	FLANGIA SUPPORTO VASCA IP	LF2041026
34	CONTATTO MAGNETICO	LF1010005
37	SUPPOR.FINECORSA IP	LF2041035
38	MAGNETE RICOPERTO M634 NA BA PS00	LF1039710
46	ANELLO TENUTA 3040-7	LF1241001
47	SCAT.GRIGIA ELETTR. ABB. 0852	LF1041006
50	CARTER PULSANTIERA IP	LF2041034