Versione da agosto ‘03
Version from august ‘03

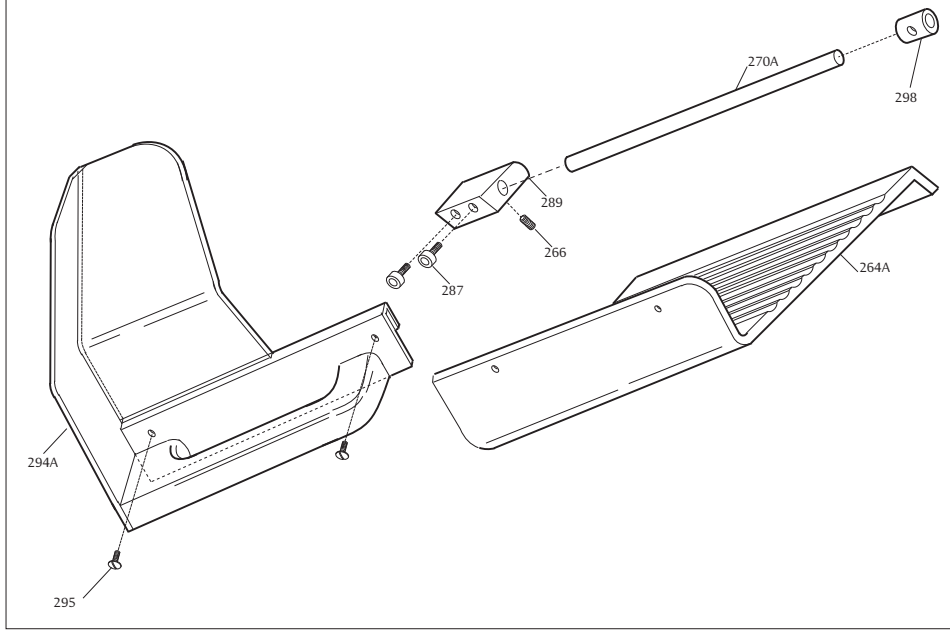

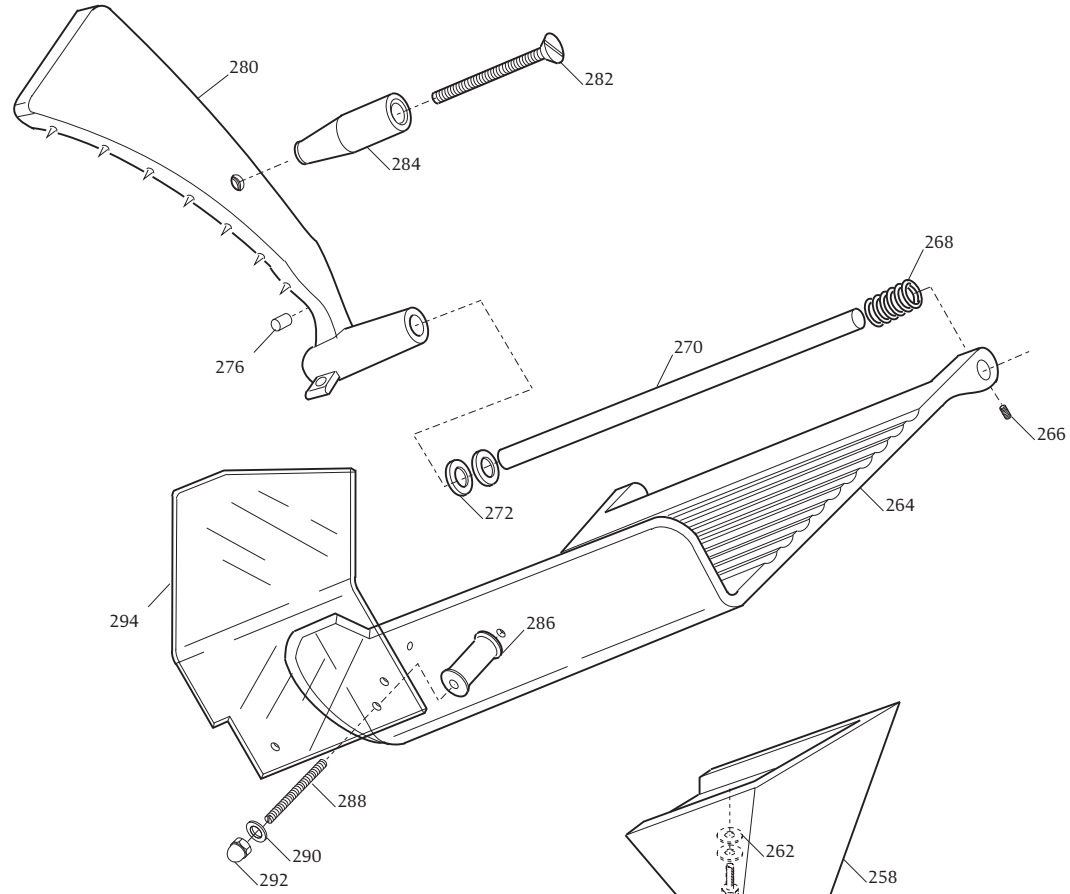

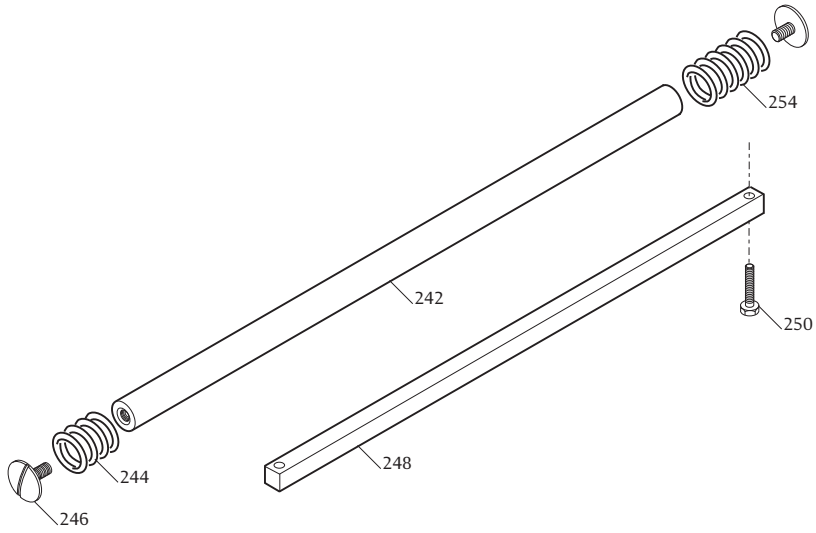

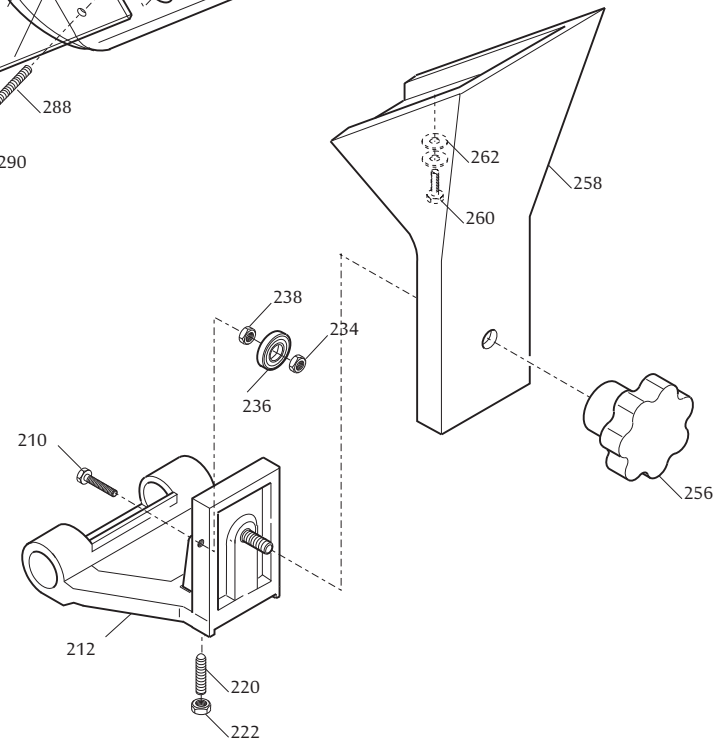

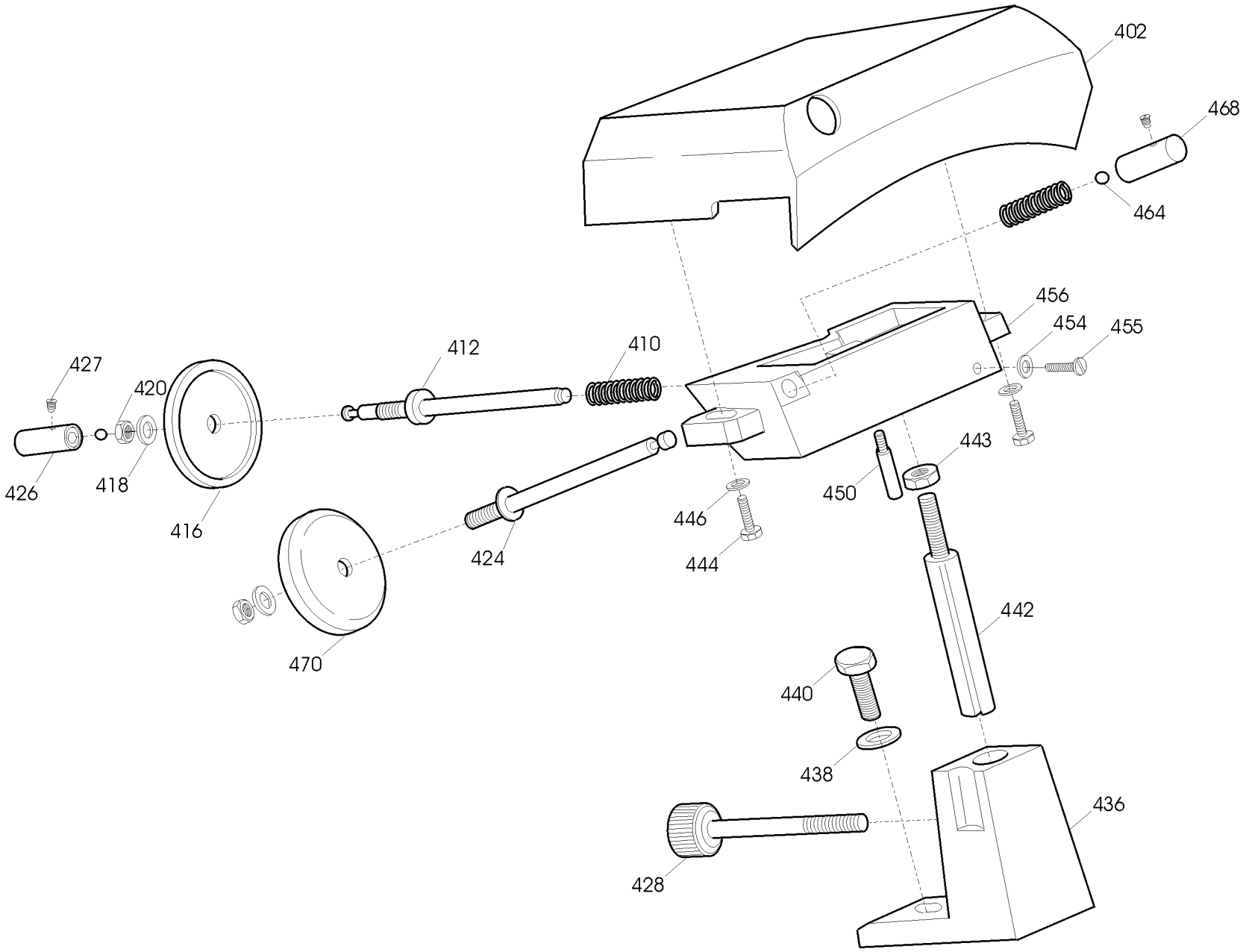
402
468
464
456
454
455
427
420
412
410
426
418
416
424
446
444
450
443
442
470
440
438
436
428

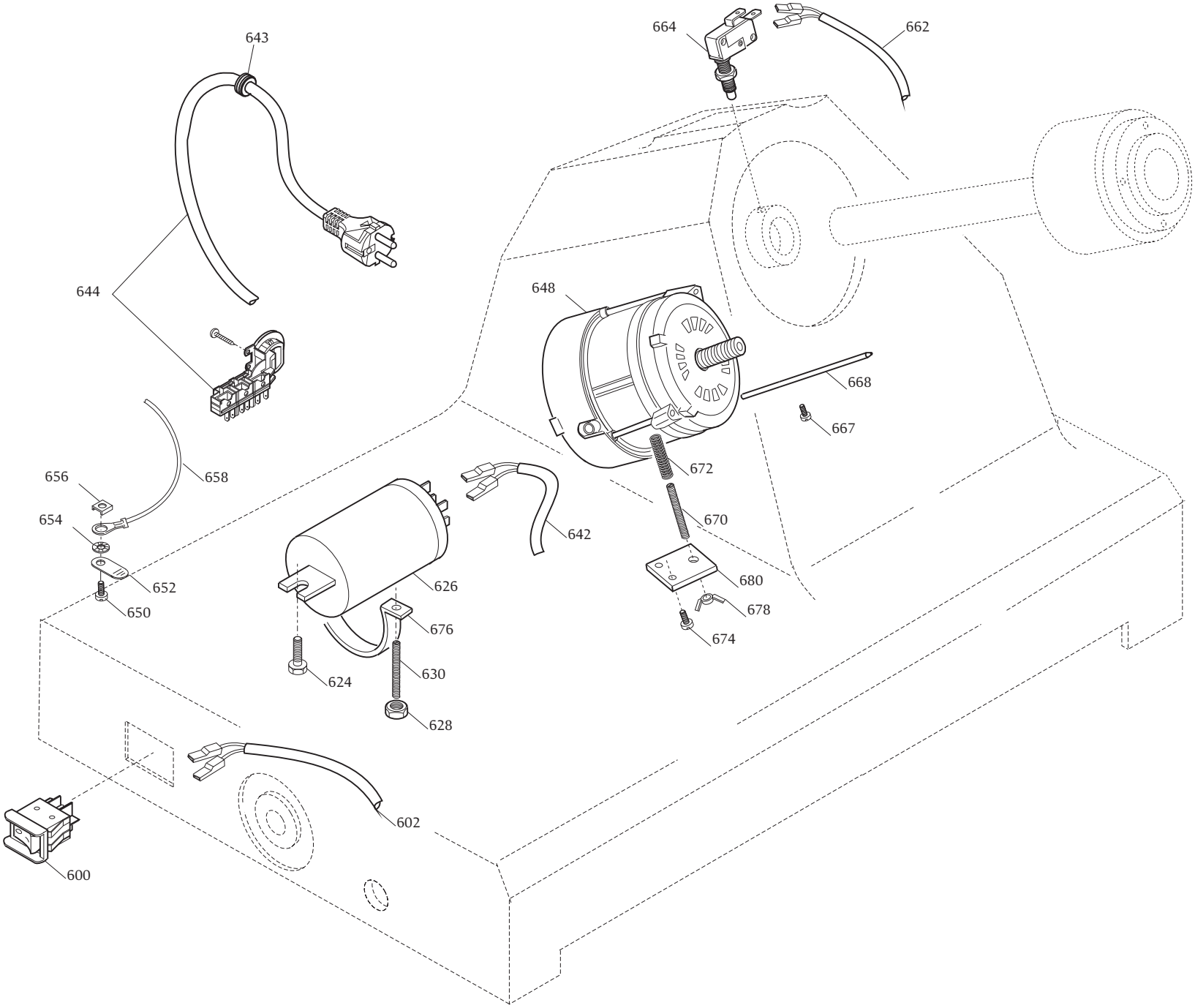
643
644
664
662
648
668
667
672
670
680
678
674
656
658
654
652
650
642
626
676
624
630
628
602
600

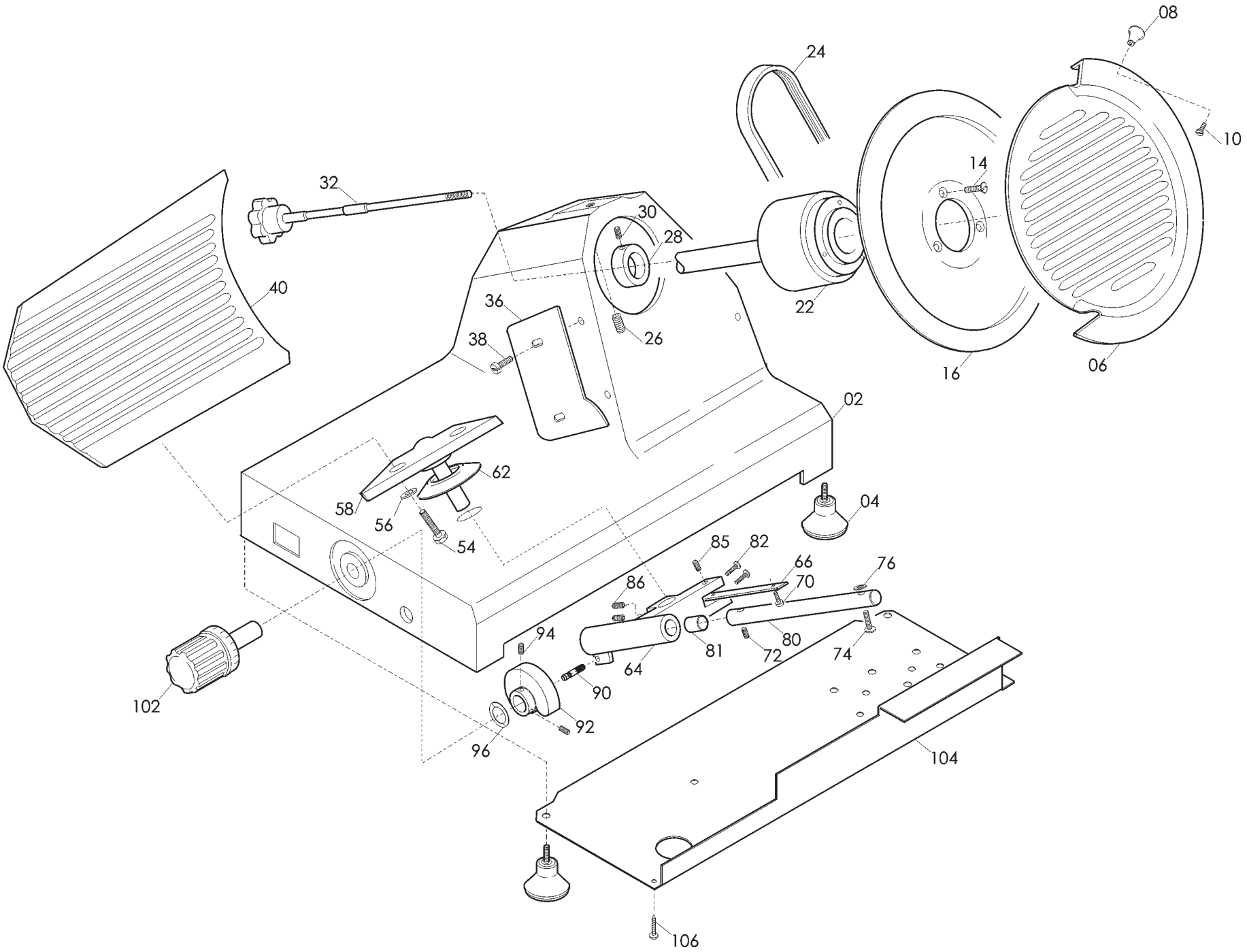
08
24
10
14
32
30
28
40
36
38
26
22
16
06
02
62
58
56
54
04
85
82
66
70
76
86
64
81
72
80
74
94
90
92
96
102
104
106

TOPAZ 220 A.I. UL TAV. 1/4

Riferim	Nome prodotto	Codice
2	BASAMENTO TPZ 220	AMC002
4	PIEDINO PICCOLO DOPPIO M 5 A PUNTA	19560201
6	PARALAMA 220 A.I.	AME006
14	VITE INOX PER LAMA	AMA014
16	LAMA 220 - 40/3/180 NAZ.	18220403180
16T	LAMA 220 - 40/3/180 TEFLONATA	18220403180T
22	PULEGGIA COMPLETA MM147 220	AMC022
24	CINGHIA PIATTA TB2 295 X 8 220	AMC024
26	GRANO BLOCC. MOZZO PULEGGIA	AMA026
28	ANELLO PORTA MICRO	AMA028
30	GRANO ANELLO PORTA MICRO	AMA030
32B	TIRANTE PARAL.MM189 220-250 C/MOLLA	AMC032.11
32G	TIRANTE PARALAMA GRIGIA 220	AMC032G
32A	TIRANTE PARALAMA MM170 220 C/MOLLA	AMC032
36	PARAFETTA MRR PLEX MRR 220 OLD	19562201
38	VITE PARAFETTA 195-220	AMA038
40	VELA 220 A.I.	AME040
54	VITE SUPPORTO VELA	AMA054
56	RONDELLA SUPPORTO VELA	AMA056
58	SUPPORTO VELA 195	AMA058
62	PARA ACQUA	AMA062
64	MOVIMENTO VELA 195-220	AMA064
66	PIASTRINA MOVIMENTO 220	AMC066
70	VITE PIASTRINA MOVIMENTO	AMA070
72	GRANO PERNO MOVIMENTO	AMA072
80	PERNO MOVIMENTO VELA	AMA080
81	BRONZINA MOVIMENTO	AMA081
82	VITE MOVIMENTO	AMA082
85	GRANO BLOCCA PIASTRINA MOVIMENTO	AMA085
86	GRANO BLOCCA PERNO	AMA086
90	RULLINO MOVIMENTO	AMA090
92	CAMMA	AMA092
94	GRANO CAMMA	AMA094
96	RONDELLA ONDULATA	AMA096
102G	MANOPOLA NUMERATA GRIGIA P195-TPZ	AMA102G
102	MANOPOLA NUMERATA NERA P195-TPZ	AMA102
104	PROTEZ.INFERIORE TPZ 220 UL	AMC104U
106	VITE FISSAGGIO PROT. INF.	AMA106
210	PERNO CUSCINETTO	AMA210
212	CARRELLO TPZ 220	AMC212
220	PRIGIONIERO	AMA220
222	DADO PRIGIONIERO	AMA222
236	CUSCINETTO BIELLA AUT.626	19320101
238	RONDELLA	AMA238
242	BARRA TONDA TPZ PRL 220	AMC242
244	MOLLA B. TONDA 220 - 250	AMC244
246	VITE CROMATA BAR. T. 220 - 250	AMC246

248	BARRA QUADRA ZINCATA 220	AMC248
250	VITE FISS. BARRA QUADRA	AMA250
254	MOLLA B. TONDA 220 - 250	AMC244
256	POM. TIR.PARAL.300-370 M8 5 LOBI	19562504
258	GAMBO TPZ 220	AMC258
260	VITE FISS. GAMBO	AMA260
262	RONDELLA FISS. GAMBO	AMA262
264	PIATTO 220 A.I.	AME264
264A	PIATTO ESTR. TPZ-PRL 220 A.I.	AME264A
266	GRANO	AMA266
268	MOLLA PARACOLPO P.MERCE P 250	AMA268
270	ASTINA PRESSAMERCE 220 FINO AL 2003	AMC270
270A	ASTINA PRESSAMERCE 220-275 DAL 04	AMC270A
272	GOMMIN.PARACOLPO	AMA272
276	PARACOLPO POST.P.MERCE	AMA276
280	PRESSA MERCE 220	AMC280
282	DADO PRIG.MAN.P.MERCE	AMA282
284B	MAN. PRESSAMERCE NERA M10 DAL 2010	AMA284N
286	DISTANZIALI PARAMANO D.20X31MM	19521603
287	VITE FISS.ORECCH. TPZ PRL 195/250	AMA287
288	PRIG.MED.AFFIL.PARAMAN.M5 X 47	19336006
289	ORECCH.ASTINA TPZ PRL 195/250	AMA289
290	RONDELLA PARAMANO 220 A.I.	AME290
292	DADO CIECO PARAMANO 220 A.I.	AME292
294	P.MANO PIATTO MRR/PRL/TPZ 220-250	19562322
294A	PARAM.NEW X PIATTO ESTR.T/P195/250	AMA294A
298	SEEGER BLOCCA ASTINA PRESSAMERCE	AMC298
-	AFF. INCORP.COMPLETO T/P 220-250	AMC800
402	CAPPOTTINA	AME402
410	MOLLA PERNI AFFILATURA	AME410
412	PERNO SBAVATURA TPZ PRL 220AI-250	AME412
416	MOLA SB.ESTR.D.40 H.8 F.6 MOZ	19300401
418	RONDELLA	AME418
420	DADO	AME420
424	PERNO AFFILATURA TPZ PRL 220AI-250	AME424
426	PULSANTE SBAVAT. TPZ PRL 220AI-250	AME426
427	GRANO	AME427
428	POMELLO BLOC.COLONNINA	AME428
436	COLONNINA	AME436
438	RONDELLA FIS.COLONNINA	AME438
440	VITE FISS. COLONNINA	AME440
442	COLONNINA FRESATA	AME442
443	DADO FISS. COLONN. FRESATA	AME443
444	VITE FISS.	AME444
446	RONDELLA FISS.	AME446
450	PRIG. DISTANZ. PARAMAN.	AME450
454	RONDELLA P/T 220AI-250CE CAS	AME454
455	VITE PERNO SBAV.P/T 220AI-250CE CAS	AME455
456	CORPO AFFILATOIO	AME456
464	SFERA	AME464

468	PULSANTE AFFIL. T/P 220AI-250	AME468
470	MOLA AF.ESTR.D.40 H.8 F.6 MOZ	19300301
600	INT. MN COMELUX 401/L NORMALI	19410101
602	CAVETTO INTERR.	AMA602
624	VITE FISS. CONDENSATORE	AMA624
626	CONDENSATORE 14 UF OMOLOGAT.UL	19410313
626	CONDENSATORE MRR 8UF ALETTA LA	19410303
630	PRIGIONIERO FASCETTA CONDENSATORE	AMA630
643	PRESSACAVO UL/ETL	AMA643
644	CAVO ALIMENTAZIONE UL/ETL	AMA644U
648	MOTORE 220 UL/ETL	AMC648U
650	VITE FISS. TARGH.MASSA	AMA650
652	TARGHETTA MASSA TERRA	AMA652
654	RONDELLA FISS. TARGH.MASSA	AMA654
656	BLOCCHETTO FISS. TARGH.MASSA	AMA656
658	CAVETTO MASSA TERRA	AMA658
662	CAVETTO MICRO	AMA662
664	MICRO INTERRUTT.MN X AFFETTATR	19410201
667	VITE BLOCCA ASTINA MOTORE	AMA667
668	ASTINA MOTORE	AMA668
670	PRIG. TIR. MOTORE 220	AMC670
672	MOLLA TIR. MOTORE 220	AMC672
674	VITE FISS. PIASTR. TIR. 220	AMC674
676	FASCETTA CONDENSATORE 220	AMC676
678	GALLETTO TIR. MOTORE 220	AMC678
680	PIASTRINA TIR. MOTORE 220	AMC680
682	PLACC.FERMA CAVO TPZ PRL	AMA682