КПЭМ-60.9839.000РС
Котлы пищеварочные электрические (60л)

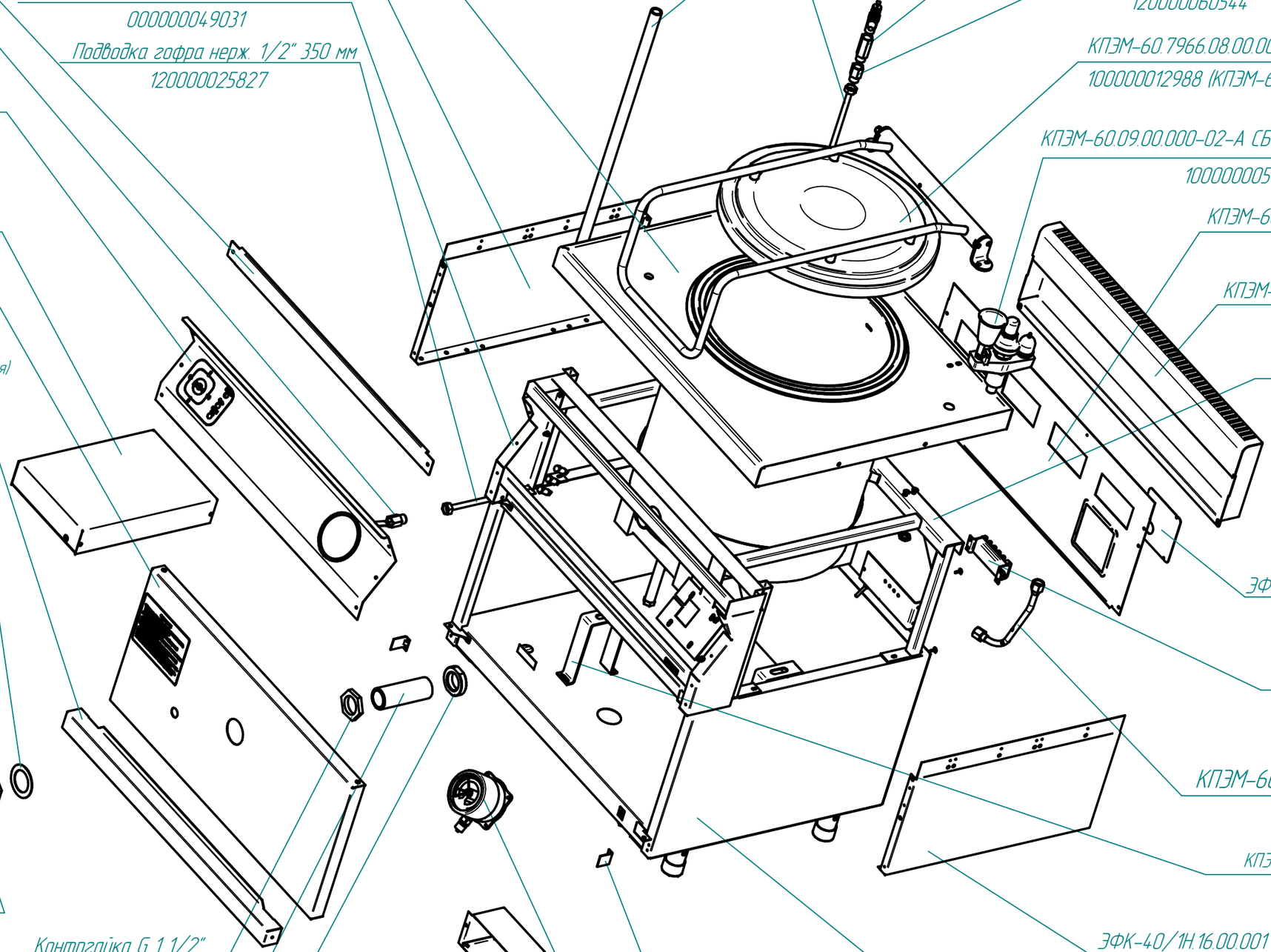

КПЭМ-60.9839.01.00.000СБ (Котел в сборе)
100000011515 (КПЭМ-60.9839.001РС)

ЭФК-40/1Н.16.00.001 (Стенка боковая)
000000049663

ЭПК-27Н.08.00.000-06СБ (Стойка)
000000049031

Подводка гофра нерж. 1/2" 350 мм
120000025827

Шланг G1/2" L=1,2 м (гайка-гайка)
120000013638

КПЭМ-100.00.00.020 (Трубка слива)
100000006452

Кран шар. угл мини 1/2"х10
120000025666

Удлинитель 1/2"50 мм GF 6гран
120000020305

Удлинитель никель 1/2х25 VT 197
120000060544

КПЭМ-60.7966.08.00.000-01СБ-А (Крышка)
100000012988 (КПЭМ-60.9839.002РС)

КПЭМ-60.09.00.000-02-А СБ (Устройство предохранительное)
100000005935 (КПЭМ-60.9839.002РС)

КПЭМ-60.03.00.001-А (Стенка задняя)
000001007987

КПЭМ-60.5143.19.00.001-А (Воздуховод)
100000012974

КПЭМ-60.7966.04.00.000СБ-А (Рама)
100000007516

ЭФК-40/1Н.00.00.007 (Крышка задняя)
000000049504

Блок КБ-63 (5) клем
120000006661

КПЭМ-60.10.00.000СБ-А (Трубопровод)
000001007948

КПЭМ-100.00.00.006-01 (Опора)
000001008519

ЭФК-40/1Н.16.00.001 (Стенка боковая)
000000049663

КПЭМ-60.7966.02.00.000СБ-А (Модуль нижний)
100000011964

КПЭМ-60.01.00.008 (Уголок)
100000011044

ЭФК-40/1Н.00.00.006-05 (Планка декоративная))
000000049595

Удлинитель никель 1/2х25 VT 197
120000060544

КПЭМ-60.5143.05.00.000СБ-А (Панель лицевая)
100000007497 (КПЭМ-60.9839.003РС)

КПЭМ-60.7978.17.00.000СБ (Блок управления)
100000007495 (КПЭМ-60.9839.003РС)

КПЭМ-60.9839.00.00.002 (Панель передняя)
100000011493

КПЭМ-60.5143.00.00.010-А (Планка декоративная)
100000013223

КПЭМ-100.00.00.005-01 (Кольцо)
100000001182

ЭПК-27Н.00.00.003-02СБ (Ручка)
000001002950

Кран шаровой угловой 1/2"х1/2" TRm 740
120000025356

Кран сливной 0 1 1/2" F
120000002716

Контргайка G 1 1/2"
120000007329

КПЭМ-60.00.00.003-А (Удлинитель)
120000026419

Гайка М42х2
120000070046

КПЭМ-60.12.00.000СБ (Коробка)
000001007950

Манометр ДМ 2010-СГ Бх1,0
120000012919

Редакция от 18.01.2016

КПЭМ-60.9839.001РС
Котлы пищеварочные электрические (60л)

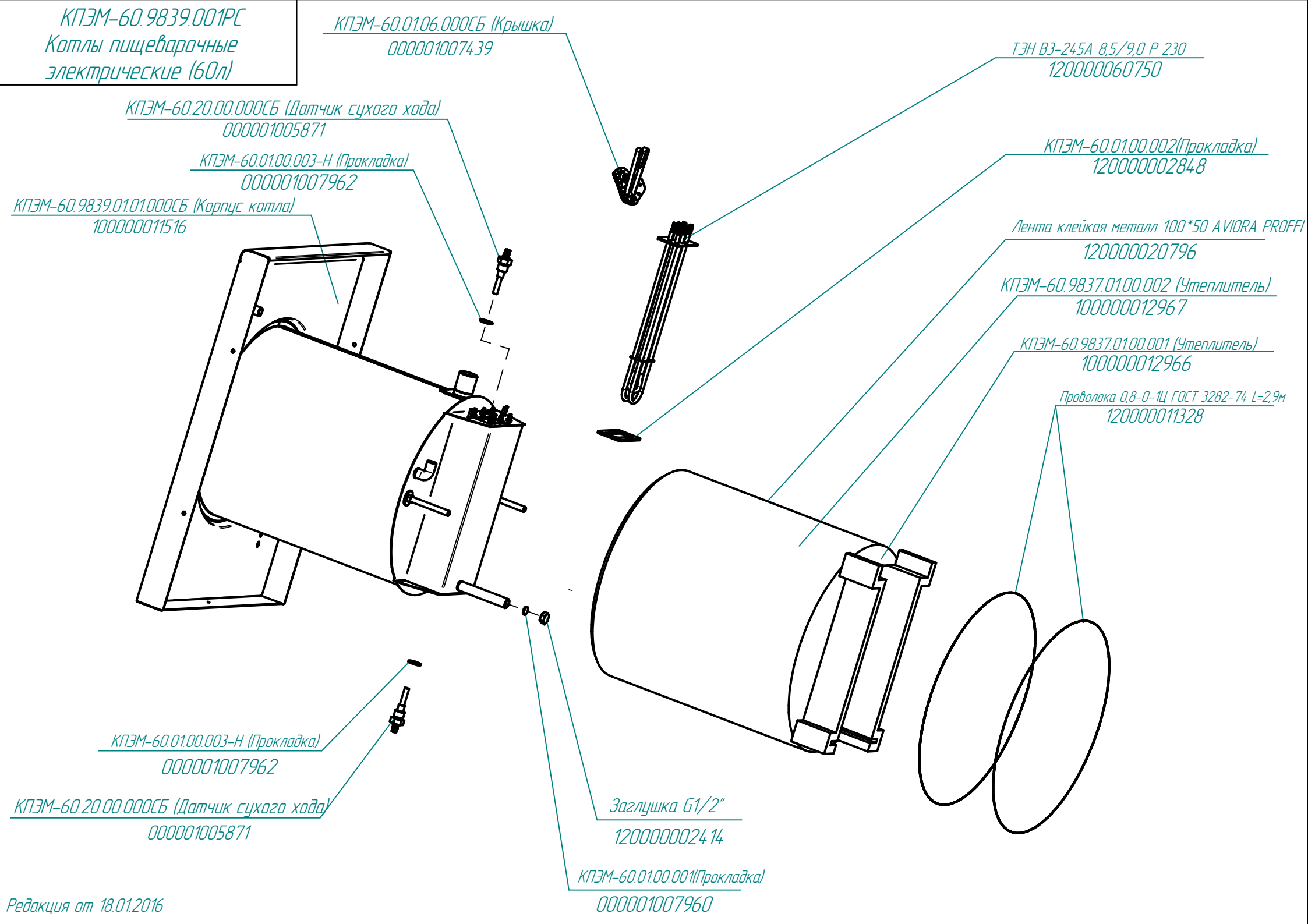

Редакция от 18.01.2016

КПЭМ-60.9839.002РС
Котлы пищеварочные
электрические (60л)

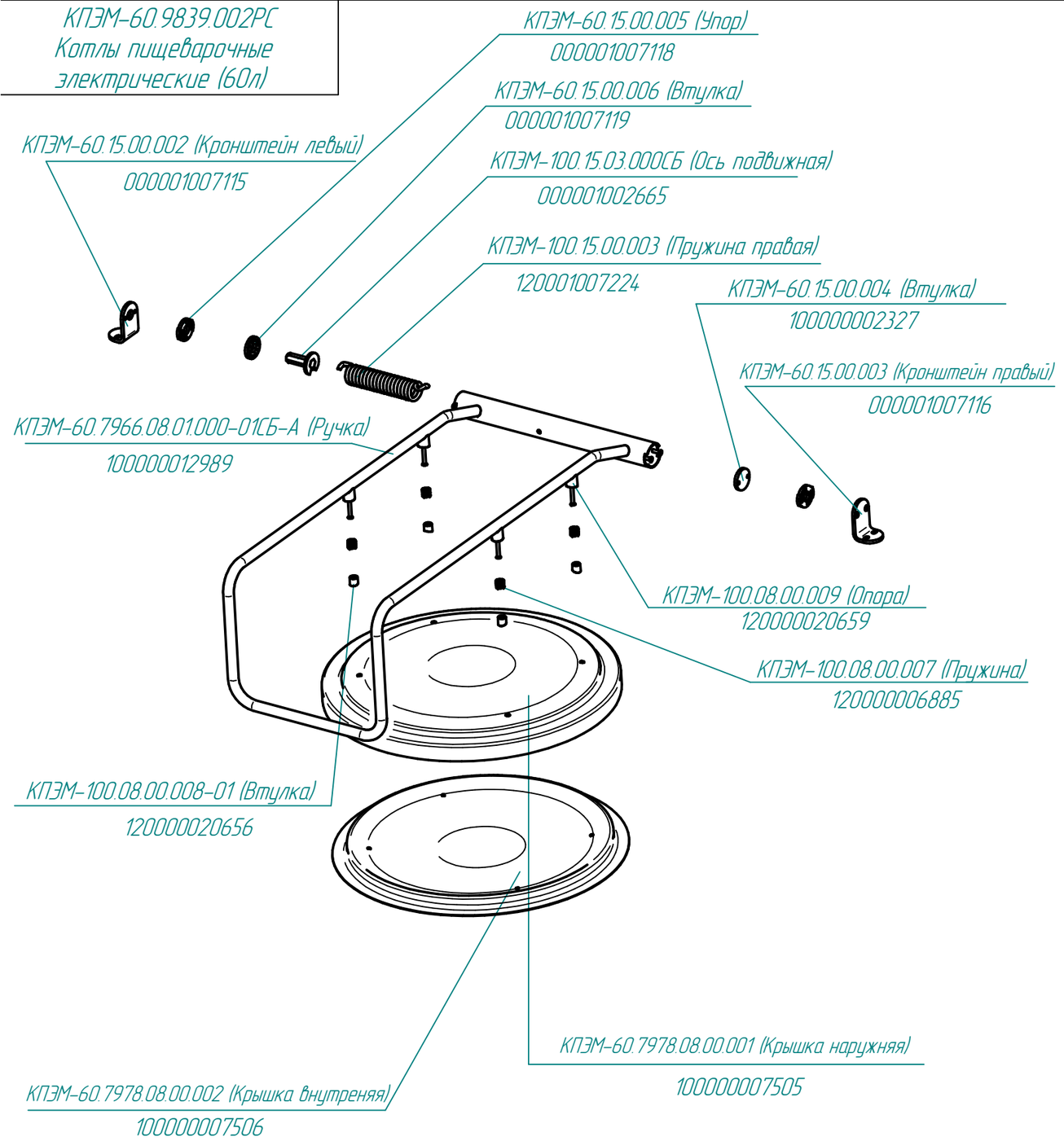

КПЭМ-60.09.00.000-02-А СБ (Устройство предохранительное)

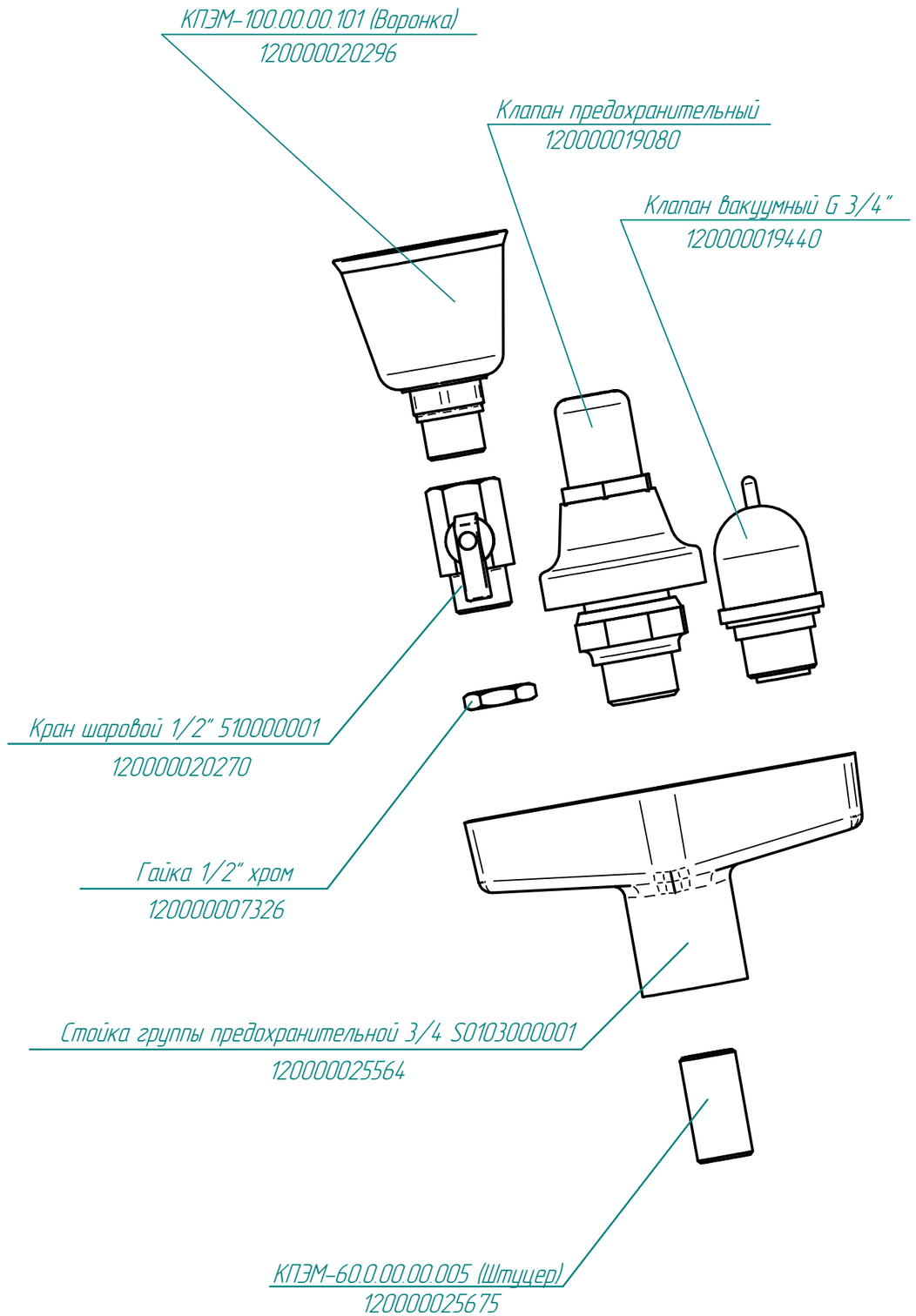

Редакция от 18.01.2016

КПЭМ-60.9839.003РС
Котлы пищеварочные
электрические (60л)

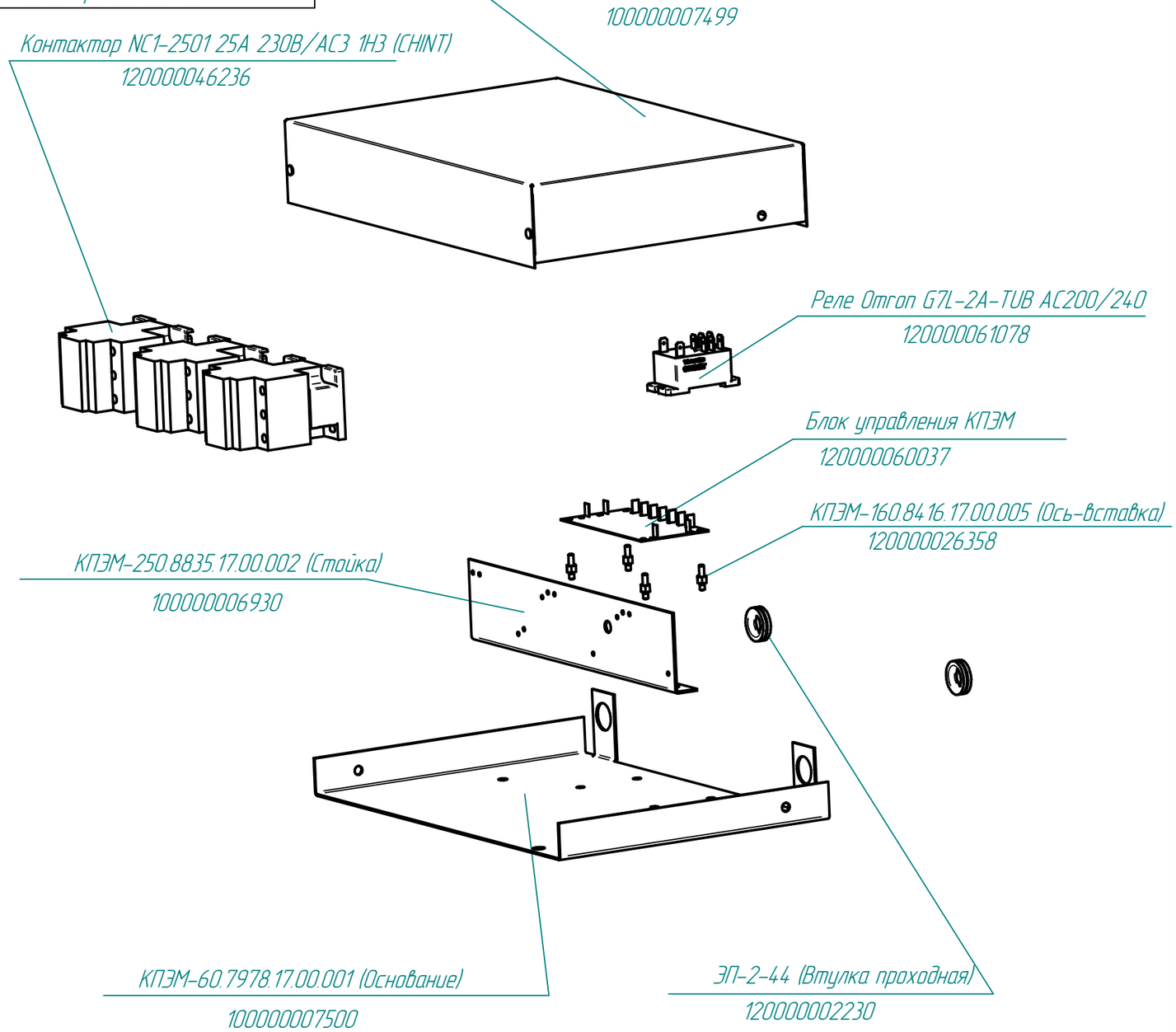

КПЭМ-60.7978.17.00.000СБ (Блок управления)
100000007495

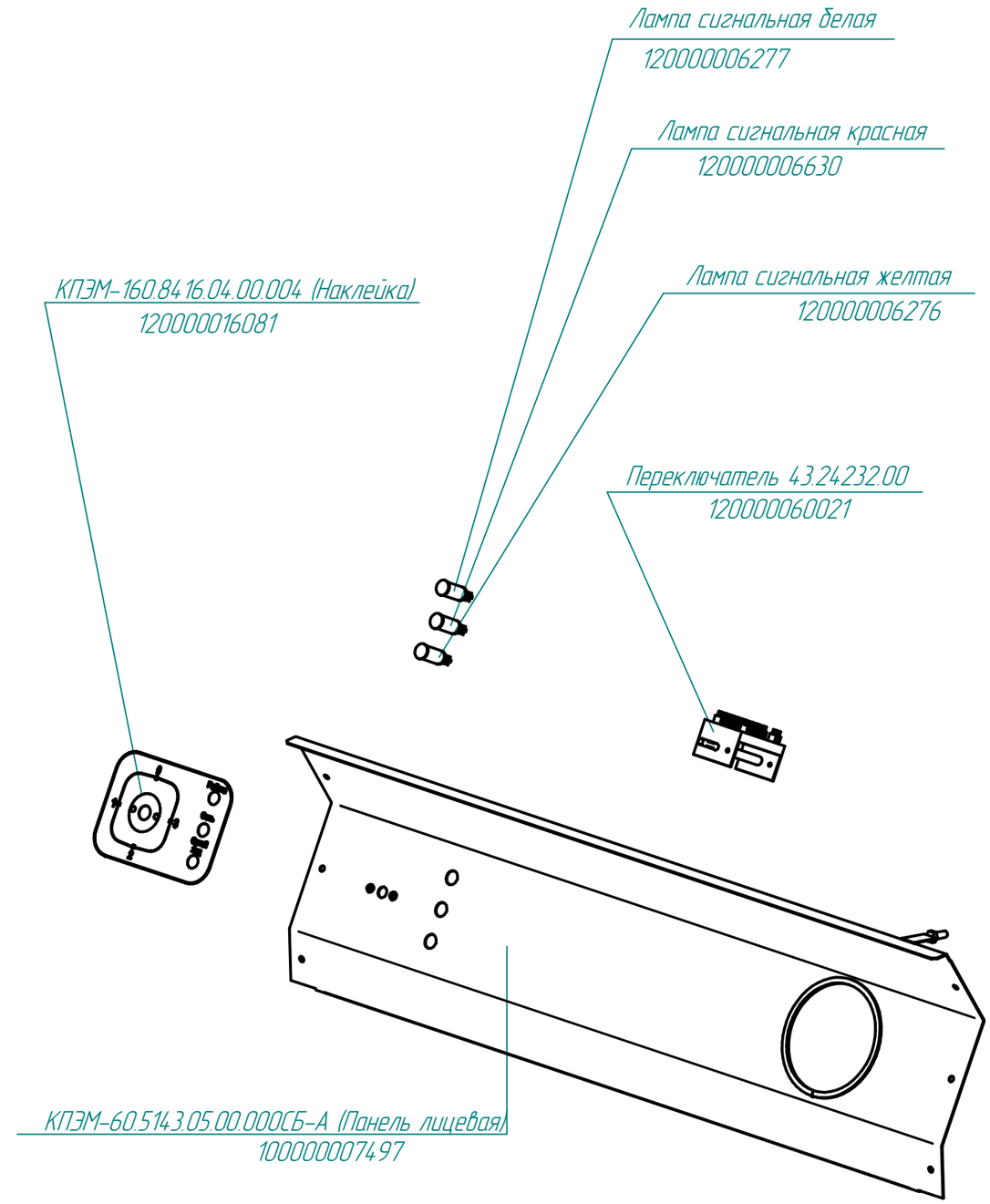

Редакция от 18.01.2016