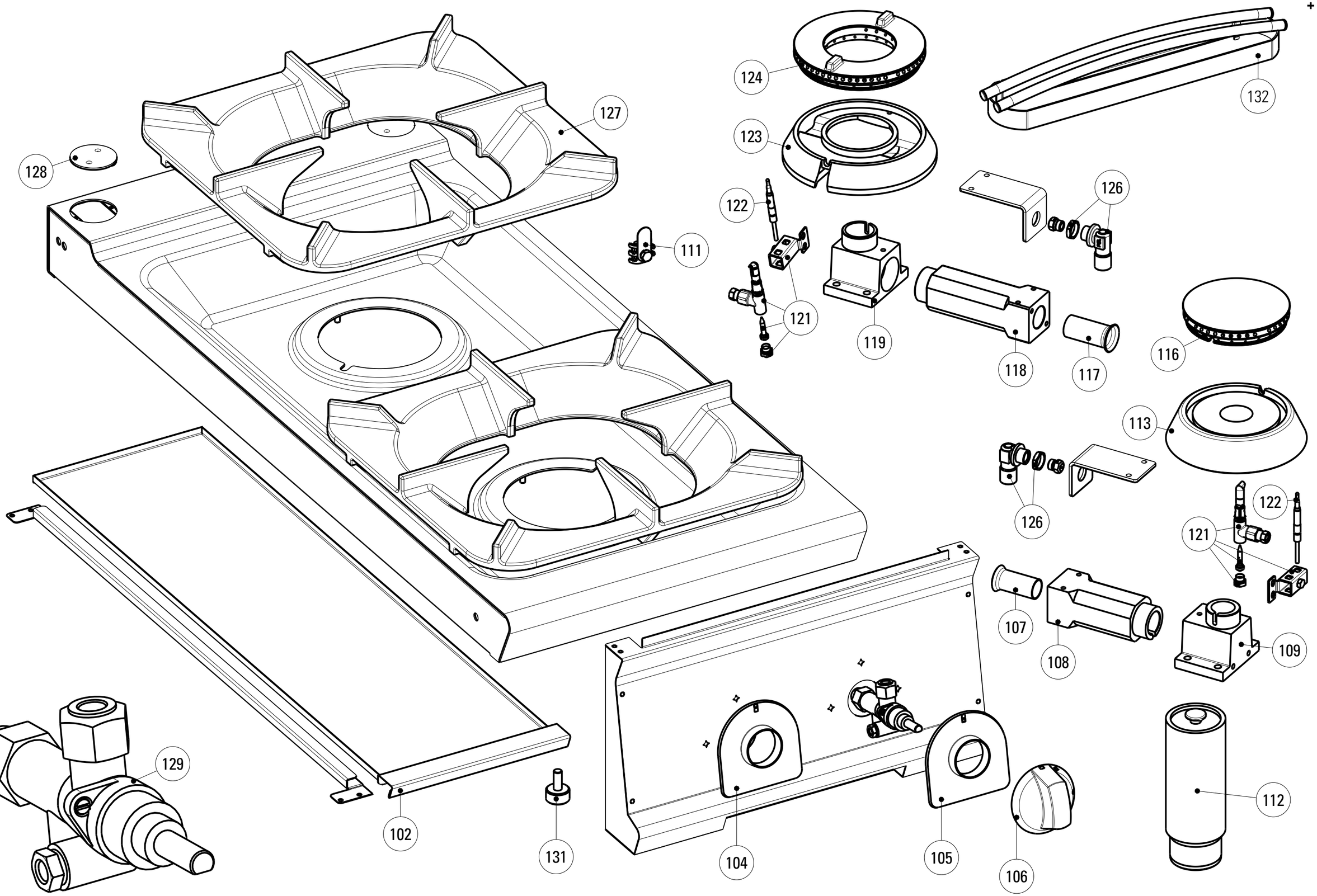

DATA STAMPA / STAMP DATE	CODICE / CODE	FOGLIO / SHEET	MODELLI / MODELS
29.11.12	5415.216.01	1/1	PC_G9

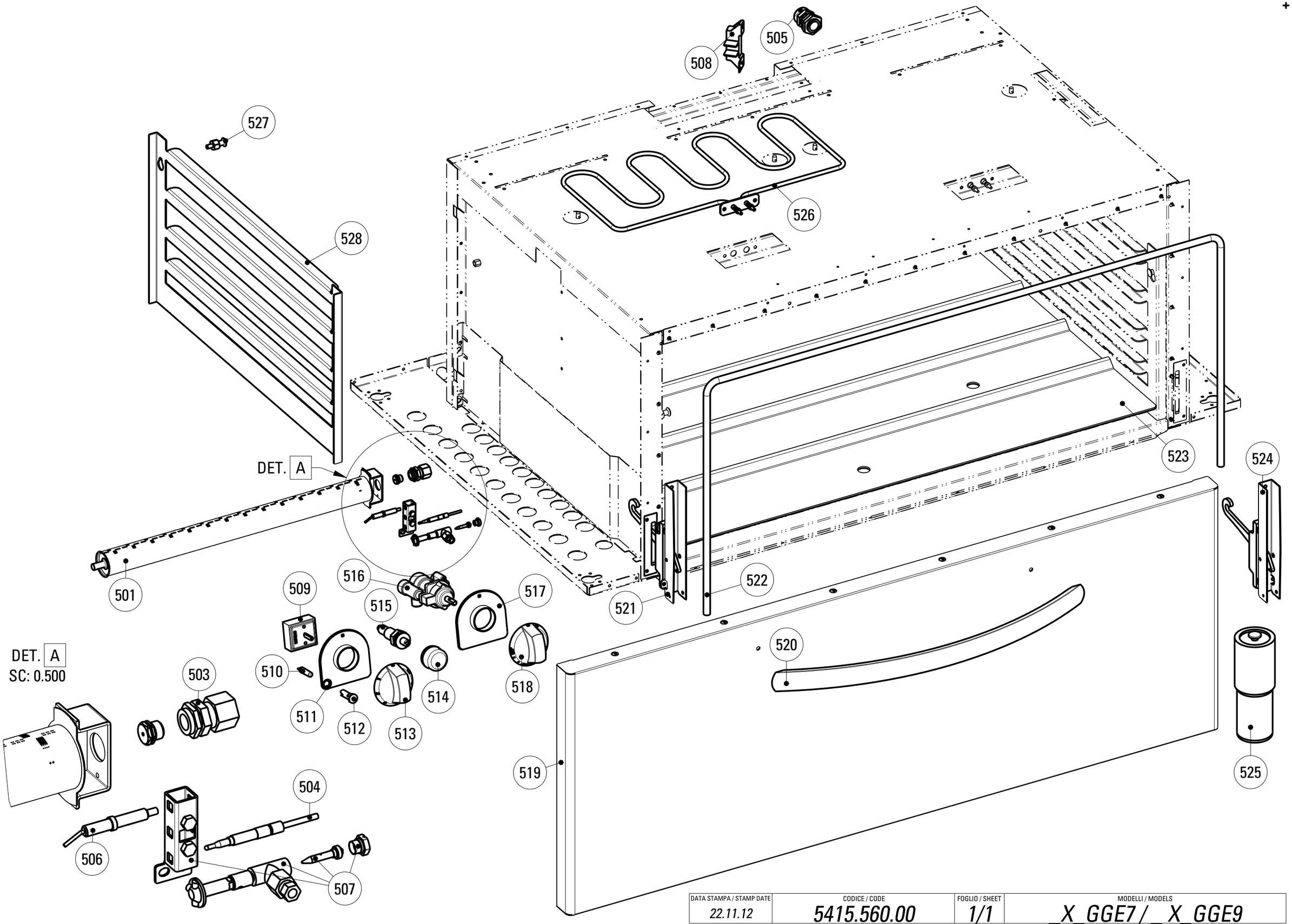

DATA STAMPA / STAMP DATE	CODICE / CODE	FOGLIO / SHEET	MODELLI / MODELS
22.11.12	5415.560.00	1/1	_X_GGE7 / _ X_GGE9

CODICI RICAMBIO PER FINITO / SPARE PARTS FOR THE FINISHED PRODUCT

Aggiornato al/Updated to 27/11/17

Artic./Item	Descrizione/Description	Modello/Model
313109	**CUCINA GAS 6 FUOCHI CON FORNO GAS "FULLSIZE" H.40 E GRILL ELETTRICO** **6 BURNERS GAS RANGE WITH "FULLSIZE" GAS OVEN H.40 AND ELECTRIC GRILL**	**PFXG12GGE9**

Cons./Recom.	Pos./Posit.	Ricambio/Replacement			Prezzo/Price List
*	01072000	RC01072000	CAVETTO PER ACCENDITORE FORNO L7	OVEN LIGHTER CABLE L7	22,29
	01900000	RC01900000	ANELLO CAPPUCCIO PIEZO	PIEZO IGNITER NIPPLE RING	8,99
	104a	RC02076000	SOTTOMANOPOLA GAS FRONTE NERO	BLACK UNDERKNOB	7,70
	104b	RC02079000	SOTTOMANOPOLA GAS FRONTE GRIGIO	GREY UNDERKNOB	7,18
	105a	RC02077000	SOTTOMANOPOLA GAS RETRO NERO	BLACK UNDERKNOB	7,70
	105b	RC02080000	SOTTOMANOPOLA GAS RETRO GRIGIO	GREY UNDERKNOB	7,18
	106b	RC02074000	MANOPOLA GAS GRIGIA	GREY KNOB	8,79
	107	RC01142000	BOCCOLA REGOLAZIONE ARIA D20	AIR REGULATION BUSHING D20	6,84
	108	RC01399000	VENTURI BRUCIATORE 5,5KW	VENTURI BURNER	42,37
	109	RC01398000	GOMITO BRUCIATORE 5,5KW	ELBOW FOR BURNER	58,15
	111	RC00304000	MORSETTO EQUIPOTENZIALE COMPLETO	EQUIPOTENTIAL CONNECTING BLOCK	6,62
	113	RC01397000	CORPO BRUCIATORE 5,5KW	BURNER	64,88
	117	RC01143000	BOCCOLA REGOLAZIONE ARIA D22	AIR REGULATION BUSHING D22	7,18
	118	RC01401000	VENTURI BRUCIATORE 9KW	VENTURI BURNER	48,11
	119	RC01402000	GOMITO BRUCIATORE 9KW	ELBOW FOR BURNER	58,15
	121	RC01140000	GRUPPO PILOTA	TOP BURNER PILOT GROUP	21,40
*	122	RC00118000	TERMOCOPPIA M9X1 L600	TERMOCOUPLE	15,56
	123	RC01150000	SPARTIFIAMMA BRUCIATORE 5,5KW	BURNER COVER	42,48
	123	RC01403000	CORPO BRUCIATORE 9KW	BURNER	69,18
	124	RC01149000	SPARTIFIAMMA BRUCIATORE 9KW	BURNER COVER	65,09
	126	RC01400000	PORTAUGELLO A L BRUCIATORI TOP	NOZZLE HOLDER	15,11
	127	RC01376000	SUPPORTO PENTOLE L9	SAUCEPAN SUPPORT L9	118,28
	128	RC01380000	TAPPO ACCESSO FISSAGGIO	COVER FOR FASTENING SCREWS	13,57

L'azienda si riserva il diritto di apportare ulteriori aggiornamenti senza preavviso. / The data may be updated without prior warning

Artic./Item | Descrizione/Description | Modello/Model

313109 | **CUCINA GAS 6 FUOCHI CON FORNO GAS "FULLSIZE" H.40 E GRILL ELETTRICO**
6 BURNERS GAS RANGE WITH "FULLSIZE" GAS OVEN H.40 AND ELECTRIC GRILL | **PFXG12GGE9**

Cons./Recom.	Pos./Posit.	Ricambio/Replacement			Prezzo/Price List
*	129	RC05001400	RUBINETTO GAS	GAS COCK	79,66
	132	RC01361000	CAMINO H25 L9	FLUE H25 L9	103,39
	501	RC01134000	BRUCIATORE FORNO	OVEN BURNER	41,70
	503	RC00414000	PORTAUGELLO	NOZZLE HOLDER	9,50
*	504	RC01483000	TERMOCOPPIA L=1500 M8X1L11 A1	THERMOCOUPLE L=1500 M8X1L11 A1	17,99
	505	RC00241000	PRESSACAVO PG16 CON DADO	CABLE GLAND AND NUT	7,18
*	506	RC00120000	CANDELETTA D'ACCENSIONE	SPARK PLUG	13,47
	506a	RC01887000	MANOPOLA GAS NERA	GAS BLACK KNOB	8,15
	507	RC00119000	PILOTA ACCENDITORE 3 VIE	PILOT IGNITER	23,17
	508	RC00296000	MORSETTIERA MONOFASE	CONNECTING BLOCK	6,62
	509	RC00937000	REGOLATORE DI ENERGIA	ENERGY REGULATOR	23,94
*	510	RC01782000	LAMPADA SEGN.NEON FASTON VERDE 230V	GREEN NEON LAMP 230V	6,09
	511a	RC01905000	SOTTOMANOPOLA EL 1L NERO	BLACK UNDERKNOB	7,70
*	512	RC01783000	PORTALAMPADA TRASPARENTE D10	TRANSPARENT LAMP HOLDER D10	5,30
	513a	RC01877000	MANOPOLA ELETTRICA 0-6+INF NERA	BLACK KNOB	8,44
	513b	RC02075000	MANOPOLA ELETTRICA 0-6+INF GRIGIA	GREY KNOB	9,05
	514	RC01685000	CAPPUCCIO IN GOMMA PER PIEZO	GUMMY CAP FOR PIEZO IGNITER	9,71
*	515	RC00128000	ACCENDITORE PIEZO CON DADO	PIEZO IGNITER	16,99
	516	RC01133000	RUBINETTO FORNO GAS	OVEN THERMOSTATIC GAS COCK	167,04
	517a	RC02078000	SOTTOMANOPOLA GAS NEUTRO NERO	BLACK UNDERKNOB	7,70
	517b	RC02081000	SOTTOMANOPOLA GAS NEUTRO GRIGIO	GREY UNDERKNOB	7,18
	518a	RC02058000	MANOPOLA FORNO GAS NERA	BLACK KNOB	8,15
	518b	RC02070000	MANOPOLA FORNO GAS GRIGIA	GREY KNOB	8,79

L'azienda si riserva il diritto di apportare ulteriori aggiornamenti senza preavviso. / The data may be updated without prior warning

Artic./Item	Descrizione/Description	Modello/Model
313109	**CUCINA GAS 6 FUOCHI CON FORNO GAS "FULLSIZE" H.40 E GRILL ELETTRICO** **6 BURNERS GAS RANGE WITH "FULLSIZE" GAS OVEN H.40 AND ELECTRIC GRILL**	**PFXG12GGE9**

Cons./Recom.	Pos./Posit.	Ricambio/Replacement			Prezzo/Price List
	519	RC02051000	PORTA FORNO XGE H40 TECNO74/90	OVEN DOOR H40	439,19
	520	RC02082000	MANIGLIA FORNO	OVEN HANDLE	55,54
	521	RC01385000	CERNIERA SX PORTA FORNO "FULLSIZE" C/P	OVEN LEFT HINGE L9	42,48
	522	RC01828000	GUARNIZIONE TESSILE FORNO FULLSIZE H400	TEXTILE GASKET FOR FULLSIZE H40 OVEN	71,43
	523	RC01547000	BASE FORNO PFX_GGE7	OVEN BASE PFX_GGE7	92,90
	524	RC01384000	CERNIERA DX PORTA FORNO "FULLSIZE" C/P	OVEN RIGHT HINGE L9	42,48
	525	RC01386000	PIEDE 2" C/VITE	FOOT WITH SCREW	20,63
	526	RC00000613	RESISTENZA ELETT. 1.5KW 230V	HEATING ELEMENT	49,65
	527	RC01056000	PIOLINO SUPP.GRIGLIA FORNO EL.STATICO	HOOK	6,51

L'azienda si riserva il diritto di apportare ulteriori aggiornamenti senza preavviso. / The data may be updated without prior warning