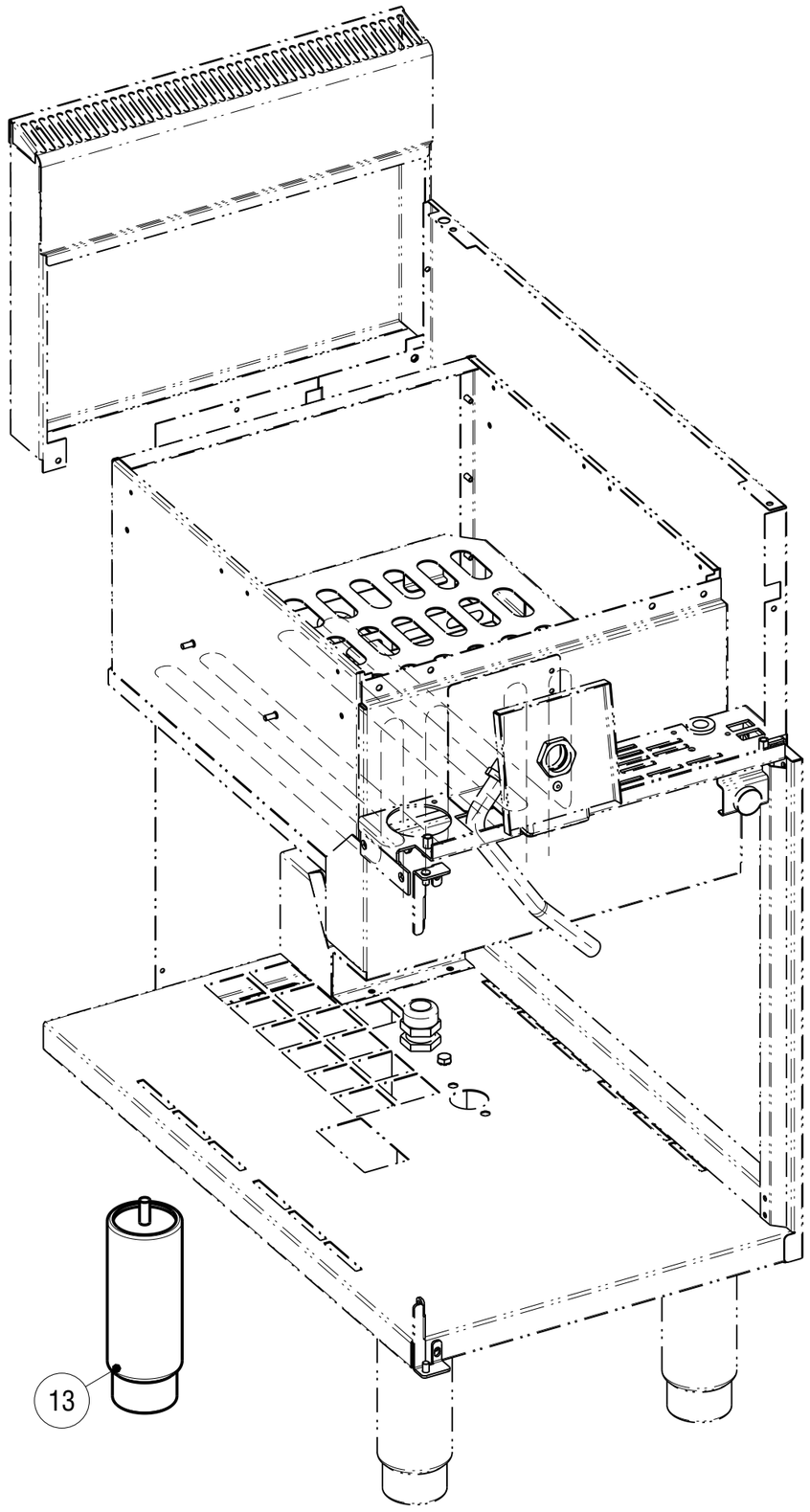

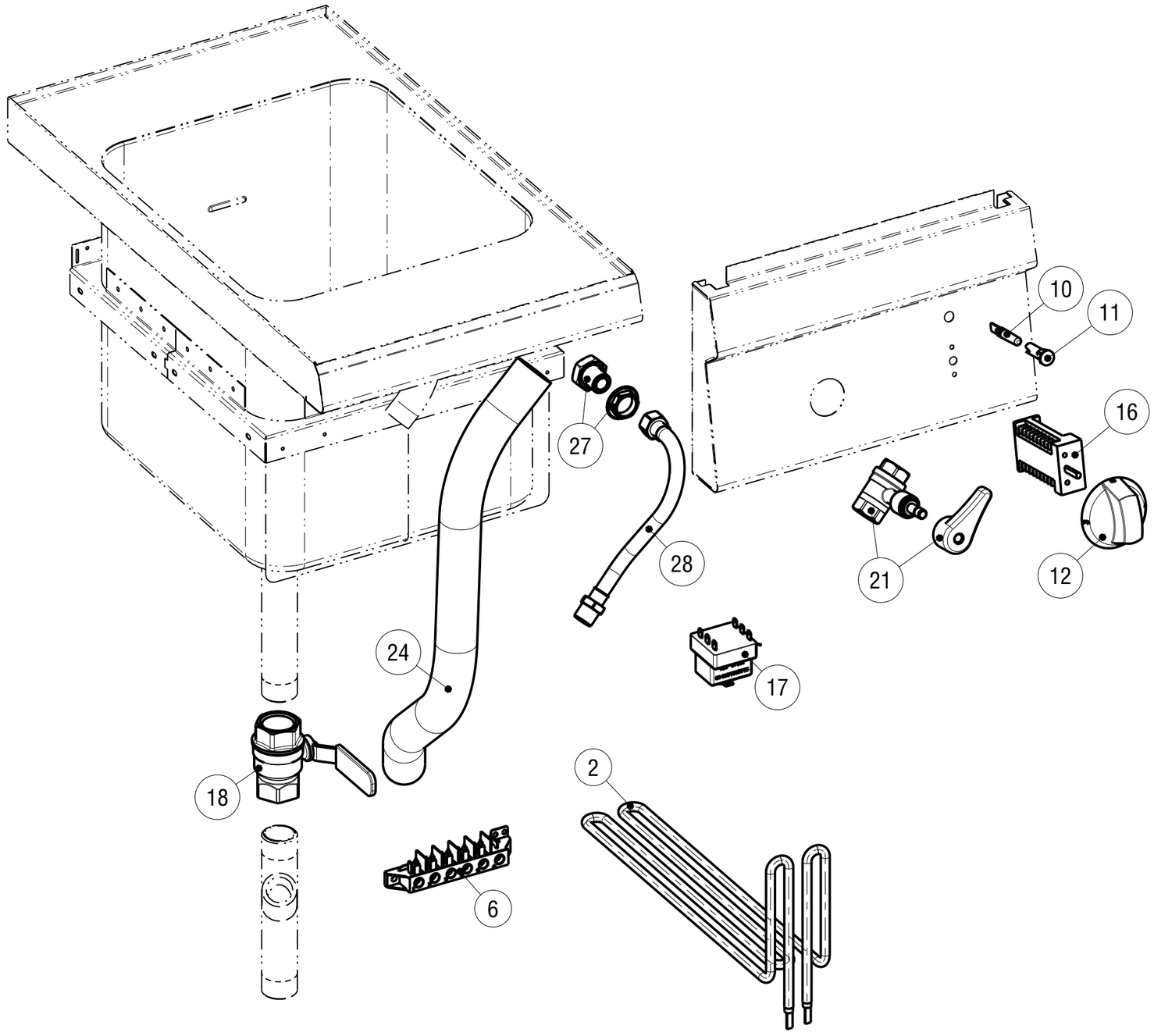

C

CAVETTERIA - WIRE HARNESS			
Data stampa | Print date	Codice | Code	Foglio | Sheet	Modelli | Models
15.09.16	*5415.384.01*	*1*	*CP35E/G6/0 - CP35E/0*

CODICI RICAMBIO PER FINITO / SPARE PARTS FOR THE FINISHED PRODUCT

Aggiornato al/Updated to 27/11/17

Artic./Item	Descrizione/Description	Modello/Model
116049	**CUOCIPASTA ELETTRICO 23LT GN2/3** **23LT GN2/3 ELECTRIC PASTA COOKER**	**CP35E/G6/0**

Cons./Recom.	Pos./Posit.	Ricambio/Replacement			Prezzo/Price List
	01	RC00575000	FALSOFONDO	FALSE-BOTTOM	63,55
*	02	RC01250000	RESISTENZA CPE	HEATING ELEMENT CPE	71,82
	03	RC00830000	FIANCO SX CP	LEFT SIDE CP	107,88
	04	RC00829000	FIANCO DX CP	RIGHT SIDE CP	107,88
	05	RC00297000	PASSACAVO	FAIRLEAD	3,97
	06	RC00194000	MORSETTIERA FV 122 B	CONNECTING BLOCK	9,16
	07	RC00241000	PRESSACAVO PG16 CON DADO	CABLE GLAND AND NUT	7,18
	08	RC01135000	MAGNETE PER PORTE VANI	MAGNET FOR COMPARTMENT DOORS	5,96
*	10	RC01783000	PORTALAMPADA TRASPARENTE D10	TRANSPARENT LAMP HOLDER D10	5,30
*	11	RC01782000	LAMPADA SEGN.NEON FASTON VERDE 230V	GREEN NEON LAMP 230V	6,09
	12	RC01566000	MANOPOLA CUOCIPASTA ELETTRICO NERA	PASTACOOKER BLACK KNOB	9,05
	12	RC01618000	MANOPOLA CUOCIPASTA ELETTRICO GRIGIA	PASTACOOKER GREY KNOB	9,05
	13	RC01602000	PIEDE 1"3/4 H250	FOOT	18,98
	14	RC00600000	MONTAGGIO PORTA VANO TECNOINOX	DOOR ASSEMBLY VN	91,08
	15	RC00498000	COPPIA CERNIERE PORTA VANO S6	PAIR OF HINGES FOR DOOR VN S6	20,42
*	16	RC01071000	COMMUTATORE	SWITCH	18,87
*	17	RC00001007	TERMOSTATO DI SICUREZZA	SAFETY THERMOSTAT CPE	88,16
*	18	RC01522000	VALVOLA SFERA FF 1"" LEVA ROSSA"	1" FF VALVE	48,17
	19	RC02187000	ASSIEME SCARICO CP		
	20	RC00584000	TUBO ACQUA FLESSIBILE	WATER PIPE	44,91
*	21	RC00583000	VALVOLA ACQUA CUOCIPASTA	WATER COCK OUTLET	68,63
	22	RC00828000	GIUNTO	JOINT	22,84
	23	RC00580000	CONDUTTURA ACQUA INIETTORI	INJECTOR WATER PIPES	32,77

L'azienda si riserva il diritto di apportare ulteriori aggiornamenti senza preavviso. / The data may be updated without prior warning

Artic./Item	Descrizione/Description	Modello/Model
116049	**CUOCIPASTA ELETTRICO 23LT GN2/3** **23LT GN2/3 ELECTRIC PASTA COOKER**	**CP35E/G6/0**

Cons./Recom.	Pos./Posit.	Ricambio/Replacement			Prezzo/Price List
	24	RC00586000	TUBO GOMMA	RUBBER TUBE	27,14
	25	RC00530000	ASSIEME CAMINO 350 S6	FLUE ASSEMBLY 350 S6	60,13
	27	RC02123000	EROGATORE FISSO	DELIVERY OUTLET	
	28	RC02382000	TUBO ACQUA FLESSIBILE	WATER PIPE	

L'azienda si riserva il diritto di apportare ulteriori aggiornamenti senza preavviso. / The data may be updated without prior warning