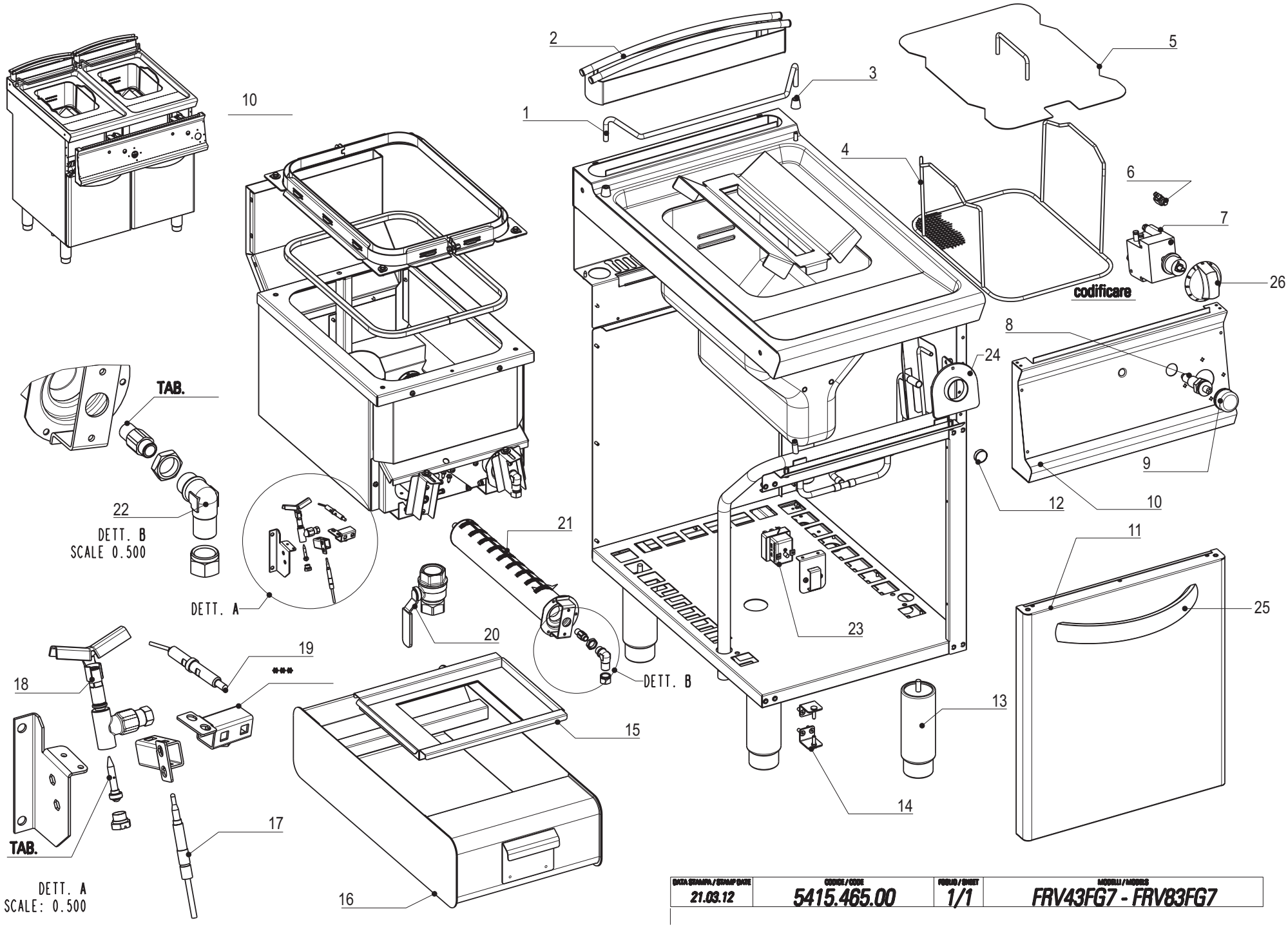


| DATA STAMPA / STAMP DATE | CODICE / CODE | FOGLIO / SHEET | MODELLI / MODELS |
|---|---|---|---|
| 21.03.12 | 5415.465.00 | 1/1 | FRV43FG7 - FRV83FG7 |

## CODICI RICAMBIO PER FINITO / SPARE PARTS FOR THE FINISHED PRODUCT

**Aggiornato al/Updated to 27/11/17**

| Artic./Item | Descrizione/Description | Modello/Model |
|---|---|---|
| **713055** | **FRIGGITRICE GAS 13LT+13LT FONDO "V"**<br>**13LT+13LT GAS FRYER WITH "V SHAPED" TANK** | **FRV83FG7** |

| Cons./Recom. | Pos./Posit. | Ricambio/Replacement | | | Prezzo/Price List |
|---|---|---|---|---|---|
| | 00123000 | RC00123000 | CAVO PER CANDELETTA | WIRE FOR SPARK PLUG | 9,27 |
| | 00825000 | RC00825000 | TUBO SCARICO AMIDI | STARCH DRAIN PIPE | 16,11 |
| | 01140000 | RC01140000 | GRUPPO PILOTA | TOP BURNER PILOT GROUP | 21,40 |
| | 01793000 | RC01793000 | MANIGLIA PER BACINELLA ESTRAIBILE | HANDLE FOR EXTRACTABLE CONTAINER | 20,52 |
| | 01867000 | RC01867000 | PROLUNGA TERMOCOPPIA FRIGGITRICI GAS | THERMOCOUPLE EXTENSION FOR GAS FRYERS | 18,67 |
| | 01896000 | RC01896000 | COPERCHIO VASCA FR_3FL7 | FR_3FL7 TANK COVER | 33,51 |
| | 01900000 | RC01900000 | ANELLO CAPPUCCIO PIEZO | PIEZO IGNITER NIPPLE RING | 8,99 |
| | 01 | RC01748000 | SUPPORTO CESTELLO FR T74 T90 | BASKET HOLDER | 24,91 |
| | 02 | RC01711000 | CAMINO 40 H45 TECNO74 | FLUE ASSEMBLY 40 H45 L7 | 80,08 |
| | 03 | RC01749000 | BOCCOLA SUPPORTO CESTO FR_L74 | FR_L74 BASKET HOLDER BUSHING | 8,20 |
| | 04 | RC01746000 | RETE FRIGGITRICE 13LT | GRID FOR FRYER | 41,83 |
| | 05 | RC01751000 | COPERCHIO VASCA FR_3FL7 CON MANIGLIA | TANK COVER WITH HANDLE | 46,11 |
| | 06 | RC00460000 | RACCORDO INTERROTTO M9X1 | INTERRUPTED CONNECTION M9X1 | 9,38 |
| | 07 | RC00446000 | VALVOLA | GAS VALVE | 155,57 |
| | 08 | RC00128000 | ACCENDITORE PIEZO CON DADO | PIEZO IGNITER | 16,99 |
| | 09 | RC01685000 | CAPPUCCIO IN GOMMA PER PIEZO | GUMMY CAP FOR PIEZO IGNITER | 9,71 |
| | 11 | RC02084000 | PORTA VANO TECNO74/90 | DOOR | 203,84 |
| | 12 | RC01135000 | MAGNETE PER PORTE VANI | MAGNET FOR COMPARTMENT DOORS | 5,96 |
| | 13 | RC01602000 | PIEDE 1"3/4 H250 | FOOT | 18,98 |
| | 14 | RC01392000 | CERNIERA PORTA VANO L9 | DOOR HINGE | 16,88 |
| | 15 | RC01125000 | FILTRO OLIO FRIGGITRICE FR_L7/9 | FILTER | 75,59 |
| | 17 | RC00118000 | TERMOCOPPIA M9X1 L600 | TERMOCOUPLE | 15,56 |
| | 18 | RC01866000 | GRUPPO PILOTA 2VIE | TWO-WAY PILOT GROUP FOR FRV G7 | 37,22 |



**L'azienda si riserva il diritto di apportare ulteriori aggiornamenti senza preavviso. / The data may be updated without prior warning**

| Artic./Item | Descrizione/Description | Modello/Model |
|---|---|---|
| **713055** | **FRIGGITRICE GAS 13LT+13LT FONDO "V"**<br>**13LT+13LT GAS FRYER WITH "V SHAPED" TANK** | **FRV83FG7** |

| Cons./Recom. | Pos./Posit. | Ricambio/Replacement | | | Prezzo/Price List |
|---|---|---|---|---|---|
| | 19 | RC00120000 | CANDELETTA D'ACCENSIONE | SPARK PLUG | 13,47 |
| | 20 | RC01522000 | VALVOLA SFERA FF 1"" LEVA ROSSA" | 1" FF VALVE | 48,17 |
| | 21 | RC00587000 | BRUCIATORE CPG | BURNER CPG | 39,50 |
| | 22 | RC01400000 | PORTAUGELLO A L BRUCIATORI TOP | NOZZLE HOLDER | 15,11 |
| | 23 | RC00450000 | TERMOSTATO DI SICUREZZA | SAFETY THERMOSTAT | 71,05 |
| | 24 | RC01899000 | MANOPOLA GAS FR-FTC NERA | BLACK KNOB | 9,45 |
| | 24 | RC02031000 | MANOPOLA GAS FR-FTC GRIGIA | GREY KNOB | 8,79 |
| | 25 | RC01784000 | MANIGLIA VANO PROFI3520 | HANDLE | 39,47 |
| | 26 | RC02078000 | SOTTOMANOPOLA GAS NEUTRO NERO | BLACK UNDERKNOB | 7,70 |
| | 26 | RC02081000 | SOTTOMANOPOLA GAS NEUTRO GRIGIO | GREY UNDERKNOB | 7,18 |



L'azienda si riserva il diritto di apportare ulteriori aggiornamenti senza preavviso. / The data may be updated without prior warning