DESPIECE TECNICO

Hornos Mixtos
Fours Mixtes
Combi Ovens
HeiBluftdämpfer
Forno Misti

SERIE "EVOLUTION"

Modelos:

HGV-20/21

Abril 2007 April

FAGOR

Fagor Industrial

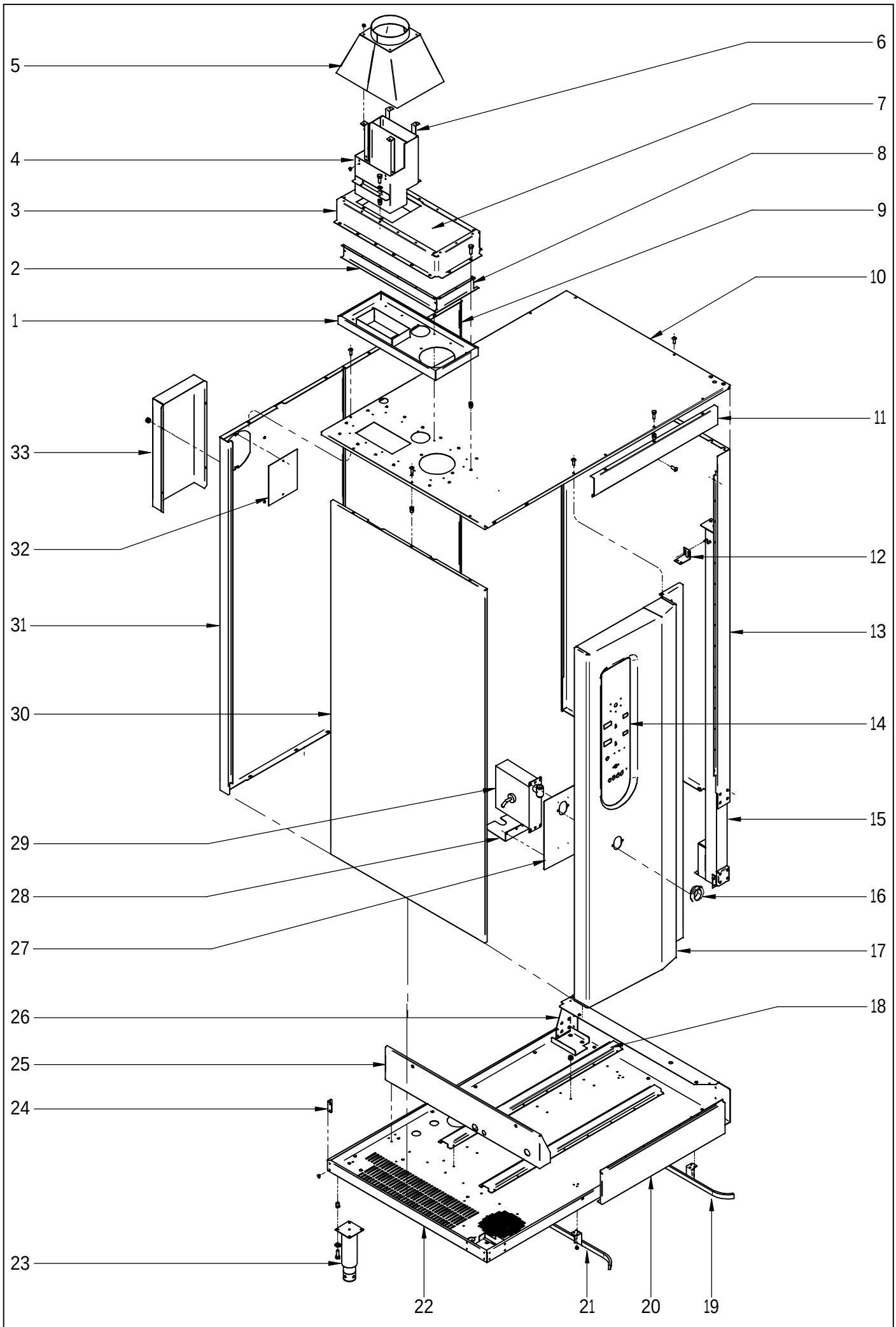

N plano	Firma	Fecha	Aparato	MUEBLE	Lamina	
C-1807		2007-05	HORNO HGV 20/21		1	Fagor Industrial S.Coop. FAGOR Oñate

MOD.	HORNOS	ZONA	MUEBLE	PLANO	C-1807

ITEM	CODIGO	DENOMINACION	TEXTO	HGV 20/21							NOTAS
1	T492813000	BANDEJA DE COLECTOR 20/21		1							
	Q412002000	REMACHE AVINOX Ø4x10mm		16							
2	T302824000	LATERAL CAMARA COLECT. HGV		2							
3	T492814000	ANTERIOR DE COLECTOR 2021		1							
4	T142817000	SALIDA COLECTOR HVG-20-21		1							
5	T122820000	CHIMENEA EXTERIOR COMPLETA		1							
	Q221342000	REMACHE EXAGONAL M5		3							
	Q152004000	TORNIL, APLASTADO M5x13 A304		3							
	Q412002000	REMACHE AVINOX Ø4x10mm		12							
6	T112815000	SOPORTE CHIMENEA HVG/HGV		4							
7	T492815000	POSTERIOR DE COLECTOR 2021		1							
8	T492816000	POSTERIOR CAMARA COLECTOR		2							
	Q412002000	REMACHE AVINOX Ø4x10mm		26							
	Q222011000	REMACHE EXAGONAL M.5		16							
	Q153131000	TORNILLO CABEZA APLASTADA		16							
9	T492848000	PANEL POST. EXTERIOR IZD. 2021		1							
10	T492811000	PANEL SUPERIOR EXTERIOR 2021		1							
	Q221342000	REMACHE EXAGONAL M5		13							
	Q152004000	TORNIL, APLASTADO M5x13 A304		13							
11	T302804000	PANEL ANTERIOR SUPERIOR		1							
	Q221343000	REMACHE EXAGONAL M6		16							
	Q232040000	ARANDELA A6		16							
	Q262040000	ARAND.GROW. A6 A.304		16							
	Q012042000	TORNILLO EXAGONAL M6x15		16							
12	T492825000	ESCUADRA TUBO BISGRA		1							
13	T492805000	PANEL EXTERIOR DCHO. 20/21		1							
14	T303000000	SERIGRAFIA HGV-10-11 10-21		1							
15	T492824000	TUBO PORTABISAGRAS		1							
16	T452813000	SOPORTE DUCHA		1							
17	T492800000	PANEL PORTAMANDOS COM 20/21		1							
	Q412005000	REMACHE AVINOX Ø3,2x6mm		44							

MOD.	HORNOS	ZONA	MUEBLE	PLANO	C-1807

ITEM	CODIGO	DENOMINACION	TEXTO	HGV 20/21							NOTAS
18	T302818000	REFUERZO LONGITUDINAL BASE		2							
19	T492820000	GUIA CARRO COMPLETA DCHA.		1							
20	T492817000	PANEL FRONTAL INFERIOR		1							
21	T492821000	GUIA CARRO COMPLETA IZDA.		1							
	Q412002000	REMACHE AVINOX Ø4x10mm		8							
22	T492861000	BASE COMPLETA HGV 20/21		1							
	Q412006000	REMACHE AVINOX Ø4x12mm		8							
23	R092830000	PATA REF. AA179EOAQ47CCN		4							
	Q221343000	REMACHE EXAGONAL M6		16							
	Q242040000	ARANDELA ABANICO A6 A.304		16							
	Q012042000	TORNILLO EXAGONAL M6x15		16							
24	T302837000	CANTONERA BASE 10/21		2							
25	T322808000	APOYO CUERPO HORNO		1							
26	T302816000	REF APOYO BASE POST 10/21		1							
27	T452812000	CHAPA DUCHA COMPLETA		1							
28	T492860000	CHAPA DUCHA HGV 20/21		1							
29	T452809000	DUCHA		1							
30	T452807000	PANEL EXTERIOR IZQUIERDO 2021		1							
31	T492847000	PANEL POST. DERECHO HGV-2021		1							
32	T493018000	MALLA VENTILACION HGV 20/21		1							
33	T452814000	CHAPA SEPARACION IPX5 20/21		1							

N.plano
C-1808

Firma

Fecha
2007-05

Aparato
HORNO HGV20/21

PUERTA

Lamina
2

Fagor Industrial S.Coop.
Onate

FAGOR

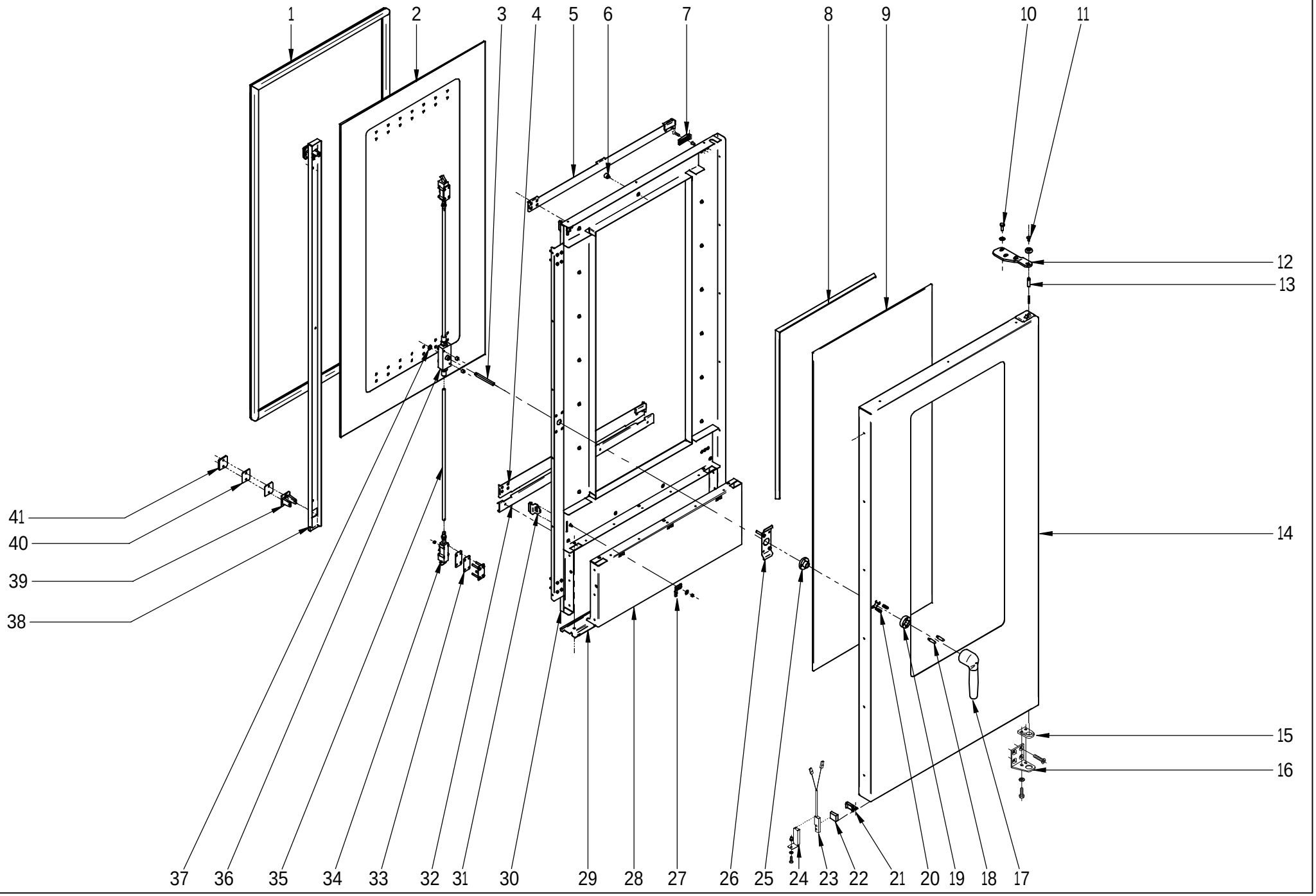

MOD.	HORNOS	ZONA	PUERTA	PLANO	C-1808

ITEM	CODIGO	DENOMINACION	TEXTO	HGV 20/21							NOTAS
	1100003116	**KIT PUERTA COMPLETA**		**1**							
1	T490500000	JUNTA PUERTA 20/21		1							
2	**1100003117**	**KIT CRISTAL INTER. 20/21 COMPL.**		**1**							
3	T490519000	EJE DE MANILLA PUERTA		1							
4	T490517000	BISAGRA INFERIOR COMP. 20/21		1							
5	T300511000	BISAGRA SUPER COMP 10/21		1							
6	T300513000	TOPE CRISTAL INTERIOR 10/21		14							
7	R670615000	BASE DE BISAGRA		2							
	Q222011000	REMACHE EXAGONAL M.5		2							
	Q042032000	TORNILLO AVELLANADO M5X15		2							
8	3715200000	JUNTA CRISTAL		1							
	Q412002000	REMACHE AVINOX Ø4x10mm		30							
9	T490505000	CRISTAL EXTERIOR 20/21		1							
10	Q012053000	TORNILLO EXAGONAL M8X20 A304		3							
	Q302025000	ARANDELA Ø 8.4X20X1.5		3							
	Q242050000	ARANDELA ABANICO A8 A.304		3							
11	Q012042000	TORNILLO EXAGONAL M6X15		1							
	R662807000	ARANDELA AMARRE		1							
	Q242040000	ARANDELA ABANICO A6 A.304		1							
12	T300520500	BISAGRA SUPERIOR PLEGADA		1							
13	R660534000	EJE SUPERIOR		1							
	Z850519000	RESORTE 06329		1							
14	T450525000	PUERTA COMPLETA 20/21		1							
15	R660549000	GUIA EJE INFERIOR FUNDIDO		1							
16	T300521500	BISAGRA INFERIOR		1							
	Q012091000	TORN. EXAG. M6X12 INOX DIN933		2							
	Q242040000	ARANDELA ABANICO A6 A.304		2							
	Q062040000	TORN.AVELL.M6X16		4							

MOD.	HORNOS	ZONA	PUERTA	PLANO	C-1808

ITEM	CODIGO	DENOMINACION	TEXTO	HGV 20/21							NOTAS
17	T130502000	MANILLA COMPLETA		1							
	Q032032000	TORNILLO ALOMADO M5X15		2							
	Q271033000	ARANDELA DE SEGURIDAD 6		1							
	Q132042000	VARILLA ROSCADA M6X15		1							
	T130510000	TAPON Ø 16 BAGAL Ext.		1							
18	T490518000	PITON ENGANCHE PUERTA		2							
19	T130514000	SOPORTE RESORTE		1							
20	T130506000	RESORTE 34548		2							
21	T300525000	SOPORTE IMAN		1							
	Q222011000	REMACHE EXAGONAL M.5		1							
	Q032031000	TORNILLO ALOMADO M5X10		1							
22	T300526000	IMAN		1							
23	Z100522000	INTERRUPTOR MAGNETICO		1							
24	T302819000	SOPORTE MICRO PUERTA		1							
	Q222011000	REMACHE EXAGONAL M.5		1							
	Q242030000	ARANDELA ABANICO A5 A.304		1							
	Q152004000	TORNIL. APLASTADO M5X13 A 304		1							
25	T130515000	GUIA MANILLA		1							
26	T130511000	SUPLEMENTO SUJ. CERRADURA		1							
27	R670612000	BASE DE PESTILLO		2							
	Q302022000	ARANDELA 16X6X1.2 A.304		2							
	Q162030000	TUERCA EXAGONAL M5		2							
	Q242030000	ARANDELA ABANICO A5 A.304		2							
28	T450522000	CHAPA AMARRE CONTRAPUERTA		1							
29	T450511000	SUPERIOR CIERRE PUERTA		1							
30	T450523000	CONTRAPUERTA 20/21		1							
31	T300514000	PESTILLO		2							
	R660605000	MUELLE TENSOR		2							
32	T490512000	CHAPA JUNTA CONTRAPUERTA		1							
	T450530000	JUNTA CIERRE INFERIOR		1							

MOD.	HORNOS	ZONA	PUERTA	PLANO	C-1808

ITEM	CODIGO	DENOMINACION	TEXTO	HGV 20/21							NOTAS
33	T080503000	SUPLEMENTO ELEMENTO CIERRE		10							
	Q152056000	TORNILLO EXAGONAL M5X35		8							
34	T080504000	ELEMENTO CIERRE		2							
	Q162030000	TUERCA EXAGONAL M5		10							
	Q242030000	ARANDELA ABANICO A5 A.304		10							
35	T490506000	TUBO ALARGADERA		2							
36	T130509000	MECANISMO DE CIERRE		1							
	Z608410000	CASQUILLO AMARRE TECLADO		2							
	Q352001000	PASADOR DE ALETAS 2X20 S		4							
	Q262040000	ARANDELA GROW. A6 A.304		2							
	Q162040000	TUERCA EXAGONAL M6		2							
37	T130505000	CASQUILLO		1							
38	T490503000	TAPA CIERRE PUERTA 20/21		1							
	Q032021000	TORNILLO ALOMADO M4X10		2							
39	T110506000	ENGANCHE PUERTA		2							
	Q043145000	TORN. AVELLANADO 6X30 LATON		4							
40	R660538000	CALZO DE ENGANCHE		4							
41	T300519000	SUPLEMENTO ENGANCHE		2							

N.plano
C-1809

Firma

Fecha
2007-05

Aparato
HORNO HGV 20/21

MUEBLE INTERIOR

Lamina
3

Fagor Industrial S.Coop.
Onate

FAGOR

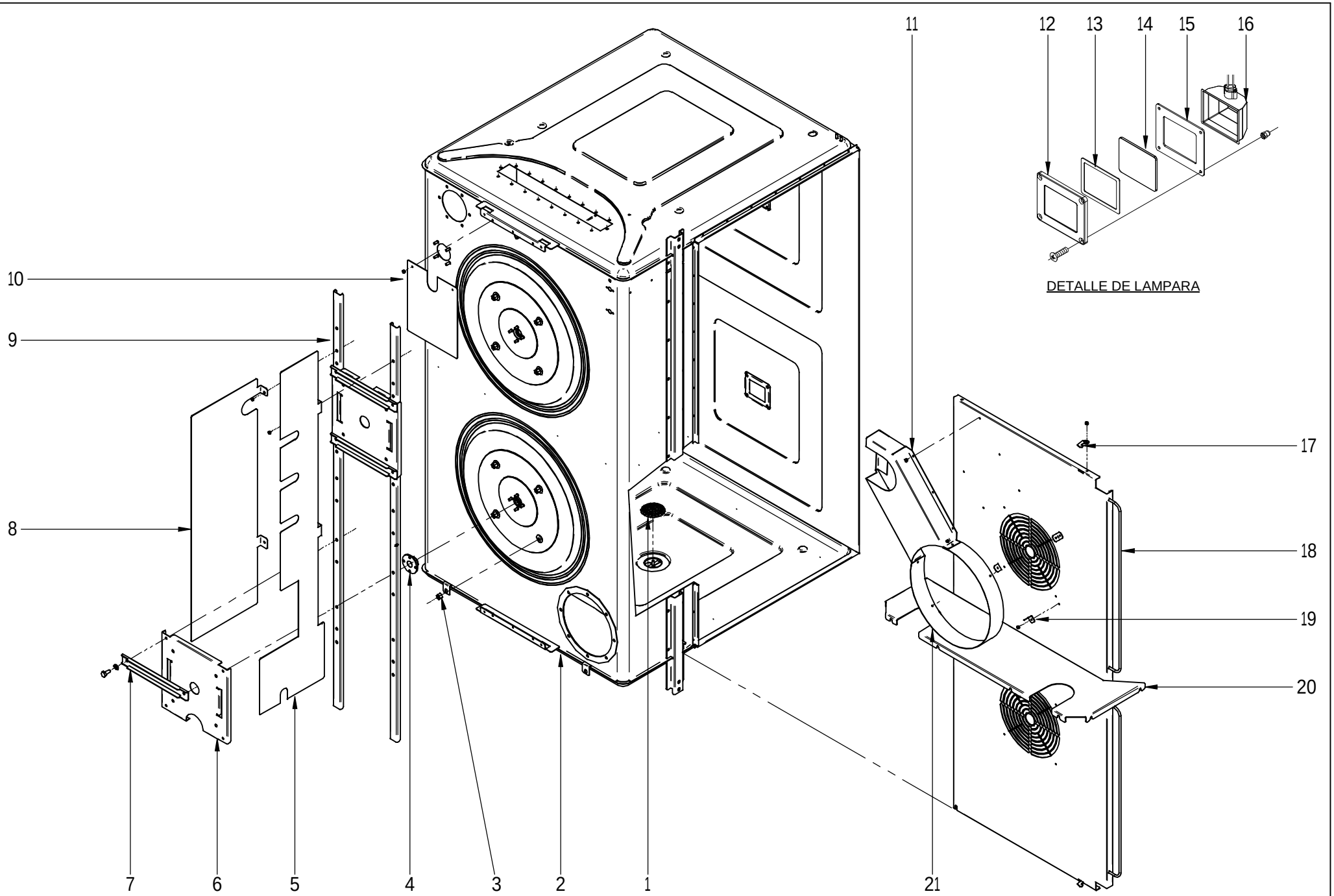

MOD.	HORNOS	ZONA	MUEBLE INTERIOR	PLANO	C-1809

ITEM	CODIGO	DENOMINACION	TEXTO	HGV 20/21							NOTAS
1	T302695000	FILTRO DESAGÜE COMPLETO		1							
2	T492634000	CUERPO COMPL. HVG-20-21		1							
3	T302638000	DISTANCIADOR MOTOR		8							
	Q012056000	TORNILLO EXAGONAL M8X40		8							
	Q242050000	ARANDELA ABANICO A8 A.304		8							
	Q162050000	TUERCA EXAGONAL M8x1 INOX		8							
4	T302629000	CASQUILLO RETEN		2							
	Q302023000	ANILLO DE SEGURIDAD D 28X1.2		2							
	Q262040000	ARAND.GROW. A6 A.304		8							
	Q162040000	TUERCA EXAGONAL M6		8							
5	T492626000	CHAPA REPARTO DER. HGV2021		1							
6	T302627000	SOPORTE MOTOR		2							
7	T302649000	REFUERZO MOTOR		3							
	Q262040000	ARAND.GROW. A6 A.304		6							
	Q012042000	TORNILLO EXAGONAL M6x15		6							
	Q222011000	REMACHE EXAGONAL M.5		6							
8	T492627000	CHAPA REPARTO IZQ. HGV2021		1							
9	T492606000	PERFIL SOPORTE MOTOR 2021		2							
10	T492625000	CHAPA REPARTO SUP. HGV2021		1							
11	T492607000	CONDUCTO DE HUMOS 2021		1							
	Q412002000	REMACHE AVINOX Ø4x10mm		7							
12	T303047000	MARCO LAMPARA		2							
	R663013000	LAMPARA 10W-12V		2							
	Q222041000	REMACHE EXAGONAL M.4 INOX		8							
	Q032021000	TORNILLO ALOMADO M4X10		8							
13	T303027000	JUNTA INTERIOR LAMPARA		2							
14	T303025000	CRISTAL LAMPARA		2							
15	T303026000	JUNTA EXTERIOR LAMPARA		2							
16	T303023000	PORTALAMPARAS		2							
17	T302635000	ENGANCHE CUBREVENTILADOR		2							
	Q412002000	REMACHE AVINOX Ø4x10mm		2							

MOD.	HORNOS	ZONA	MUEBLE INTERIOR	PLANO	C-1809

ITEM	CODIGO	DENOMINACION	TEXTO	HGV 20/21							NOTAS
18	T492638000	CUBREVENTILADOR COMP 2021G		1							
19	T302643000	FIJACIÓN SUPLEMENTO		3							
	Q412002000	REMACHE AVINOX Ø4x10mm		3							
20	T492620000	CHAPA REFUERZO CUBA G20/21		1							
21	T492608000	SUPLEM. CUBRE VENTILADOR		1							
	T302650000	AISLANTE 970X850X20		3							
	T492621000	AISLANTE 1550X850X20		3							
	T452607000	AISLANTE 780X1230X10 E		2							
	T452608000	AISLANTE 610X160X10		1							
	T492624000	AISLANTE 1680x30x10		1							
	T492623000	AISLANTE 1680x190x10		1							
	T492628000	AISLANTE SALIDA HGV 20/21		1							
	T492639000	AISLANTE CHIMENEA HGV 20/21		1							
	T302667000	ARANDELA SUJECCION AISLANTE		25							
	Q221026000	CLIP SUJECIÓN RÁPIDA Ø-4		25							

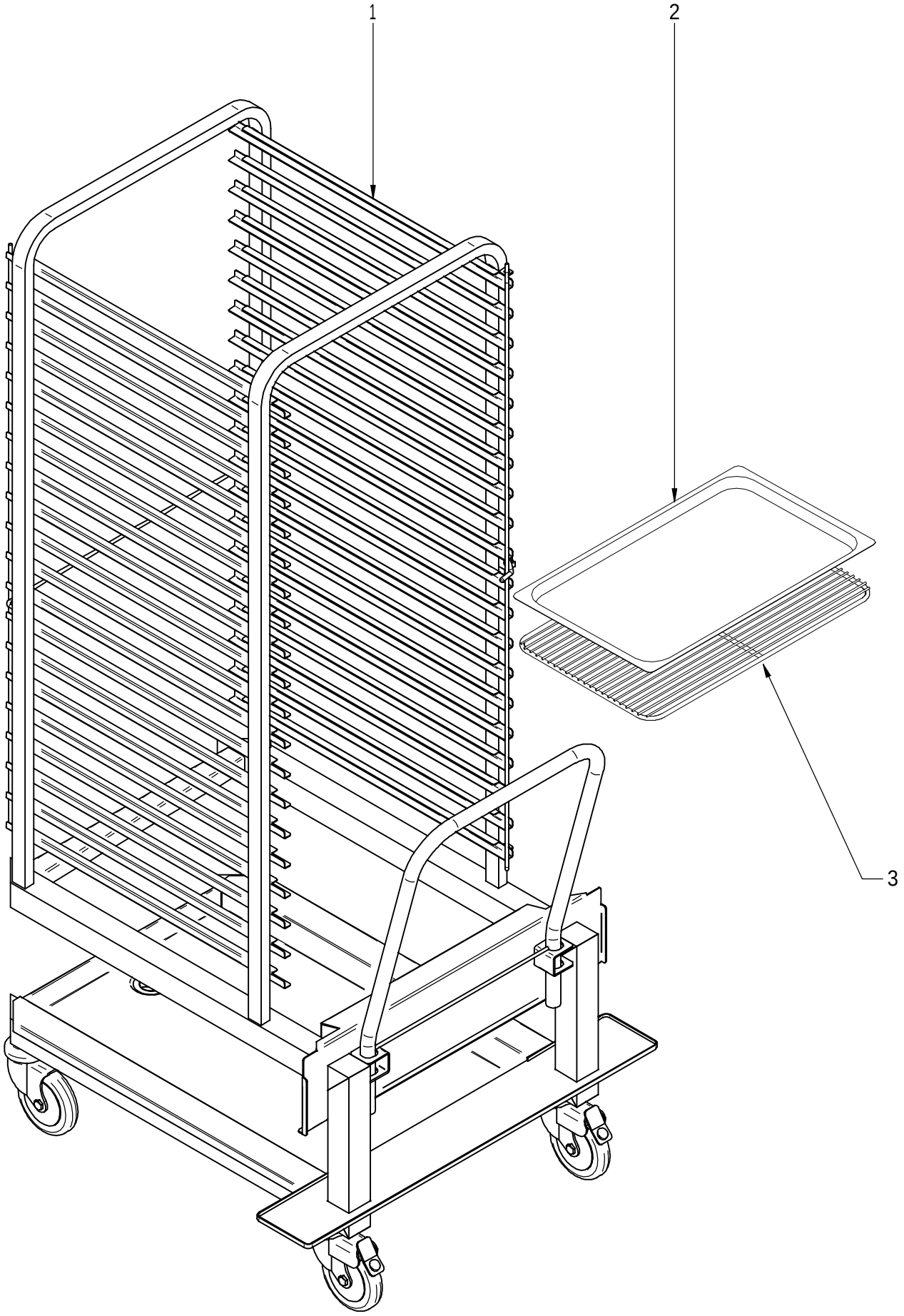

N plano	Firma	Fecha	Aparato		Lamina	
C-1810		2007-05	CARRO HORNO HGV 20/21		4	Fagor Industrial S.Coop. FAGOR Oñate

MOD.	HORNOS	ZONA	CARRO	PLANO	C-1810

ITEM	CODIGO	DENOMINACION	TEXTO	HGV 20/21							NOTAS
1	T492823000	CARRO 20/21		1							
	T492853000	CODO DESAGÜE CARRO 20/21		1							
2	R032605000	CUBETA 530x650 400 MM. 2x1		1							
3	R682676000	PARRILLA 2x1 REF. 2025200		1							

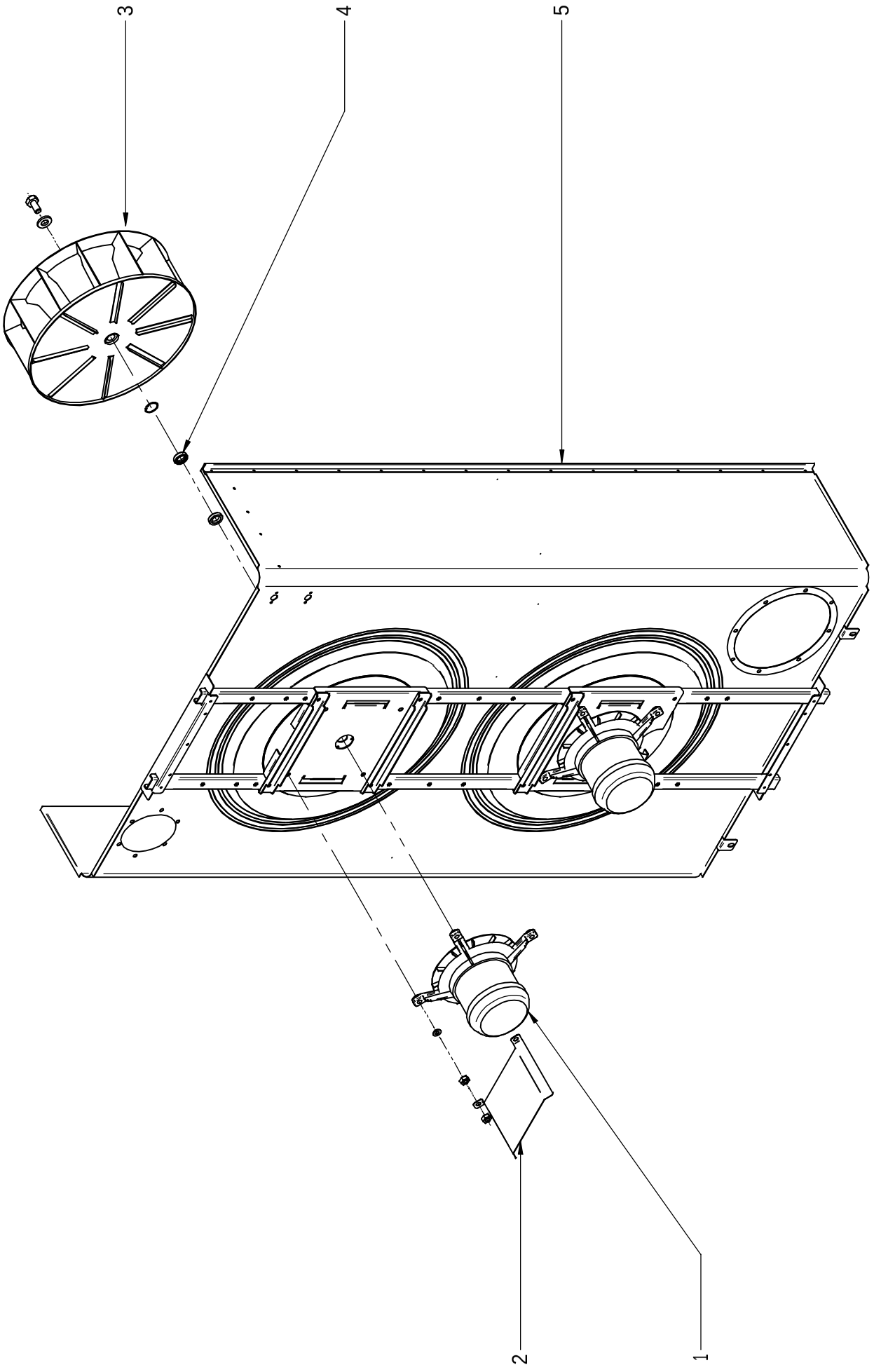

N plano	Firma	Fecha	Aparato	Lamina	
C-1811		2007-05	TURBINA HORNO HGV 20/21	5	Fagor Industrial S.Coop. Oñate

MOD.	HORNOS	ZONA	TURBINA	PLANO	C-1811

ITEM	CODIGO	DENOMINACION	TEXTO	HGV 20/21							NOTAS
1	T493003000	MOTOR 20/21 2V 400V		2							
1	T493004000	MOTOR 20/21 2V 230V.		2							
	R662685000	JUNTA CASQUILLO RETEN		2							
	Q242050000	ARANDELA ABANICO A8 A.304		8							
	Q162050000	TUERCA EXAGONAL M8x1 INOX.		8							
2	T142635000	TEJADILLO MOTOR		2							
3	T493017000	TURBINA RECTA D350X127 FIR		2							
	R763010000	ARANDELA SEGURIDAD HANNING		2							
	Q012063000	TORNIL. EXAGONAL M10X20 A.304		2							
4	R662627000	RETEN 17X28X7V		4							
5	____	PANEL DE CUERPO DE HORNO		1							

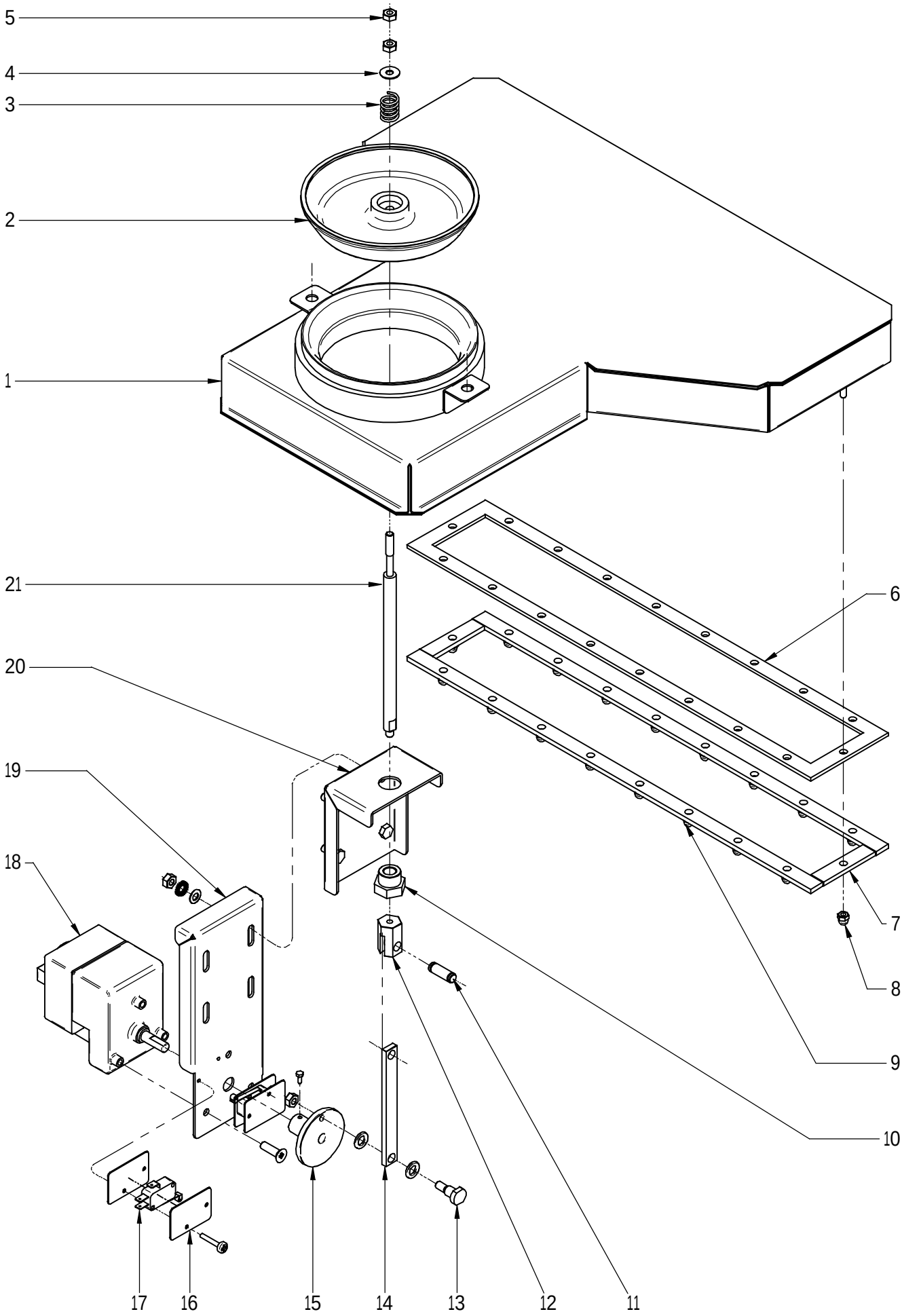

N plano	Firma	Fecha	Aparato		Lamina	
C-1812		2007-05	INTERIOR DE CHIMENEA HORNO HGV 20/21		6	Fagor Industrial S.Coop. FAGOR Oñate

MOD.	HORNOS	ZONA	INTERIOR DE CHIMENEA	PLANO	C-1812

ITEM	CODIGO	DENOMINACION	TEXTO	HGV 20/21							NOTAS
1	T492619000	CHIMENEA COMPLETA HGV 20/21		1							
2	T125027000	RETENCION VAPOR HVG		1							
3	R725008000	RESORTE		1							
4	Q302022000	ARANDELA 16X6X1.2 A.304		5							
5	Q162040000	TUERCA EXAGONAL M6		2							
6	T132631000	JUNTA CHIMENEA HVG-20-21		1							
7	T132635000	REFUERZO CORTO SU CHIMENEA		2							
8	Q213131000	TUERCA SOMBRERETE M5		18							
9	T132632000	PLETINA REF LARGO INFERIOR		2							
10	R725030000	TUERCA GUIA RETENCION		1							
	Q307067000	JUNTA TORICA 9.19x2.62		1							
11	T135046000	EJE DE GUIA DE RETENCION		1							
	Q271033000	ARANDELA DE SEGURIDAD 6		2							
12	T135045000	SUPLEMEN. EJE DE RETENCION		1							
13	T135009000	EJE DE LEVA		1							
	Q308013000	ARANDELA Ø14xØ8x2		2							
14	T135047000	PALANCA DE ELEVACION		1							
15	T135012000	LEVA		1							
	Q012021000	TORNILLO EXAGONAL M4x10		1							
	Q162040000	TUERCA EXAGONAL M6		1							
16	R010535000	PLACA SEPARADORA		4							
	Q032013000	TORNILLO ALOMADO M3x20		4							
	Q221350000	TUERCA AUTOBLOCANTE M3		4							
17	R010534000	INTERRUPTOR PUERTA		2							
18	T113010000	MOTOR DE CHIMENEA		1							
	Q042031000	TORNILLO AVELLANADO M5x10		3							
19	T135021000	ESCUADRA AMARRE MOTOR		1							
	Q232040000	ARANDELA A6		4							
	Q242040000	ARANDELA ABANICO A6 A.304		4							
	Q162040000	TUERCA EXAGONAL M6		4							
20	T135022000	SOPORTE AMARRE MOTOR		1							

MOD.	HORNOS	ZONA	INTERIOR DE CHIMENEA	PLANO	C-1812

ITEM	CODIGO	DENOMINACION	TEXTO	HGV 20/21							NOTAS
21	T135044000	EJE DE RETENCION DE VAPORES		1							

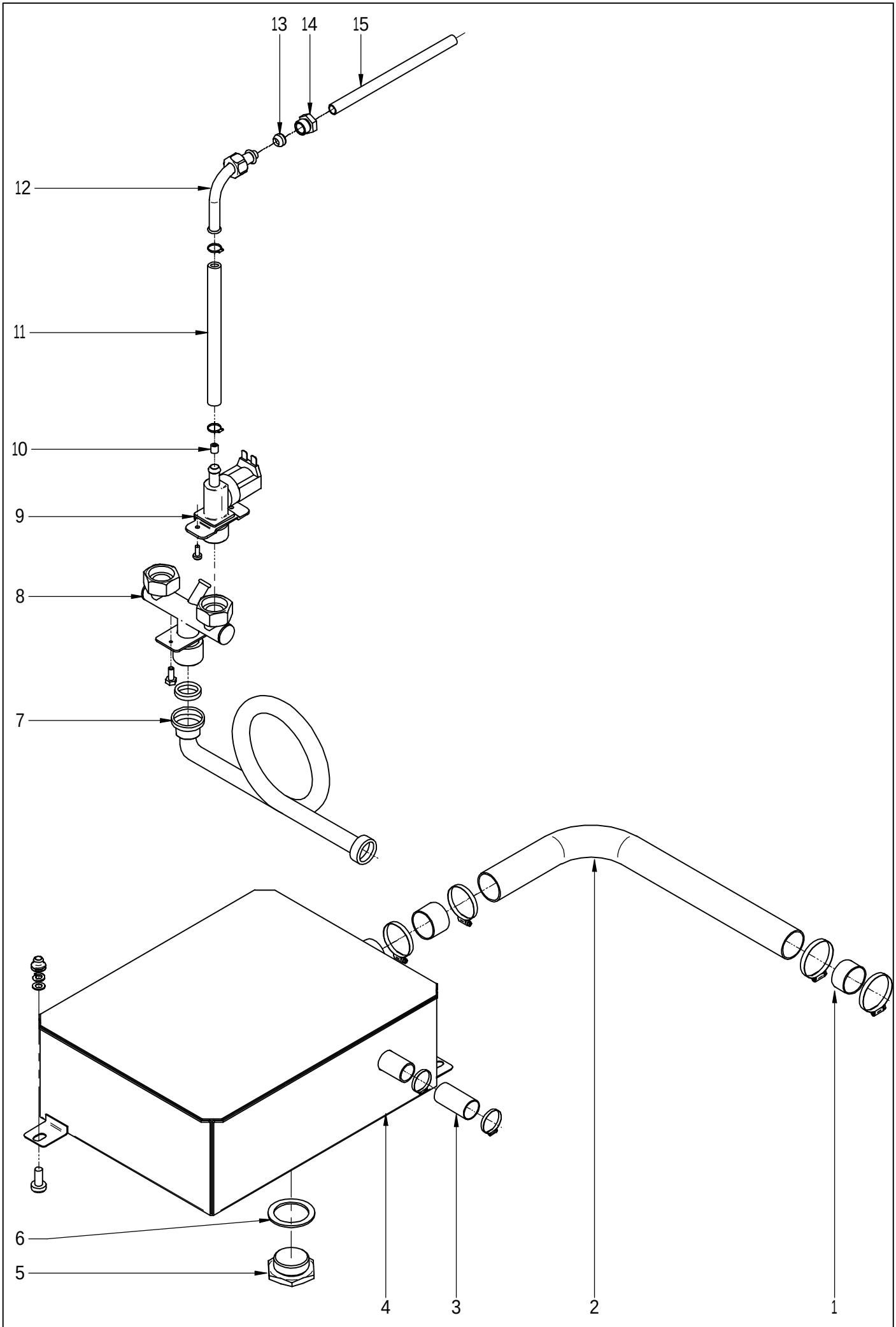

N plano	Firma	Fecha	Aparato	CIRCUITO DE AGUA	Lamina	
C-1813		2007-05	HORNO HVC 20/21		7	Fagor Industrial S.Coop. FAGOR Oñate

MOD.	HORNOS	ZONA	CIRCUITO DE AGUA	PLANO	C-1813

ITEM	CODIGO	DENOMINACION	TEXTO	HGV 20/21							NOTAS
1	3715800000	TUBO SILICONA ALTA Tº Ø43*51		2							
	Q881307000	ABRAZADERA 40-60		4							
2	T305088000	CONDUCCIÓN DESAGÜE GAS		1							
	Q881307000	ABRAZADERA 40-60		2							
3	3715600000	TUBO SILICONA Ø26xØ18		1							
	Q901311000	ABRAZADERA ELASTIC. Ø26,7-28,1		2							
4	T495049000	CAJA DESAGÜE COMPLETA HGV		1							
	Q221343000	REMACHE EXAGONAL M6		2							
	Q232040000	ARANDELA A6		2							
	Q262040000	ARANDELA GROW. A6 A.304		2							
	Q012042000	TORNILLO EXAGONAL M6x15		2							
5	T305052000	TAPÓN DESAGÜE		1							
6	T305053000	JUNTA DESAGÜE		1							
7	Z601114000	MANGUERA ENTRADA AGUA		1							
	Z701132000	FILTRO DE JUNTA N-3		1							
	Q307031000	JUNTA TUBO 14x24x3		2							
8	T325063000	ENTRADA DE AGUA COMPLETA		1							
	Q012021000	TORNILLO EXAGONAL M4x10		2							
9	Z701135000	E.V.SIMP.220V COD.255.208		1							
10	R665041000	REGULADOR CAUDAL 0,25L VERDE		1							
11	3676900000	TUBO GOMA NEGRA Ø17*10		1							
	Q901310000	ABRAZADERA ELASTICA 16.8-17.7		2							
12	R695017000	TUBO CONDUCCION AGUA		1							
13	R695004000	BICONO		1							
14	R695003000	MANGUITO CIERRE		1							
15	R665024000	TUBO CONDUCCION INYECTOR		1							

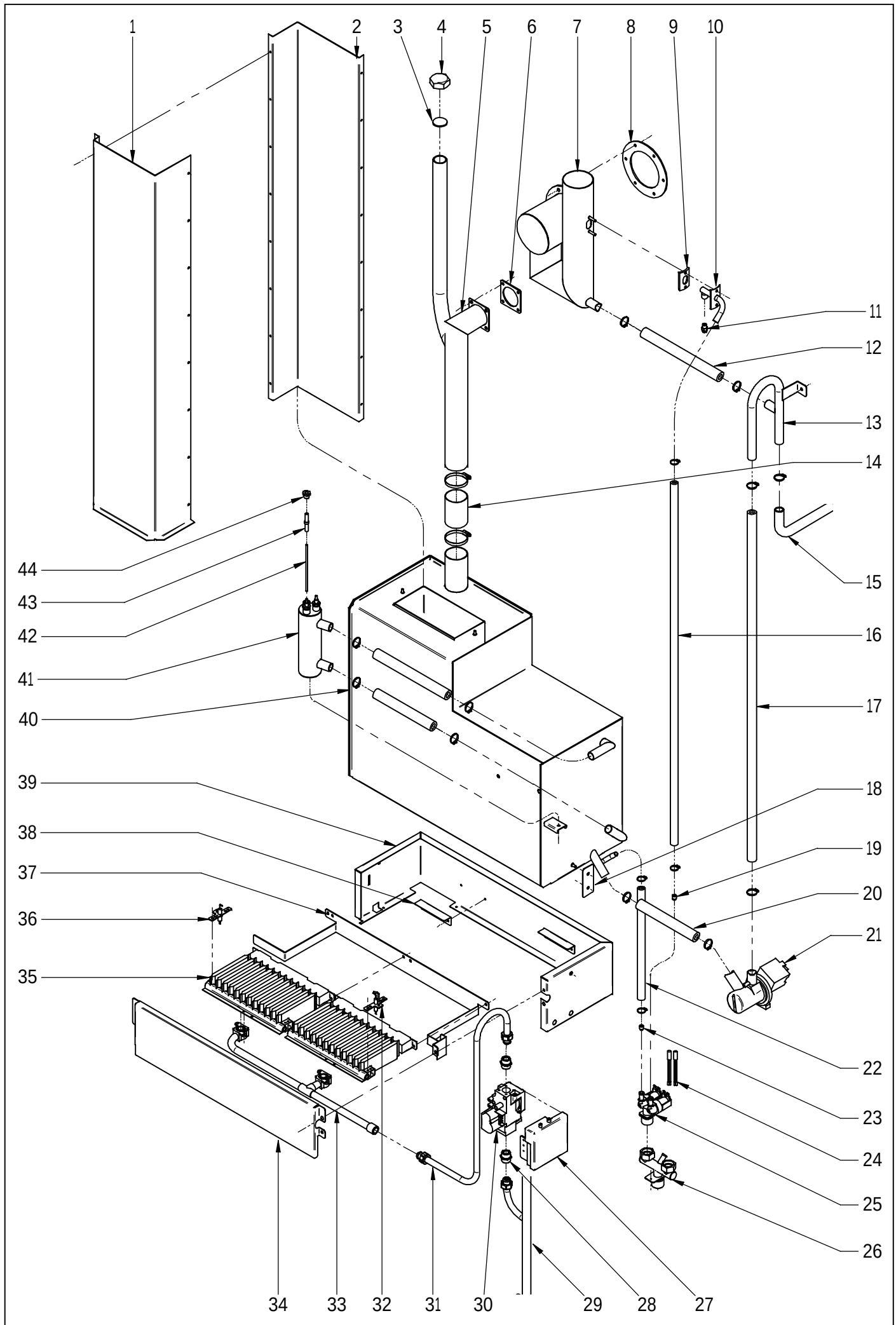

N plano	Firma	Fecha	Aparato	Lamina	
C-1814		2007-05	GENERADOR DE VAPOR HORNO HGV 20/21	8	Fagor Industrial S.Coop. FAGOR Oñate

MOD.	HORNOS	ZONA	GENERADOR DE VAPOR	PLANO	C-1814

ITEM	CODIGO	DENOMINACION	TEXTO	HGV 20/21							NOTAS
1	T492610000	POSTER. CHIMENEA GENERADOR		1							
2	T492609000	ANTER. CHIMENEA GENERADOR		1							
	Q412002000	REMACHE TUBULAR Ø4x7,5		16							
	Q302022000	ARANDELA Ø16xØ6x1.2		2							
	Q162030000	TUERCA EXAGONAL M5		2							
	T495035000	AISLANTE CHIMENEA GEN. 2021		1							
	T495047000	AISLANTE CHIMENEA HGV 2021		1							
3	R015011000	ARANDELA Ø34X3		1							
4	R015010000	TUERCA TAPON 1"		1							
5	T495008000	ENTRADA DE VAPOR COMPL. 2021		1							
6	T115037000	JUNTA ENTRADA VAPOR		1							
	Q012042000	TORNILLO EXAGONAL M6x15		4							
	Q232040000	ARANDELA A6		4							
	Q262040000	ARANDELA GROWER A6		4							
	Q162040000	TUERCA EXAGONAL M6		4							
7	T495005000	RETORNO COMPLETO 2021		1							
	Q232040000	ARANDELA A6		8							
	Q262040000	ARANDELA GROWER A6		8							
	Q162040000	TUERCA EXAGONAL M6		8							
8	T145711000	JUNTA COLECT 20-11/20-21 GAS		2							
9	R725159000	JUNTA TUBO INYECTOR		1							
10	T115112000	CONDUCCION DE VAHOS COMPL.		1							
11	T115086000	TOBERA 1/8"		1							
	T115093000	TAPON RAMA 12.1X1		1							
	Q242030000	ARANDELA ABANICO A5 A.304		2							
	Q162030000	TUERCA EXAGONAL M5		2							
12	3715600000	TUBO SILICONA Ø26xØ18		1							
	Q901311000	ABRAZADERA ELASTI. Ø26,7-28,1		2							

MOD.	HORNOS	ZONA	GENERADOR DE VAPOR	PLANO	C-1814

ITEM	CODIGO	DENOMINACION	TEXTO	HGV 20/21							NOTAS
13	T305019000	CONDUCTO DESAGÜE GENERAD. C		1							
	Q221342000	REMACHE EXAGONAL M5		1							
	Q242030000	ARANDELA ABANICO A5		1							
	Q012031000	TORNILLO EXAGONAL M5x10		1							
14	R345020000	TUBO EMPALME GENERADOR		1							
	Q881307000	ABRAZADERA 40-60		2							
15	3715600000	TUBO A CAJA DESAGÜE Ø26xØ18		1							
	Q901311000	ABRAZADERA ELASTI. Ø26,7-28,1		2							
16	3676900000	TUBO GOMA NEGRA Ø17xØ10		1							
	Q901310000	ABRAZADERA ELASTI. Ø16,8-17,7		2							
17	3715600000	TUBO SILICONA Ø26xØ18		1							
	Q901311000	ABRAZADERA ELASTI. Ø26,7-28,1		2							
18	T495046000	CHAPA AMARRE GENERADOR		2							
	Q232040000	ARANDELA A6		2							
	Q242040000	ARANDELA ABANICO A6 A.304		2							
	Q162040000	TUERCA EXAGONAL M6		2							
19	P443042000	REGULADOR 3L NE.254.023		1							
20	3715600000	TUBO SILICONA Ø26xØ18		1							
	Q901311000	ABRAZADERA ELASTI. Ø26,7-28,1		2							
21	Z220901000	BOMBA DESAGUE 30W		1							
21	Z223501000	BOMBA DE DESAGUE 30W 60HZ		1							
22	3676900000	TUBO GOMA NEGRA Ø17xØ10		1							
	Q901310000	ABRAZADERA ELASTI. Ø16,8-17,7		2							
23	Z601156000	REGULADOR 8L RO. 254.034		1							
24	Z233012000	CONDENSAD. ANTIPARASITARIO		2							
25	P255001000	ELECTROVALVULA DOBLE		1							
26	T325063000	ENTRADA AGUA COMPLETA		1							
	Q012021000	TORNILLO EXAGONAL M4x10		2							
27	T303013000	CONTROL DE ENCENDIDO HONEYW		1							
28	S205023000	MANGUITO DOBLE 1/2		2							

MOD.	HORNOS	ZONA	GENERADOR DE VAPOR	PLANO	C-1814

ITEM	CODIGO	DENOMINACION	TEXTO	HGV 20/21							NOTAS
29	T495019000	ENTRADA GAS COMPLETA		1							
	Q012032000	TORNILLO EXAGONAL M5x15		2							
	Q242030000	ARANDELA ABANICO A5 A.304		2							
	Q232030000	ARANDELA A5		2							
	Q162030000	TUERCA EXAGONAL M5		2							
30	T305054000	VALVULA GENERADOR VK 4105T		1							
31	T495024000	CONDUCCION GENERADOR COM.		1							
	Q306012000	ARANDELA 18x13x1.5 KLING.SIL		4							
	Q012032000	TORNILLO EXAGONAL M5x15		2							
	Q242030000	ARANDELA ABANICO A5 A.304		2							
	Q232030000	ARANDELA A5		2							
	Q162030000	TUERCA EXAGONAL M5		2							
32	Z955802000	ELECTRODO IGNICION F1643500		1							
	Q153021000	TORNILLO ALOMADO M4x10		1							
33	T145714000	ACOPLADOR COMPLETO 20/21		1							
	Z955807000	JUNTA CORCHO		2							
	Q151320000	TOR. ALOMADO M4X6 H.ZINCADO		4							
34	T495702000	TAPA CAJA QUEMADOR		1							
	T495038000	AISLANTE TAPA QUEM. HGV 2021		1							
35	Z955801000	QUEMADOR DEL GENERADOR		2							
	Q042022000	TORNILLO AVELLANADO M4X15		4							
	Q242020000	ARANDELA ABANICO A.4 A304		4							
	Q163020000	TUERCA EXAGONAL M4 LATON		4							
36	Z955803000	ELECTRODO DETECCION F1643600		1							
	Q153021000	TORNILLO ALOMADO M4x10		1							
37	T495703000	ESCUADRA AMARRE QUEMADOR		1							
	Q412002000	REMACHE AVINOX Ø4x10mm		4							
	Q221342000	REMACHE EXAGONAL M5		2							
	Q152004000	TORNIL. APLASTADO M5x13 A304		2							
38	T305707000	APOYO QUEMADOR		2							
	Q412002000	REMACHE AVINOX Ø4x10mm		4							

MOD.	HORNOS	ZONA	GENERADOR DE VAPOR	PLANO	C-1814

ITEM	CODIGO	DENOMINACION	TEXTO	HGV 20/21							NOTAS
39	T495701000	CAJA DE QUEMADOR 2021		1							
	T495037000	AISLANTE CAJA QUEM HGV 2021		1							
	Q242030000	ARANDELA ABANICO A5 A.304		2							
	Q232030000	ARANDELA A5		2							
	Q012031000	TORNILLO EXAGONAL M5x10 A304		2							
40	**1100003119**	**KIT GENERADOR VAPOR COMPL.**		**1**							
	T495036000	AISLANTE LATER. DER. 2021		1							
	T495039000	AISLANTE POST. GEN. HGV-2021		2							
	T495040000	AISLANTE SUP. GEN. HGV-2021		1							
	T495041000	AISLANTE SUP. DER. HGV 2021		1							
	T305079000	AISLANTE GENERADOR		2							
	T305080000	AISLANTE LATERAL GENERADOR		1							
S/Nº	Z950353000	ESCUADRA PROTECCION		2							
	Q232030000	ARANDELA A5		4							
	Q242030000	ARANDELA ABANICO A5 A.304		4							
	Q163030000	TUERCA EXAGONAL M5		4							
41	T325040000	CUERPO NIVELES COMPLETO		1							
	Q232040000	ARANDELA A6		1							
	Q262040000	ARANDELA GROWER A6		1							
	Q162040000	TUERCA EXAGONAL M6		1							
42	R345060000	ELECTRODO DE NIVEL ALTO		1							
42	R345063000	ELECTRODO DE NIVEL BAJO		1							
42	R345064000	ELECTRODO DE MASA		1							
43	R345059000	GUIA AISLANTE		3							
44	R345058000	RACORD		3							

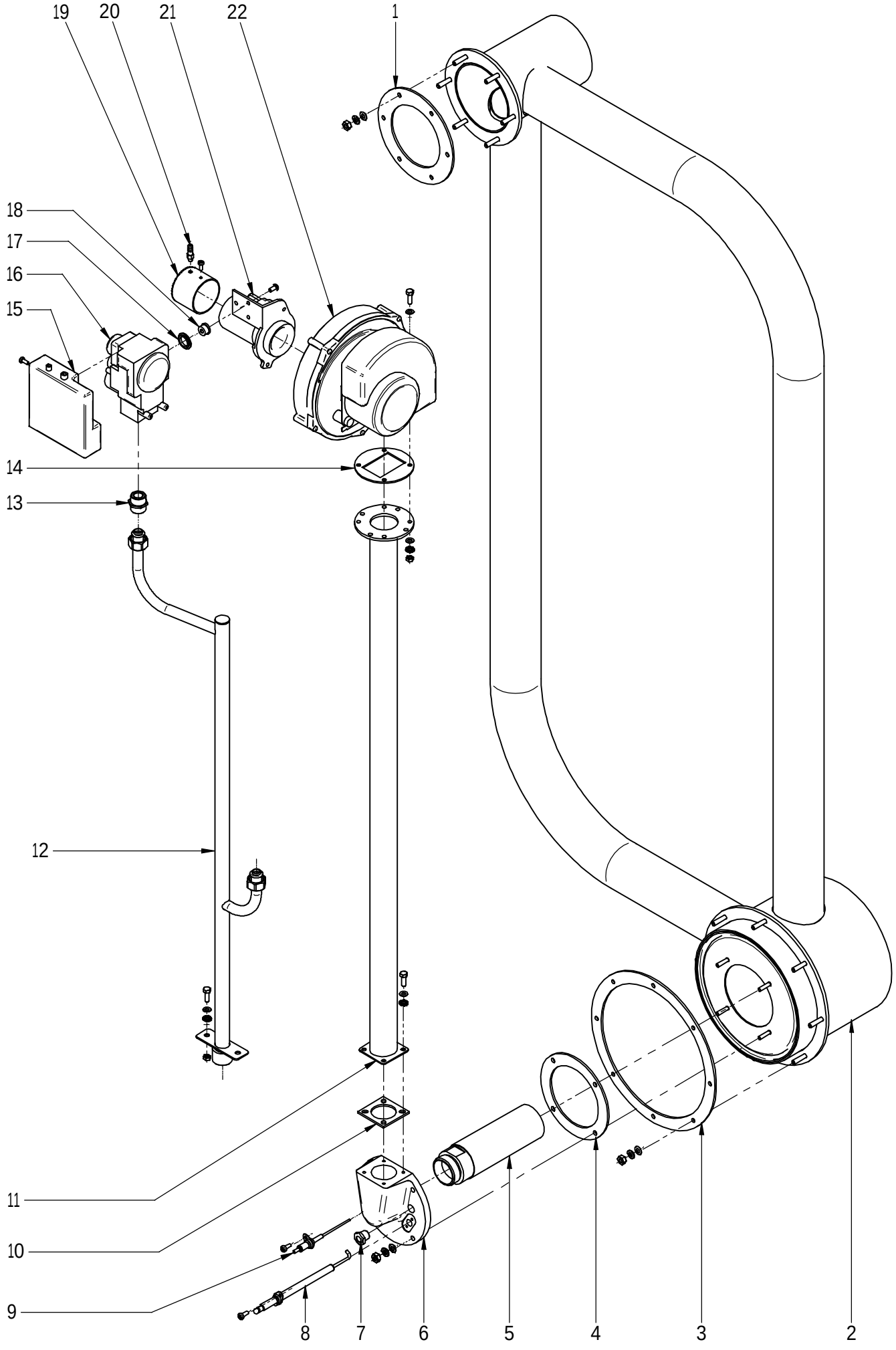

N plano	Firma	Fecha	Aparato	Lamina	
C-1815		2007-05	PARTE FUNCIONAL GAS HORNO HGV 20/21	9	Fagor Industrial S.Coop. FAGOR Oñate

MOD.	HORNOS	ZONA	PARTE FUNCIONAL GAS	PLANO	C-1815

ITEM	CODIGO	DENOMINACION	TEXTO	HGV 20/21							NOTAS
1	T145711000	JUNTA COLECT 20-11/20-21 GAS		2							
	Q232040000	ARANDELA A6		4							
	Q262040000	ARAND.GROW. A6 A.304		4							
	Q163040000	TUER.EXA.M6 LATON		4							
2	**1100003121**	**INTERCAMBIADOR COMP. 2021**		**1**							
3	T145710000	JUNTA CAMARA DE COMBUSTION		1							
	Q232040000	ARANDELA A6		8							
	Q262040000	ARAND.GROW. A6 A.304		8							
	Q163040000	TUER.EXA.M6 LATON		8							
4	R725055000	JUNTA DE TAPA PRINCIPAL		1							
5	T495709000	QUEMADOR HGV-HGC-20/21		1							
6	T495710000	TAPA PRINCIPAL 20/21		1							
	Q232030000	ARANDELA A5		4							
	Q242030000	ARAND.GROW. A5 A.304		4							
	Q163030000	TUER.EXA.M5 LATON		4							
7	R725015000	VISOR DE ENCENDIDO		1							
	R725063000	CRISTAL DE VISOR		1							
8	T135706000	ELECTRODO IGNICION 20/11-20/21		1							
	Q153021000	TORNILLO ALOMADO M4 X 10		2							
9	T135705000	ELECTRODO DETEC 201/202 GAS		1							
	Q153021000	TORNILLO ALOMADO M4 X 10		1							
10	T305041000	JUNTA TAPA PRINCIPAL		1							
11	T495031000	TUBO TAPA PRINCIPAL COMP. 2021		1							
	Q012032000	TORNILLO EXAGONAL M5x15		4							
	Q232030000	ARANDELA A5		4							
	Q242030000	ARANDELA ABANICO A5 A.304		4							
12	T495019000	ENTRADA GAS COMPLETA		1							
	Q012032000	TORNILLO EXAGONAL M5x15		2							
	Q242030000	ARANDELA ABANICO A5 A.304		2							
	Q232030000	ARANDELA A5		2							
	Q162030000	TUERCA EXAGONAL M5		2							

MOD.	HORNOS	ZONA	PARTE FUNCIONAL GAS	PLANO	C-1815

ITEM	CODIGO	DENOMINACION	TEXTO	HGV 20/21							NOTAS
13	S205023000	MANGUITO DOBLE 1/2		1							
14	T305042000	JUNTA VENTILADOR		1							
	Q242030000	ARANDELA ABANICO A5 A.304		8							
	Q012032000	TORNILLO EXAGONAL M5x15		8							
	Q232030000	ARANDELA A5		12							
	Q162030000	TUERCA EXAGONAL M5		4							
15	T303013000	CONTROL ENCEND. HONEYWELL		1							
16	T303017000	VALVULA VK 4115 V 1121		1							
17	T303046000	JUNTA VENTURI 24x15.5		1							
18	T495032000	TOBERA VK41 D5.25 (BUT-PROP.)		1							
18	T495033000	TOBERA VK41 Ø7 (GAS NATURAL)		1							
19	T305712000	TUBO VENTILADOR COMPLETO		1							
	Q307036000	JUNTA TOR. 5.28X8.84X1.78		1							
	Q151320000	TOR.ALOMADO M4X6 H.ZINCADO		1							
20	R725077000	BOQUILLA CONEX. PRESOSTATO		1							
21	T493006000	VENTURI 45.900.444.001		1							
	Q032031000	TOR.ALOMADO M5X10		3							
22	T143000000	VENTILADOR EBM-RG-148		1							

N.plano
C-1816

Firma

Fecha
2007-05

Aparato
HORNO HGV 20/21

PARTE ELECTRICA PORTAMANDOS

Lamina
10

Fagor Industrial S.Coop.
Oñate

FAGOR

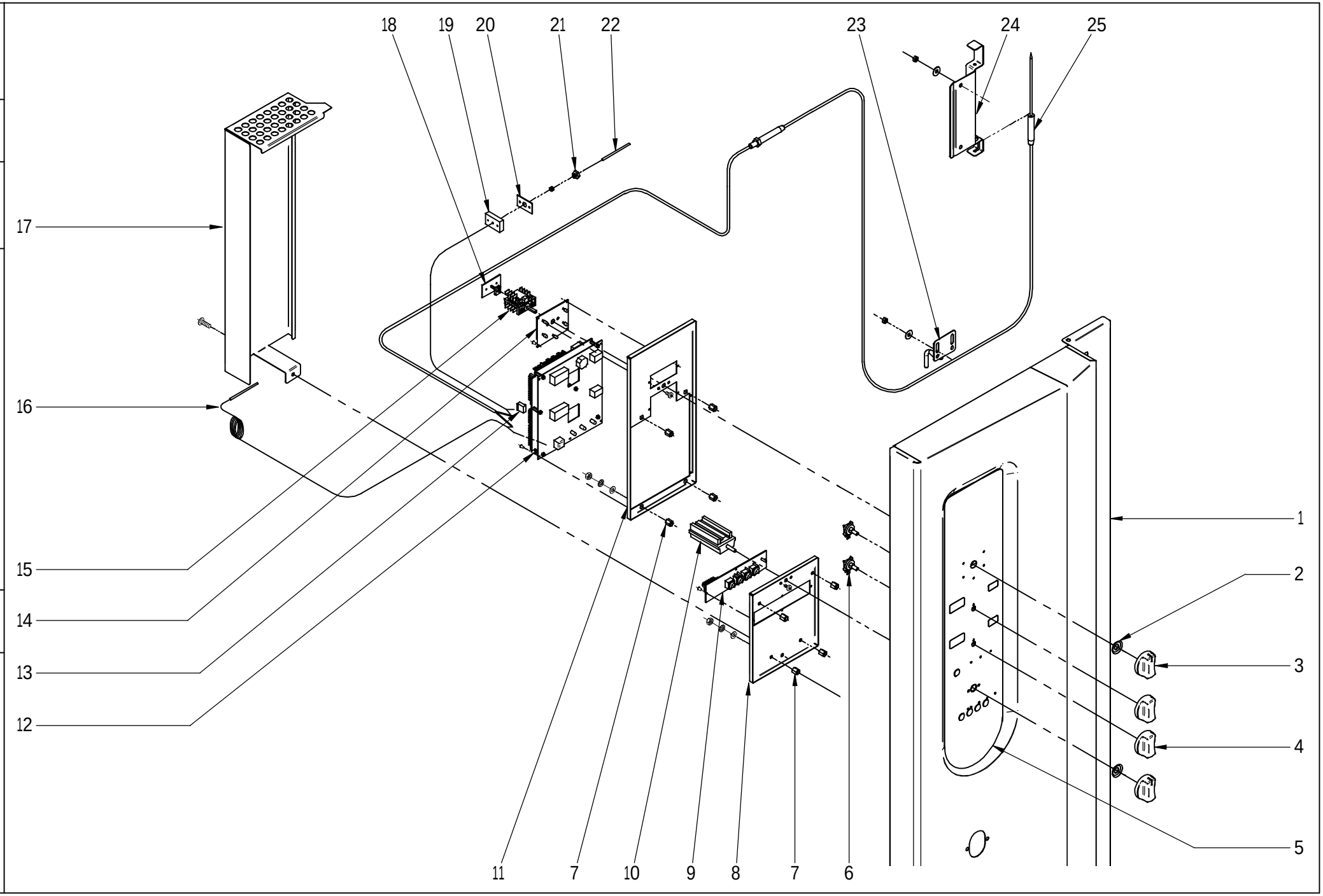

MOD.	HORNOS	ZONA	PARTE ELECTRICA PORTAMANDOS	PLANO	C-1816

ITEM	CODIGO	DENOMINACION	TEXTO	HGV 20/21							NOTAS
1	T492800000	PANEL PORTAMANDOS COM 20/21		1							
	Q412005000	REMACHE AVINOX Ø3,2x6mm		44							
2	R663046000	JUNTA CONMUTADOR		2							
3	T303010000	BOTÓN DE MANDO COMPLETO		2							
4	T303011000	BOTÓN DE MANDO COMPLETO		2							
5	T303000000	SERIGRAFIA HGV-10-11 10-21		1							
6	T303022000	SELECTOR ENCODER		2							
7	T302829000	DISTANCIADOR COMPONENTES		8							
8	T303021000	SOPORTE CIRCUITOS		1							
9	T303019000	CIRCUITO TECLADO HGV		1							
	R663036000	FIJACION CIRCUITO		12							
10	R663026000	CONMUTADOR DE FUNCIONES		1							
	Q151320000	TORN.ALOMADO M4X6 H.ZINCADO		2							
11	T302826000	SOPORTE COMPONENTES		1							
12	T303005000	CONTROLADOR HVG-2003		1							
13	T303045000	CONECTOR PASO 3,96MM 8 VIAS		1							
14	T303018000	CIRCUITO DE LEDS VISUALIZADOR		1							
15	T303004000	CONMUTADOR ACOPLE POTENC.		1							
	Q151320000	TORNILLO ALOMADO M4x6		2							
16	T323024000	CONJUN. TERMOPAR VAPOR 10/21		1							
17	T303039000	PROTECCION CIRCUITOS		1							
	T323027000	PTC ELECTROVALVULA 5 SEG		1							
	Q242030000	ARANDELA ABANICO A5 A.304		1							
	Q012031000	TORNILLO EXAGONAL M5x10 A304		1							
	Q221342000	REMACHE EXAGONAL M5		1							
18	T303020000	CIRCUITO PONTECIOMETRO		1							
19	T112625000	BASE CIERRE SONDA		2							
20	R692812000	JUNTA PASAMUROS SIMPLE		2							
	Q012021000	TORNILLO EXAGONAL M4x10 A.304		4							
	R662652000	BICONO CIERRE SONDA		1							
21	R662629000	RACORD CIERRE SONDA		2							

MOD.	HORNOS	ZONA	PARTE ELECTRICA PORTAMANDOS	PLANO	C-1816

ITEM	CODIGO	DENOMINACION	TEXTO	HGV 20/21							NOTAS
22	T323011000	CONJUNTO TERMOPAR CAMARA		1							
23	T302646000	TENSOR PINCHO COMPLETO		1							
	Q232030000	ARANDELA A5		2							
	Q162030000	TUERCA EXAGONAL M5		2							
	Q242030000	ARANDELA ABANICO A5 A.304		2							
24	T302644000	SOPORTE SONDA		1							
	Q232030000	ARANDELA A5		2							
	Q242030000	ARANDELA ABANICO A5 A.304		2							
	Q162030000	TUERCA EXAGONAL M.5		2							
25	T303007000	CONJUNTO SONDA PARA NUCLEO		1							
	Q162050000	TUERCA EXAGONAL M8x1 INOX.		1							

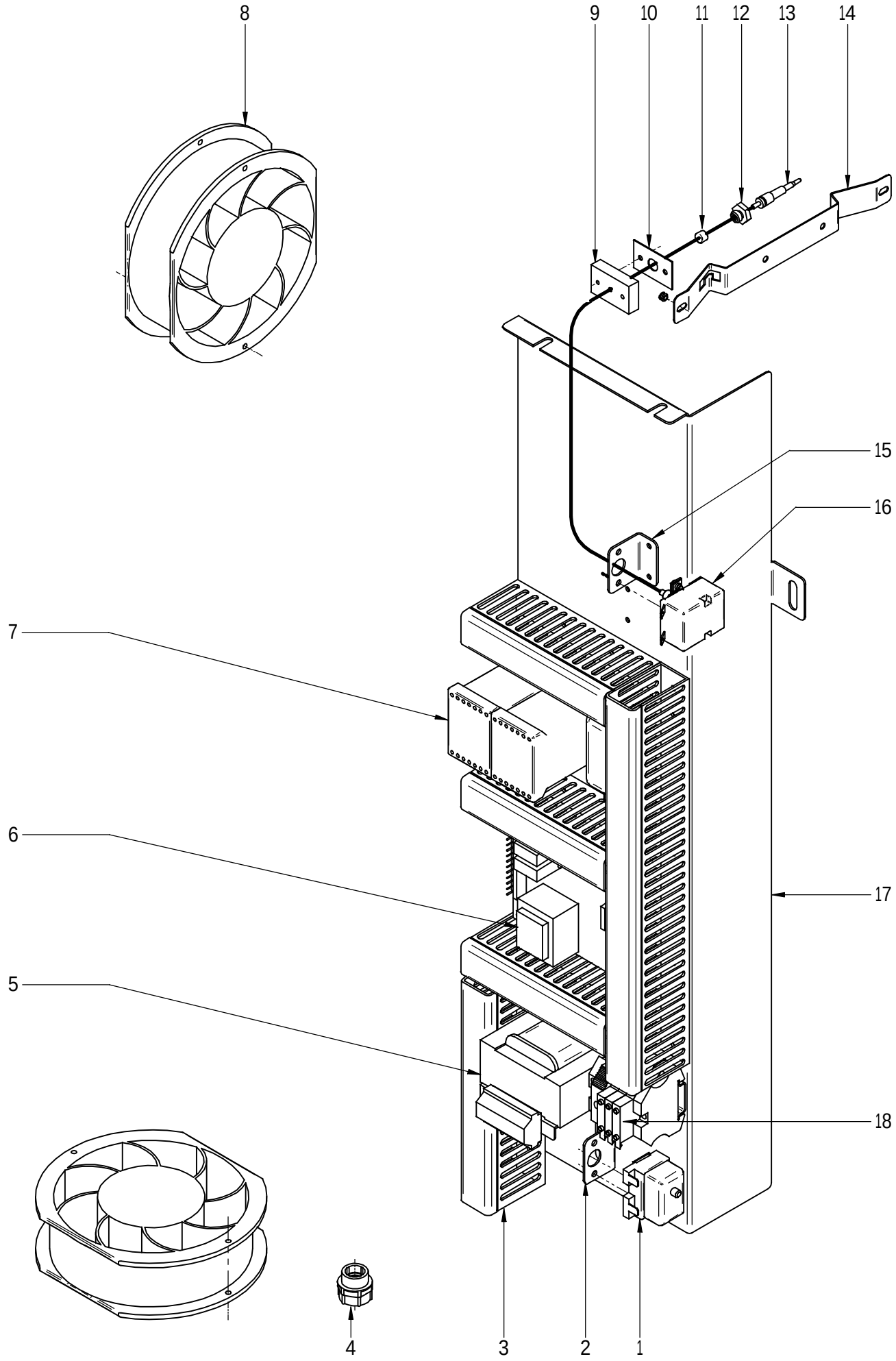

N plano	Firma	Fecha	Aparato	Lamina	
C-1817		2007-05	CUADRO ELECTRICO HORNO HGV 20/21	11	Fagor Industrial S.Coop. Oñate

MOD.	HORNOS	ZONA	CUADRO ELECTRICO	PLANO	C-1817

ITEM	CODIGO	DENOMINACION	TEXTO	HGV 20/21							NOTAS
1	T953035000	TERMOSTATO LIMITADOR AVISO		1							
2	R343039000	SOPORTE TERMOS VAPOR		1							
3	3715520000	CANALETA UNEX 60.30.77 / 0,35		1							
3	3715520000	CANALETA UNEX 60.30.77 / 0,15		1							
3	3715520000	CANALETA UNEX 60.30.77 / 0,15		1							
3	3715520000	CANALETA UNEX 60.30.77 / 0,15		1							
3	3715520000	CANALETA UNEX 60.30.77 / 0,20		1							
4	R073004000	PRENSA ESTOPAS		1							
	R073025000	CONTRATUERCA (GAES)790.1300		1							
	R073026000	JUNTA GOMA (GAES)		1							
5	R503005000	TRANSFORMADOR		1							
	Q221341000	REMACHE EXAGONAL M4		4							
	Q012021000	TORNILLO EXAGONAL M4x10 A.304		4							
6	T303048000	VARIADOR HORNO GAS 4V		1							
	T133007000	DISTANCIADOR M3		4							
	T133008000	TORNILLO AMARRE M3		4							
	Q161310000	TUER.EXA.M3 H.ZINCADA		4							
7	Z743009000	CONT.SIRIUS 3RT10 16-2AP02		2							
	Z403016000	GUIA CONTACTOR L-100		1							
	Q221341000	REMACHE EXAGONAL M4		2							
	Q012021000	TORNILLO EXAGONAL M4x10 A.304		2							
8	T453005000	VENTILADOR 230V. 20/21		2							
	Q242020000	ARANDELA ABANICO A4 A.304		8							
	Q012021000	TORNILLO EXAGONAL M4x10 A304		8							
	Q162020000	TUERCA EXAGONAL M4		8							
9	T112625000	BASE CIERRE SONDA		2							
10	R692812000	JUNTA PASAMUROS SIMPLE		2							
	Q012021000	TORNILLO EXAGONAL M4x10 A.304		4							
	R662652000	BICONO CIERRE SONDA		1							
11	R662662000	JUNTA CIERRE BULBO LIMITADOR		1							
12	R662629000	RACORD CIERRE SONDA		2							

MOD.	HORNOS	ZONA	CUADRO ELECTRICO	PLANO	C-1817

ITEM	CODIGO	DENOMINACION	TEXTO	HGV 20/21							NOTAS
13	T323011000	CONJUNTO TERMOPAR CAMARA		1							
14	R662683000	SOPORTE BULBO		1							
	Q412002000	REMACHE AVINOX Ø4x10mm		3							
15	R343039000	SOPORTE TERMOS VAPOR		1							
16	T303009000	TERMOSTATO LIMITADOR 10/21		1							
	Z953041000	TUERCA M.10x1 EGO 00.00600.075		1							
17	T493015000	CHAPA CUADRO 2021 GAS		1							
	Q262040000	ARAND.GROW. A6 A.304		2							
	Q162040000	TUERCA EXAGONAL .M6		2							
	Q221342000	REMACHE EXAGONAL M.5		2							
	Q242030000	ARANDELA ABANICO A5 A.304		2							
	Q012032000	TORNILLO EXAGONAL M5x15		2							
18	P453026000	BORNE TIERRA 10 WPE-10103.O		1							
	Z263302000	BORNA DE PASO AZUL		1							
	R073005000	BORNAS PORTA FUSIBLES		3							
	Z263303000	TOPE FINAL		1							
	Z123018000	GUIA CONTACTOR L-55		1							
	Q221341000	REMACHE EXAGONAL M4		2							
	Q012021000	TORNILLO EXAGONAL M4x10 A.304		2							

MOD.	HORNOS	ZONA	VARIOS	PLANO	

ITEM	CODIGO	DENOMINACION	TEXTO	HGV 20/21							
	T306500000	MANUAL DE INSTRUC. ESPAÑOL		1							
	T306501000	MANUAL DE INSTRUC. ALEMAN		1							
	T306502000	MANUAL DE INSTRUC. FRANCES		1							
	T306503000	MANUAL DE INSTRUC. INGLES		1							
	T306504000	MANUAL DE INSTRUC. ITALIANO		1							
	T493000900	ESQUEMA TEORICO HVC 20/21		1							PLANO HC-77961
	T303057000	PLANO MONTAJE HGV		1							PLANO HD-12962
	T303042000	LEYENDA HORNOS		1							PLANO HC-76970
	T303053000	UNION CONTACTORES DE INVER.		1							
	T493011000	CABLEADO VARI.SOPL. HGV 20-21		1							
	T493010000	CABLEADO LUZ INTERIOR 20-21		1							
	T303028000	CABL. CONTROLADOR CIRC.LEDS		1							
	T493008000	INSTALACION ELECTR. HGV 20-21		1							
	T493012000	CABL.ENCENDIDO CAMARA 20-21		1							
	T493013000	CABL.DETEC LLAMA CAMARA 20-21		1							
	T303036000	CABLE. ENCENDIDO CALDERA		1							
	T493014000	CABLE. DETECT.LLAMA CALDERA		1							
	T303030000	CABLEADO CONTROL-POTENCIO.		1							

MOD.	HORNOS	ZONA	CAMBIOS A REALIZAR PARA OBTENER LA VERSION (GAS NATURAL)	PLANO	

ITEM	CODIGO	DENOMINACION	TEXTO	HGV 20/21							NOTAS
		PIEZAS A ELIMINAR									
18	T495032000	TOBERA VK41 Ø5.25		1							C-1815
		PIEZAS A INTRODUCIR									
S/Nº	Z956104000	INYECTOR 1.1 A-15009 (ITEM. 35)		24							C-1814
18	T495033000	TOBERA VK41 Ø7		1							C-1815

MOD.	HORNOS	ZONA	CAMBIOS PARA PASAR DE (380-415V. 50Hz) A (220V. 50Hz)	PLANO	C-1811

ITEM	CODIGO	DENOMINACION	TEXTO	HGV 20/21							
		PIEZAS A ELIMINAR									
1	T493003000	MOTOR 20/21 2V 400V		2							C-1811
	T326502000	ETIQUETA 380.415V 50H		1							
		PIEZAS A INTRODUCIR									
1	T493004000	MOTOR 20/21 2V 230V.		2							C-1811
	T326503000	ETIQUETA 220V 3 50HZ		1							

MOD.	HORNOS	ZONA	CAMBIOS PARA PASAR DE (380-415V. 50Hz BP) A (220V. 50Hz GN)	PLANO	

ITEM	CODIGO	DENOMINACION	TEXTO	HGV 20/21							NOTAS
		PIEZAS A ELIMINAR									
1	T493003000	MOTOR 20/21 2V 400V		2							C-1811
18	T495032000	TOBERA VK41 Ø5.25		1							C-1815
	T326502000	ETIQUETA 380.415V 50H		1							
		PIEZAS A INTRODUCIR									
1	T493004000	MOTOR 20/21 2V 230V.		2							C-1811
S/Nº	Z956104000	INYECTOR 1.1 A-15009 (ITEM. 35)		24							C-1814
18	T495033000	TOBERA VK41 Ø7		1							C-1815
	T326503000	ETIQUETA 220V 3 50HZ		1							

MOD.	HORNOS	ZONA	CAMBIOS PARA PASAR DE (380-415V. 50Hz) A (380-415V. 60Hz)	PLANO	

ITEM	CODIGO	DENOMINACION	TEXTO	HGV 20/21							
		PIEZAS A ELIMINAR									
21	Z220901000	BOMBA DESAGUE 30W		1							C-1814
	T326502000	ETIQUETA380.415V 50H		1							
		PIEZAS A INTRODUCIR									
	T322606000	REDUCC. CUBREVENT. 60HzD160		2							C-1809
21	Z223501000	BOMBA DE DESAGUE 30W 60HZ		1							C-1814
	T326504000	ETIQUETA 380.415V 3N 60HZ		1							

MOD.	HORNOS	ZONA	CAMBIOS PARA PASAR DE (380-415V. 50Hz BP) A (380-415V. 60Hz GN)	PLANO	

ITEM	CODIGO	DENOMINACION	TEXTO	HGV 20/21							
		PIEZAS A ELIMINAR									
21	Z220901000	BOMBA DESAGUE 30W		1							C-1814
18	T495032000	TOBERA VK41 Ø5.25		1							C-1815
	T326502000	ETIQUETA380.415V 50H		1							
		PIEZAS A INTRODUCIR									
	T322606000	REDUCC. CUBREVENT. 60HzD160		2							C-1809
21	Z223501000	BOMBA DE DESAGUE 30W 60HZ		1							C-1814
S/Nº	Z956104000	INYECTOR 1.1 A-15009 (ITEM. 35)		24							C-1814
18	T495033000	TOBERA VK41 Ø7		1							C-1815
	T326504000	ETIQUETA 380.415V 3N 60HZ		1							

MOD.	HORNOS	ZONA	CAMBIOS PARA PASAR DE (380-415V. 50Hz) A (220V. 60Hz)	PLANO	

ITEM	CODIGO	DENOMINACION	TEXTO	HGV 20/21							
		PIEZAS A ELIMINAR									
1	T493003000	MOTOR 20/21 2V 400V		2							C-1811
21	Z220901000	BOMBA DESAGUE 30W		1							C-1814
	T326502000	ETIQUETA380.415V 50H		1							
		PIEZAS A INTRODUCIR									
	T322606000	REDUCC. CUBREVENT. 60HzD160		2							C-1809
1	T493004000	MOTOR 20/21 2V 230V.		2							C-1811
21	Z223501000	BOMBA DE DESAGUE 30W 60HZ		1							C-1814
	T326505000	ETIQUETA 220V 3 60HZ		1							

MOD.	HORNOS	ZONA	CAMBIOS PARA PASAR DE (380-415V. 50Hz BP) A (220V. 60Hz GN)	PLANO	

ITEM	CODIGO	DENOMINACION	TEXTO	HGV 20/21							
		PIEZAS A ELIMINAR									
1	T493003000	MOTOR 20/21 2V 400V		2							C-1811
21	Z220901000	BOMBA DESAGUE 30W		1							C-1814
18	T495032000	TOBERA VK41 Ø5.25		1							C-1815
	T326502000	ETIQUETA380.415V 50H		1							
		PIEZAS A INTRODUCIR									
	T322606000	REDUCC. CUBREVENT. 60HzD160		2							C-1809
1	T493004000	MOTOR 20/21 2V 230V.		2							C-1811
21	Z223501000	BOMBA DE DESAGUE 30W 60HZ		1							C-1814
S/Nº	Z956104000	INYECTOR 1.1 A-15009 (ITEM. 35)		24							C-1814
18	T495033000	TOBERA VK41 Ø7		1							C-1815
	T326505000	ETIQUETA 220V 3 60HZ		1							

HGV 20/21 HGP 20 / 21

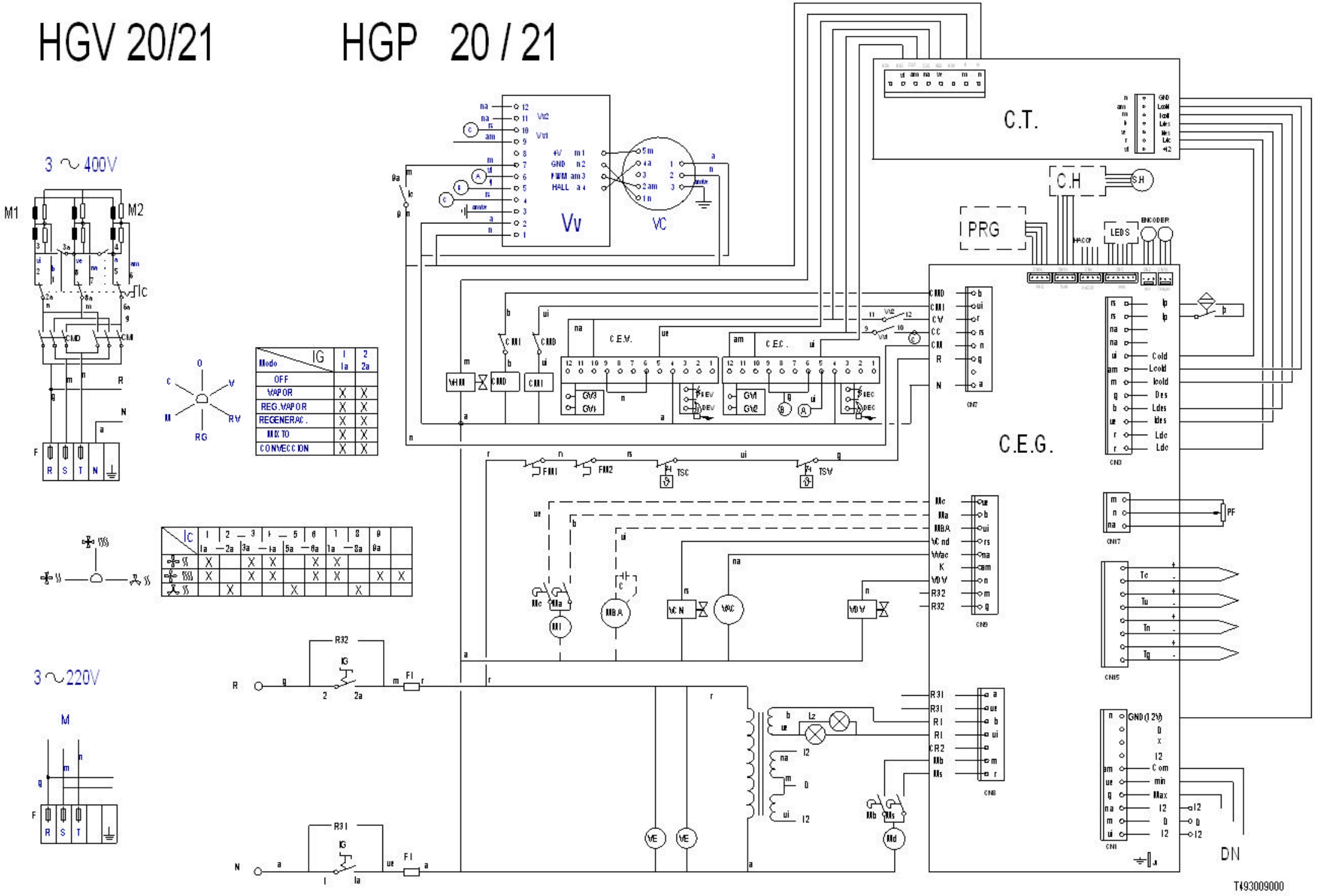

Modo \ IG	1 1a	2 2a
OFF		
VAPOR	X	X
REG.VAPOR	X	X
REGENERAC.	X	X
MIXTO	X	X
CONVECCION	X	X

IC	1 1a	2 — 2a	3 3a	4 — 4a	5 5a	6 — 6a	7 7a	8 — 8a	9 9a	
	X		X	X		X	X			
	X		X	X		X	X		X	X
		X			X			X		

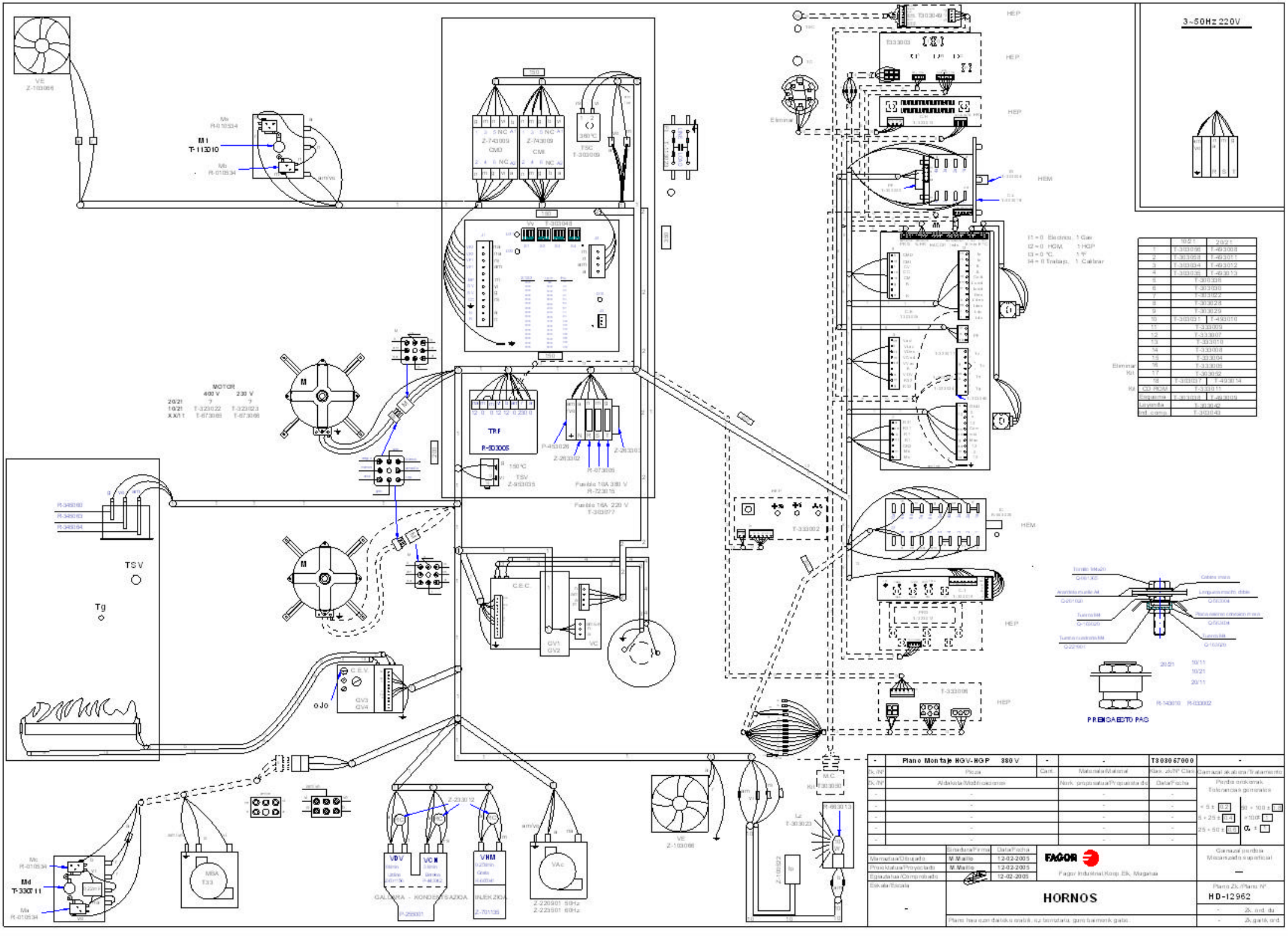

	10/21	20/21
1	T-303056	T-493008
2	T-303058	T-493011
3	T-303034	T-493012
4	T-303035	T-493013
5	T-303036	
6	T-303030	
7	T-303022	
8	T-303028	
9	T-303029	
10	T-303031	T-493010
11	T-333009	
12	T-333007	
13	T-333010	
14	T-333008	
15	T-333004	
16	T-333005	
17	T-303052	
18	T-303037	T-493014
CD ROM	T-333011	
Esquema	T-303038	T-493009
Leyenda	T-303042	
Ind. comp.	T-303043	

-	Plano Montaje HGV-HGP 380 V	-	-	T3030 57000	-
Zk./Nº	Pieza	Cant.	Materiala/Material	Klas. zk/Nº Clas.	Gamazal akabera/Tratamiento
Zk./Nº	Aldaketa/Modificaciones		Nork. proposatua/Propuesta de	Data/Fecha	Perdio orokorrak. Tolerancias generales
-	-		-	-	
-	-		-	-	
-	-		-	-	
-	-		-	-	
-	-		-	-	

	Sinadura/Firma	Data/Fecha
Marrazitua/Dibujado	M.Maillo	12-02-2005
Proiektatua/Proyectado	M.Maillo	12-02-2005
Egiaztatua/Comprobado		12-02-2005

FAGOR

Fagor Industrial,Koop.Elk, Mugatua

Gamazal perdoia
Mecanizado superficial
—

Eskala/Escala
-

HORNOS

Plano Zk./Plano Nº
HD-12962

- Zk. ord. du
- Zk.gatik ord.

Plano hau ezin daiteke erabili, ez berriztatu, guro baimenik gabe.

	ESPAÑOL	FRANÇAIS	ENGLISH	DEUTSCH	ITALIENO
BEC :	Bujia Encendido Cámara	Bougie Allumage Chambre	Chamber Spark Plug	Zündkerze Einschalten Garraum	Candela di Accensione Camera
BEV :	Bujia Encendido Caldera	Bougie Allumage Chaudière	Boiler Spark Plug	Zündkerze Einschalten Boile	Candela di Accensione Caldaia
C.E.C :	Control Combustión Cámara	Contrôle Combustion Chambre	Chamber Combustion Control	Steuerung Verbrennung Garraum	Controllo Combustione Camera
C.E.G :	Control Electrónico General	Contrôle Électronique Général	Main Electronic Control	Steuerung Elektronik allgemein	Controllo Elettronico Generale
C.E.V :	Control Combustión Caldera	Contrôle Combustion Chaudière	Boiler Combustion Control	Steuerung Verbrennung Boiler	Controllo Combustione Caldaia
C.H :	Circuito Humedad	Circuit Humidité	Humidity Circuit	Kreislauf Feuchtigkeit	Circuito Umidità
C.L :	Circuito Leds	Circuit LEDs	Led Circuit	Kreislauf LEDs	Circuito Leds
C.T :	Circuito Teclado	Circuit Clavier	Keypad Circuit	Kreislauf Tastatur	Circuito Tastiera
CC1,CC2 :	Contactor Resistencia Cámara	Contacteur Élément Chauffant Chambre	Chamber Heating Element Contactor	Schütz Heizwiderstand Garraum	Contattore Resistenza Camera
CMD :	Contactor Motor Derecha	Contacteur Moteur Droite	Right Engine Contactor	Schütz Motor rechts	Contattore Motore Destra
CMI :	Contactor Motor Izquierda	Contacteur Moteur Gauche	Left Engine Contactor	Schütz Motor links	Contattore Motore Sinistra
CR :	Rele Arranque	Relais Démarrage	Starting Relay	Relais Anlauf	Relè Accensione
CV1,CV2 :	Contactor Resistencias Caldera	Contacteur Élément Chauffant Chaudière	Boiler Heating Element Contactor	Schütz Heizwiderstand Boiler	Contattore Resistenza Caldaia
DEC :	Detector Llama Cámara	Détecteur Flamme Chambre	Chamber Flame Detector	Flammendetektor Garraum	Rilevatore di Fiamma Camera
DEV :	Detector Llama Caldera	Détecteur Flamme Chaudière	Boiler Flame Detector	Flammendetektor Boiler	Rilevatore di Fiamma Caldaia
DN :	Detector Nivel Caldera	Détecteur Niveau Chaudière	Boiler Level Detector	Pegeldetektor Boiler	Rilevatore Livello Caldaia
EM :	Encoder Selector Tiempo	Encodeur Sélecteur Temps	Time Selector Encoder	Encoder Zeitwahlschalter	Encoder Selettore Tempo
E°C :	Encoder Selector Temperatura	Encodeur Sélecteur Température	Temperature Selector Encoder	Encoder Temperaturwahlschalter	Encoder Selettore Temperatura
F :	Fusibles	Fusibles	Fuses	Sicherungen	Fusibili
FI :	Filtro Interferencias	Filtre Interférences	Interference Filter	Störungsfilter	Filtro Interferenze
FM :	Térmico Motor	Thermique Moteur	Thermal Engine	Thermoschalter Motor	Termico Motore
GV1,GV2 :	Electro válvula Gas Cámara	Électrovanne Gaz Chambre	Chamber Gas Solenoid Valve	Elektroventil Gas Garraum	Elettrovalvola Gas Camera
GV3,GV4 :	Electro válvula Gas Caldera	Électrovanne Gaz Chaudière	Boiler Gas Solenoid Valve	Elektroventil Gas Boiler	Elettrovalvola Gas Caldaia
IC :	Selector Velocidad Potencia	Sélecteur Vitesse Puissance	Power Speed Selector	Wahlschalter Geschwindigkeit Leistung	Selettore Velocità Potenza
IG :	Interruptor General	Interrupteur Général	Main Switch	Hauptschalter	Interruttore generale
IL :	Interruptor Seguridad Lavado	Interrupteur Sécurité Lavage	Washing Safety Switch	Sicherheitsschalter Waschen	Interruttore Sicurezza Lavaggio
Ip :	Interruptor Seguridad Puerta	Interrupteur Sécurité Porte	Door Safety Switch	Sicherheitsschalter Tür	Interruttore Sicurezza Porta
KI1,KI2,CK1,CK2 :	Rele Resistencia	Relais Élément Chauffant	Heating Element Relay	Relais Heizwiderstand	Relè Resistenza
Lz :	Luz Interior	Éclairage Interieur	Inner Light	Innenbeleuchtung	Luce Interna
M,M1,M2 :	Motor Turbina	Moteur Turbine	Turbine Engine	Motor Turbine	Motore Turbina
Mch :	Motor Chimenea	Moteur Cheminée	Stack Engine	Motor Abluftkamin	Motore Canna
Md :	Motor Válvula	Moteur vanne	Valve Engine	Motor Ventil	Motore Valvola
MBA :	Bomba Lavado	Pompe Lavage	Washing Pump	Waschenpumpe	Pompa lavaggio
Mb :	Interruptor Micro Bajada	Microrupteur Descente	Drop Microswitch	Mikroschalter Senken	Interruttore Micro Discesa
Ms :	Interruptor Micro Subida	Microrupteur Montée	Rise Microswitch	Mikroschalter Heben	Interruttore Micro Salita
PF :	Potenciómetro Selector Funciones	Potentiomètre Sélecteur Fonctions	Functions Selector Potentiometer	Potentiometer Funktionswahlschalter	Potenziometro Selettore Funzioni
PRG :	Programador	Programmateur	Programmer	Programmiervorrichtung	Programmatore
RC :	Resistencias Cámara	Eléments Chauffants Chambre	Chamber Heating Element	Heizwiderstände Garraum	Resistenze Camere
RV :	Resistencias Caldera	Eléments Chauffants Chaudière	Boiler Heating Element	Heizwiderstände Boiler	Resistenze Caldaia
Tc :	Sonda Cámara	Sonde Chambre	Chamber Probe	Sonde Garraum	Sonda Camera
TCN :	Termostato Condensación	Thermostat Condensation	Condensation Thermostat	Thermostat Kondensierung	Termostato Condensazione
Tg :	Sonda Caldera	Sonde Chaudière	Boiler Probe	Sonde Boiler	Sonda Caldaia
TH :	Sonda Humedad	Sonde Humidité	Humidity Probe	Sonde Feuchtigkeit	Sonda Umidità
Tn :	Sonda Núcleo	Sonde Noyau	Core Probe	Kerntemperaturmessonde	Sonda Nucleo
TRF :	Transformador	Transformateur	Transformer	Transformator	Trasformatore
TSC :	Termostato Seguridad Cámara	Thermostat Sécurité Chambre	Chamber Safety Thermostat	Sicherheitsthermostat Garraum	Termostato Sicurezza Camera
TSV :	Termostato Seguridad Caldera	Thermostat Sécurité Chaudière	Boiler Safety Thermostat	Sicherheitsthermostat Boiler	Termostato Sicurezza Caldaia
Tv :	Sonda Vapor	Sonde Vapeur	Steam Probe	Sonde Dampf	Sonda Vapore
VAC :	Bomba Vaciado	Pompe Vidange	Vacuum Pump	Ablasspumpe	Pompa scarico
VAcl :	Electro válvula Aclarado	Électrovanne Rinçage	Rinsing Solenoid Valve	Elektroventil Klarspülen	Elettrovalvola Risciacquo
VC :	Ventilador Soplante	Ventilateur Soufflant	Blowing Fan	Ventilator Gebläse	Ventilatore Soffiante
VCN :	Electro válvula Condensación	Électrovanne Condensation	Condensation Solenoid Valve	Elektroventil Kondensierung	Elettrovalvola Condensazione
VDV :	Electro válvula Llenado Caldera	Électrovanne Remplissage Chaudière	Chamber Filling Solenoid Valve	Elektroventil Füllung Boiler	Elettrovalvola di Riempimento Caldaia
VE :	Ventilador Cuadro Eléctrico	Ventilateur Tableau Electrique	Fan Switchboard	Ventilator Elektrotafel	Ventilatore Quadro Elettrico
VHM :	Electro válvula Humidificador	Électrovanne Humidificateur	Humidifier Solenoid Valve	Elektroventil Befeuchtungsvorrichtung	Elettrovalvola Umidificatore
VLav :	Electro válvula Lavado	Electrovanne Lavage	Washing Solenoid Valve	Elektroventil Waschen	Elettrovalvola Lavaggio
Vv :	Variador Velocidad	Variateur Vitesse	Speed Variator	Geschwindigkeitsregler	Variatore di Velocità
COLOR	COLORES	COULEURS	COLOUR	FARBEN	COLORE
Va :	Azul	Bleu	Blue	Blau	Blu
am :	Amarillo	Jaune	Yellow	Gelb	Giallo
am/ve :	Amarillo/verde	Jaune /vert	Yellow /green	Gelb/grün	Giallo/verde
b :	Blanco	Blanc	White	Weiß	Bianco
g :	Gris	Gris	Grey	Grau	Grigio
m :	Marrón	Marron	Brown	Braun	Marrone
n :	Negro	Noir	Black	Schwarz	Nero
na :	Naranja	Orange	Orange	Orange	Arancio
r :	Rojo	Rouge	Red	Rot	Rosso
rs :	Rosa	Rose	Pink	Rosa	Roseo
ve :	Verde	Vert	Green	Grün	Verde
vi :	Violeta	Violet	Purple	Violett	Viola

Leyenda Hornos HC-76970-1 T303042000