SPARE PARTS MANUAL / MANUAL DE RECAMBIOS / MANUEL PIÈCES RECHANGE

Tumble dryers
Secadoras
Sécheuses

MODELS / MODELOS / MODÈLES

SR-28
SR-35

FAGOR

FAGOR INDUSTRIAL

DES40331

FAGOR

ANALOGIC BODY
MUEBLE ANALÓGICO
MEUBLE ANALOGIQUE

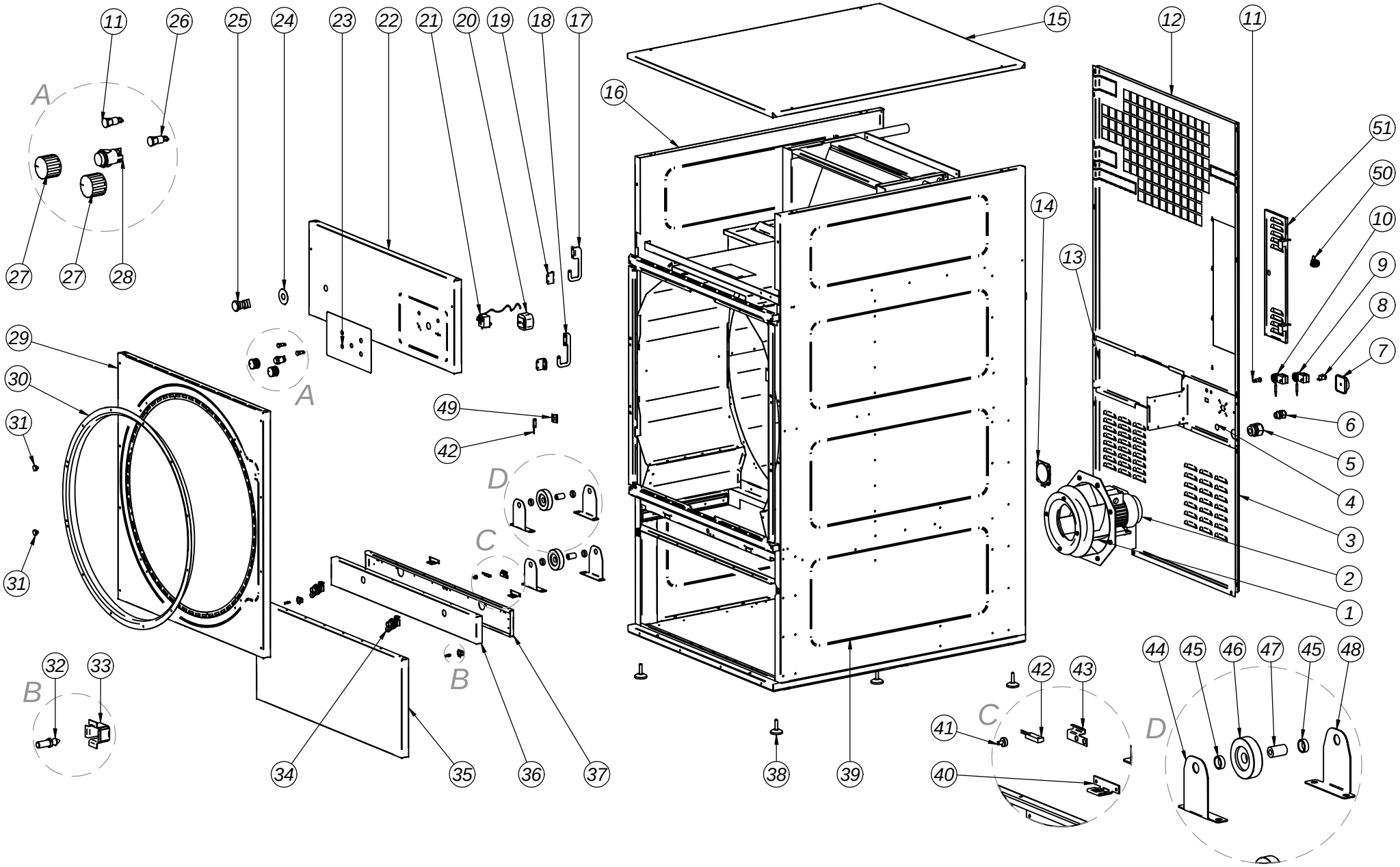

FAGOR

ANALOGIC BODY
MUEBLE ANALÓGICO
MEUBLE ANALOGIQUE

POS.	REF.	DESCRIPTION	DESCRIPCIÓN	DESCRIPTION	SR-28	SR-35	RECOM.
1	12149155	FAN	TURBINA	TURBINE	1	1	X
2	12138374	MOTOR 50Hz 1PH	MOTOR 50Hz 1F	MOTEUR 50Hz 1PH	1	1	X
2	12149236	MOTOR 60Hz 1PH	MOTOR 60Hz 1F	MOTEUR 60Hz 1PH	1	1	X
2	12149160	MOTOR 50Hz 3PH	MOTOR 50Hz 3F	MOTEUR 50Hz 3PH	1	1	X
3	12145199	BACK LOWER LID	TAPA POSTERIOR INFERIOR	PANNEAU ARRIÈRE INFÉRIEUR	1	1	
4	12145194	BACK LIDS LEFT REINFORCEMENT	REFUERZO IZQUIERDO TAPAS POSTERIORES	RENFORT GAUCHE PANNEAU ARRIÈRE	1	1	
5	12095959	CAPS TOP PG-29 (ELECTRIC)	PRENSA ESTOPA PG-29 (ELÉCTRICO)	PRESSE-ÉTOUPE PG-29 (ELECTRIQUE)	1	1	
6	12035015	CAPS TOP PG-16 (GAS-STEAM)	PRENSA ESTOPA PG-16 (GAS-VAPOR)	PRESSE-ÉTOUPE PG-16 (GAZ-VAPEUR)	1	1	
7	12110103	MAIN SWITCH 63A (ELECTRIC)	INTERRUPTOR GENERAL 63A (ELÉCTRICA)	COMMUTATEUR GENERAL 63A (ELECTRIQUE)	1	1	
7	12116662	MAIN SWITCH 25A (GAS-STEAM)	INTERRUPTOR GENERAL 25A (GAS/VAPOR)	COMMUTATEUR GENERAL 25A (GAZ-VAPEUR)	1	1	
8	12016811	RESET RECTANGULAR BUTTON (GAS)	PULSADOR RESET (GAS)	TOUCHE RESET (GAZ)	1	1	X
9	12126296	SAFETY THERMOSTAT 220º (ELECTRIC)	TERMOSTATO SEGURIDAD 220º (ELÉCTICO)	THERMOSTAT SÉCURITÉ 220º (ÉLECTRIQUE)	1	1	X
9	12135898	SAFETY THERMOSTAT 180º (GAS-STEAM)	TERMOSTATO SEGURIDAD 180º (GAS-VAPOR)	THERMOSTAT SÉCURITÉ 180º (GAZ-VAPEUR)	1	1	X
10	12110160	SAFETY THERMOSTAT 110º	TERMOSTATO SEGURIDAD 110º	THERMOSTAT SÉCURITÉ 110º	1	1	X
11	12036462	RED PILOT D13	PILOTO D13 ROJO	VOYANT ROUGE D13	2	2	X
12	12145198	BACK UPPER LID	TAPA POSTERIOR SUPERIOR	PANNEAU ARRIÈRE SUPÉRIEUR	1	1	
13	12145195	BACK LIDS RIGHT REINFORCEMENT	REFUERZO DERECHO TAPAS POSTERIORES	RENFORT DROIT PANNEAU ARRIÈRE	1	1	
14	12049069	DIFFERENTIAL AIR PRESSURE	PRESOSTATO DIFERENCIAL	PRESSOSTAT DIFFÉRENTIEL	1	1	X
15	12145896	CEILING	TECHO	PLAFOND	1	…	
15	12145902	CEILING	TECHO	PLAFOND	…	1	
16	12145895	LEFT SIDE PANNEL	PANEL LATERAL IZQUIERDO	PANNEAU LATÉRAL GAUCHE	1	…	
16	12145899	LEFT SIDE PANNEL	PANEL LATERAL IZQUIERDO	PANNEAU LATÉRAL GAUCHE	…	1	
17	12145551	MOBIL LEFT HINGE	BISAGRA IZQUIERDA MOBIL	CHARNIÈRE GAUCHE MOBILE	1	1	
18	12145549	MOBIL RIGHT HINGE	BISAGRA DERECHA MOBIL	CHARNIÈRE DROITE MOBILE	1	1	
19	12145550	FIXED HINGE	BISAGRA FIJA	CHARNIÈRE FIXE	2	2	
20	12049916	CLOCK WITH DELAY 60"	RELOJ CON RETARDADOR DE 60"	RETARDATEUR DE 60"	1	1	X
21	12032432	THERMOSTAT CAP. 2,9 M.INV 90º	TERMOSTATO CAP. 2,9 M. INV 90º	THERMOSTAT CAP. 2,9 M INV 90º	1	1	X
22	12145901	ANALOGIC FRONT PANNEL	TAPA PORTAMANDOS ANALÓGICA	COUVERCLE BOÎTIER COMMANDE ANALOGIQUE	1	1	
23	12125786	ANALOGIC STICKER	CARÁTULA ANALÓGICA	ADHÉSIF ANALOGIQUE	1	1	
24	12036726	EMERGENCY STOP ADHESIVE	ANAGRAMA PARO EMERGÉNCIA	ANAGRAMME D'URGENCE	1	1	
25	12037962	EMERGENCY PUSH-BUTTON	PULSADOR PARO EMERGÉNCIA	BOUTON D'URGENCE	1	1	
26	12036324	GREEN PILOT D13	PILOTO D13 VERDE	VOYANT VERT	1	1	X
27	12035322	THERMOSTAT TIMER	MANDO RELOJ/TERMOSTATO	COMMANDE HORLOGE/THERMOSTAT	2	2	X
28	12034807	GREEN LIGHT PUSH-BUTTON	PULSADOR BIPOLAR LUMINOSO VERDE	BOUTON BIPOLAIRE LUMINEUX VERT	1	1	X
29	12151295	FRONT PANNEL	TAPA FONTRAL	PANNEAU FRONTAL	1	1	
30	12141414	INLET HOOP	ARO REFUERZO ENTRADA	ANNEAU RENFORT ENTRÉE	1	1	
31	12049248	MAGNET Ø20	IMÁN Ø20	AIMANT Ø20	2	2	X
32	12130795	CLIP LOCK DOOR	VASTAGO CIERRE CLIP	FERMETURE PAR CLIP	2	2	
33	12129675	CLIP HOLDER	RECEPTÁCULO CLIP	RÉCEPTACLE CLIP	2	2	
34	12146772	FLUFF FILTER LID HANDLE	TIRADOR TAPA FILTRO BORRA	POIGNÉE COUVERCLE FILTRE PELUCHE	2	2	X
35	12151297	LOWER FRONT PANNEL	TAPA FRONTAL INFERIOR	PANNEAU FRONTAL INFÉRIEUR	1	1	
36	12145904	FLUFF FILTER LID	TAPA FILTRO BORRA	PANNEAU FILTRE PELUCHE	1	1	
37	12145186	FLUFF FILTER LID SUPPORT	SOPORTE TAPA FILTRO BORRA	SUPPORT PANNEAU FILTRE PELUCHE	1	1	
38	12024163	LEVELLING FEET	PIÉS DE NIVELACIÓN	PIEDS DE NIVELLEMENT	4	4	
39	12145894	RIGHT SIDE PANNEL	PANEL LATERAL DERECHO	PANNEAU LATÉRAL DROIT	1	…	
39	12146831	RIGHT SIDE PANNEL	PANEL LATERAL DERECHO	PANNEAU LATÉRAL DROIT	…	1	
40	12145543	FLUFF FILTER LID HANDLE SUPPORT	SOPORTE TIRADOR TAPA FILTRO BORRA	SUPPORT POIGNÉE COUVERCLE FILTRE PELUCHE	2	2	
41	12096891	MAGNET Ø13	IMÁN Ø13	AIMANT Ø13	1	1	X
42	12090513	REED RECTANGULAR SENSOR	SENSOR REED RECTANGULAR	CAPTEUR REED RECTANGULAIRE	2	2	X
43	12145377	REED SENSOR SUPPORT	SOPORTE SENSOR REED	SUPPORT CAPTEUR REED	1	1	
44	12145183	FRONT WHEEL SUPPORT	SOPORTE DELANTERO RUEDA	SUPPORT DE ROUE AVANT	2	2	
45	12141416	WHEEL CAP	CASQUILLO	DOUILLE	4	4	
46	12097614	WHEEL Ø80	RUEDA Ø80	ROUE Ø80	2	2	X
47	12141415	WHEEL SHAFT	EJE RUEDA	AXE DE LA ROUE	2	2	
48	12145182	REAR WHEEL SUPPORT	SOPORTE TRASERO RUEDA	SUPPORT DE ROUE ARRIÈRE	2	2	
49	12145726	REED SENSOR SUPPORT	SOPORTE SENSOR REED	SUPPORT CAPTEUR REED	1	1	
50	12033434	LOCK WITH KEY	CIERRE CON LLAVE	SERRURE AVEC CLÉ	1	1	X
51	12145193	ELECTRIC BOARD DOOR	PUERTA CUADRO ELECTRICO	PORTE DU PANNEAU ÉLECTRIQUE	1	1	

FAGOR

DIGITAL BODY
MUEBLE DIGITAL
MEUBLE DIGITAL

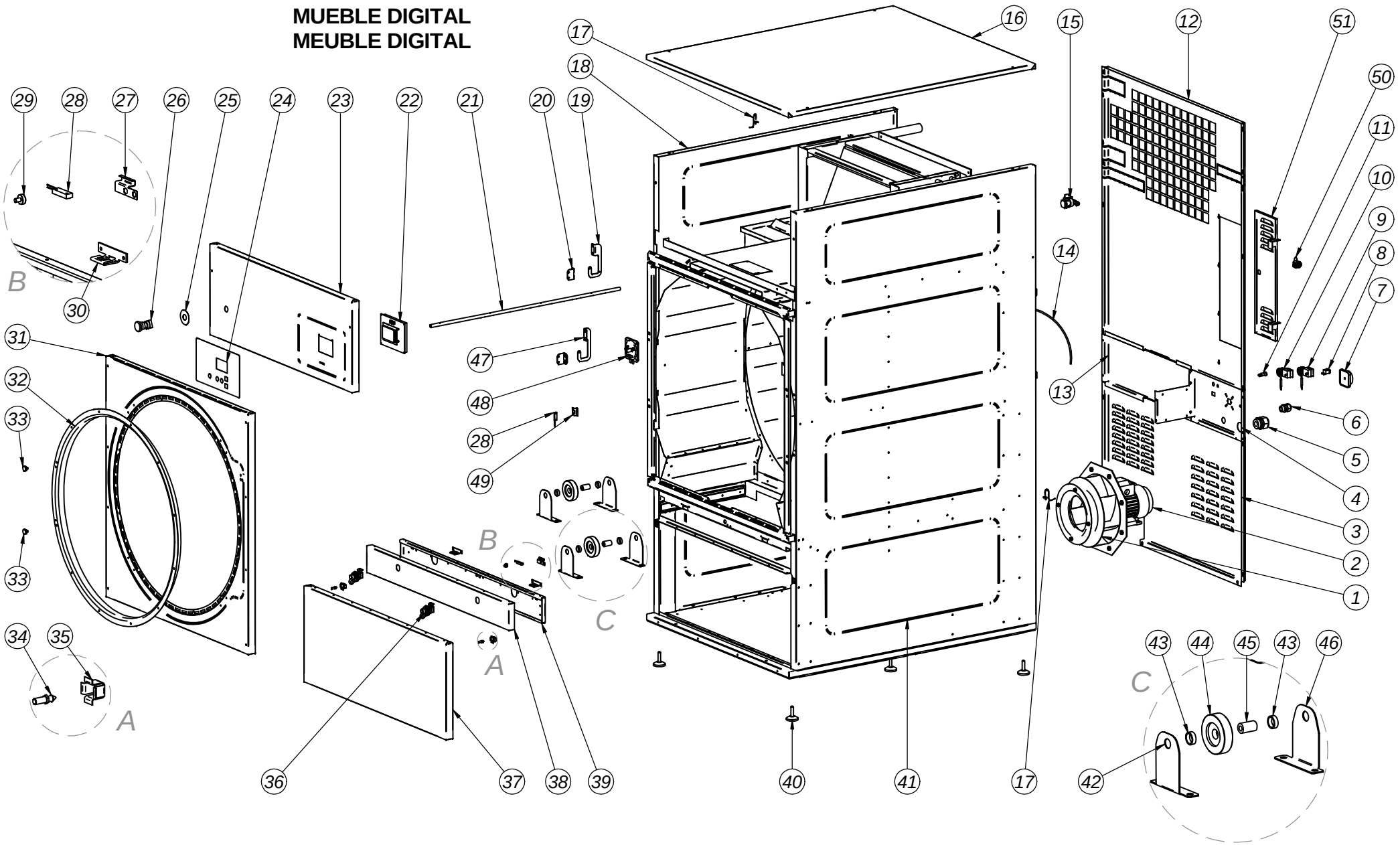

FAGOR

DIGITAL BODY
MUEBLE DIGITAL
MEUBLE DIGITAL

POS.	REF.	DESCRIPTION	DESCRIPCIÓN	DESCRIPTION	SR-28	SR-35	RECOM.
1	12149155	FAN	TURBINA	TURBINE	1	1	X
2	12138374	MOTOR 50Hz 1PH	MOTOR 50Hz 1F	MOTEUR 50Hz 1PH	1	1	X
2	12149236	MOTOR 60Hz 1PH	MOTOR 60Hz 1F	MOTEUR 60Hz 1PH	1	1	X
2	12149160	MOTOR 50Hz 3PH	MOTOR 50Hz 3F	MOTEUR 50Hz 3PH	1	1	X
3	12145199	BACK LOWER LID	TAPA POSTERIOR INFERIOR	PANNEAU ARRIÈRE INFÉRIEUR	1	1	
4	12145194	BACK LIDS LEFT REINFORCEMENT	REFUERZO IZQUIERDO TAPAS POSTERIORES	RENFORT GAUCHE PANNEAU ARRIÈRE	1	1	
5	12095959	CAPS TOP PG-29 (ELECTRIC)	PRENSA ESTOPA PG-29 (ELÉCTRICO)	PRESSE-ÉTOUPE PG-29 (ELECTRIQUE)	1	1	
6	12035015	CAPS TOP PG-16 (GAS-STEAM)	PRENSA ESTOPA PG-16 (GAS-VAPOR)	PRESSE-ÉTOUPE PG-16 (GAZ-VAPEUR)	1	1	
7	12110103	MAIN SWITCH 63A (ELECTRIC)	INTERRUPTOR GENERAL 63A (ELÉCTRICA)	COMMUTATEUR GENERAL 63A (ELECTRIQUE)	1	1	X
7	12116662	MAIN SWITCH 25A (GAS-STEAM)	INTERRUPTOR GENERAL 25A (GAS/VAPOR)	COMMUTATEUR GENERAL 25A (GAZ-VAPEUR)	1	1	X
8	12016811	RESET RECTANGULAR BUTTON (GAS)	PULSADOR RESET (GAS)	TOUCHE RESET (GAZ)	1	1	X
9	12126296	SAFETY THERMOSTAT 220º (ELECTRIC)	TERMOSTATO SEGURIDAD 220º (ELÉCTICO)	THERMOSTAT SÉCURITÉ 220º (ÉLECTRIQUE)	1	1	X
9	12135898	SAFETY THERMOSTAT 180º (GAS-STEAM)	TERMOSTATO SEGURIDAD 180º (GAS-VAPOR)	THERMOSTAT SÉCURITÉ 180º (GAZ-VAPEUR)	1	1	X
10	12110160	SAFETY THERMOSTAT 110º	TERMOSTATO SEGURIDAD 110º	THERMOSTAT SÉCURITÉ 110º	1	1	X
11	12036462	RED PILOT D13	PILOTO D13 ROJO	VOYANT ROUGE D13	1	1	X
12	12145198	BACK UPPEER LID	TAPA POSTERIOR SUPERIOR	PANNEAU ARRIÈRE SUPÉRIEUR	1	1	
13	12145195	BACK LIDS RIGHT REINFORCEMENT	REFUERZO DERECHO TAPAS POSTERIORES	RENFORT DROIT PANNEAU ARRIÈRE	1	1	
14	12146025	HOSE	MANGUERA	FLEXIBLE	0,3m	0,3m	X
15	12025161	ELECTROVALVE (ANTI FIRE)	ELECTROVÁLVULA (ANTI INCENDIO)	ÉLECTROVANNE (ANTI FEU)	1	1	X
16	12145896	CEILING	TECHO	PLAFOND	1	…	
16	12145902	CEILING	TECHO	PLAFOND	…	1	
17	12031344	TEMPERATURE PROBE	SONDA DE TEMPERATURA	SONDE DE TEMPERATURE	2	2	X
18	12145895	LEFT SIDE PANNEL	PANEL LATERAL IZQUIERDO	PANNEAU LATÉRAL GAUCHE	1	…	
18	12145899	LEFT SIDE PANNEL	PANEL LATERAL IZQUIERDO	PANNEAU LATÉRAL GAUCHE	…	1	
19	12145551	MOBIL LEFT HINGE	BISAGRA IZQUIERDA MOBIL	CHARNIÈRE GAUCHE MOBILE	1	1	
20	12145550	FIXED HINGE	BISAGRA FIJA	CHARNIÈRE FIXE	2	2	
21	12145090	FIRE PREVENTION TUBE	TUBO ANTIINCENDIO	TUBE PREVENTION DES INCENDES	1	1	
22	12118728	PSM MICROPROCESSOR	MICROPROCESADOR PSM	MICROPROCESSEUR PSM	1	1	X
23	12145900	DIGITAL FRONT PANNEL	TAPA PORTAMANDOS DIGITAL	COUVERCLE BOÎTIER COMMANDE ELECTRIQUE	1	1	
24	12096690	DIGITAL STICKER	CARÁTULA DIGITAL	ADHÉSIF DIGITAL	1	1	
25	12036726	EMERGENCY STOP ADHESIVE	ANAGRAMA PARO EMERGENCIA	ANAGRAMME D'URGENCE	1	1	
26	12037962	EMERGENCY PUSH-BUTTON	PULSADOR PARO EMERGENCIA	BOUTON D'URGENCE	1	1	
27	12145377	REED SENSOR SUPPORT	SOPORTE SENSOR REED	SUPPORT CAPTEUR REED	1	1	
28	12090513	REED RECTANGULAR SENSOR	SENSOR REED RECTANGULAR	CAPTEUR REED RECTANGULAIRE	2	2	X
29	12096891	MAGNET Ø13	IMÁN Ø13	AIMANT Ø13	1	1	X
30	12145543	FLUFF FILTER LID HANDLE SUPPORT	SOPORTE TIRADOR TAPA FILTRO BORRA	SUPPORT POIGNÉE COUVERCLE FILTRE PELUCHE	2	2	
31	12151295	FRONT PANNEL **STANDARD**	TAPA FRONTAL **STANDARD**	PANNEAU FRONTAL **STANDARD**	1	1	
31	12151296	FRONT PANNEL **RECIRCULATION**	TAPA FRONTAL **RECIRCULACIÓN**	PANNEAU FRONTAL **RECIRCULATION**	1	1	
32	12141414	INLET HOOP	ARO REFUERZO ENTRADA	ANNEAU RENFORT ENTRÉE	1	1	
33	12049248	MAGNET Ø20	IMÁN Ø20	AIMANT Ø20	2	2	X
34	12130795	CLIP LOCK DOOR	VASTAGO CIERRE CLIP	FERMETURE PAR CLIP	2	2	
35	12129675	CLIP HOLDER	RECEPTÁCULO CLIP	RÉCEPTACLE CLIP	2	2	
36	12146772	FLUFF FILTER LID HANDLE	TIRADOR TAPA FILTRO BORRA	POIGNÉE COUVERCLE FILTRE PELUCHE	2	2	X
37	12151297	LOWER FRONT PANNEL **STANDARD**	TAPA FRONTAL INFERIOR **STANDARD**	PANNEAU FRONTAL INFÉRIEUR **STANDARD**	1	1	
37	12151298	LOWER FRONT PANNEL **RECIRCULATION**	TAPA FRONTAL INFERIOR **RECIRCULACIÓN**	PANNEAU FRONTAL INFÉRIEUR **RECIRCULATION**	1	1	
38	12145904	FLUFF FILTER LID	TAPA FILTRO BORRA	PANNEAU FILTRE PELUCHE	1	1	
39	12145186	FLUFF FILTER LID SUPPORT	SOPORTE TAPA FILTRO BORRA	SUPPORT PANNEAU FILTRE PELUCHE	1	1	
40	12024163	LEVELLING FEET	PIÉS DE NIVELACIÓN	PIEDS DE NIVELLEMENT	4	4	
41	12145894	RIGHT SIDE PANNEL	PANEL LATERAL DERECHO	PANNEAU LATÉRAL DROIT	1	…	
41	12146831	RIGHT SIDE PANNEL	PANEL LATERAL DERECHO	PANNEAU LATÉRAL DROIT	…	1	
42	12145183	FRONT WHEEL SUPPORT	SOPORTE DELANTERO RUEDA	SUPPORT DE ROUE AVANT	2	2	
43	12141416	WHEEL CAP	CASQUILLO	DOUILLE	4	4	
44	12097614	WHEEL Ø80	RUEDA Ø80	ROUE Ø80	2	2	X
45	12141415	WHEEL SHAFT	EJE RUEDA	AXE DE LA ROUE	2	2	
46	12145182	REAR WHEEL SUPPORT	SOPORTE TRASERO RUEDA	SUPPORT DE ROUE ARRIÈRE	2	2	
47	12145549	MOBIL RIGHT HINGE	BISAGRA DERECHA MOBIL	CHARNIÈRE DROITE MOBILE	1	1	
48	12049069	DIFFERENTIAL AIR PRESSURE	PRESOSTATO DIFERENCIAL	PRESSOSTAT DIFFÉRENTIEL	1	1	X
49	12145726	REED SENSOR SUPPORT	SOPORTE SENSOR REED	SUPPORT CAPTEUR REED	1	1	
50	12033434	LOCK WITH KEY	CIERRE CON LLAVE	SERRURE AVEC CLÉ	1	1	X
51	12145193	ELECTRIC BOARD DOOR	PUERTA CUADRO ELECTRICO	PORTE DU PANNEAU ÉLECTRIQUE	1	1	

FAGOR

LOW COST BODY
MUEBLE LOW COST
MEUBLE LOW COST

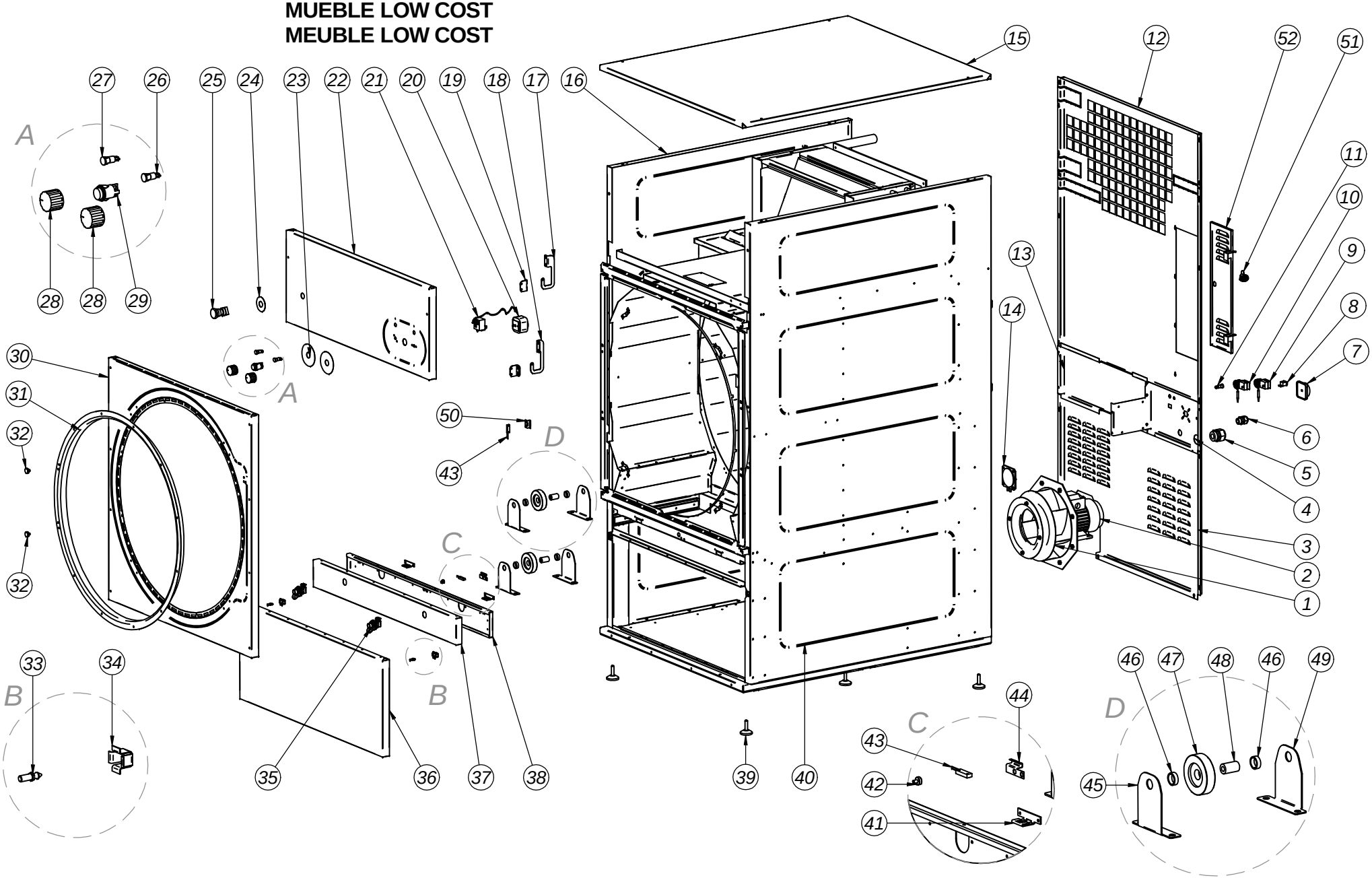

FAGOR

LOW COST BODY
MUEBLE LOW COST
MEUBLE LOW COST

POS.	REF.	DESCRIPTION	DESCRIPCIÓN	DESCRIPTION	SR-28	SR-35	RECOM.
1	12149155	FAN	TURBINA	TURBINE	1	1	X
2	12138374	MOTOR 50Hz 1PH	MOTOR 50Hz 1F	MOTEUR 50Hz 1PH	1	1	X
2	12149236	MOTOR 60Hz 1PH	MOTOR 60Hz 1F	MOTEUR 60Hz 1PH	1	1	X
2	12149160	MOTOR 50Hz 3PH	MOTOR 50Hz 3F	MOTEUR 50Hz 3PH	1	1	X
3	12145199	BACK LOWER LID	TAPA POSTERIOR INFERIOR	PANNEAU ARRIÈRE INFÉRIEUR	1	1	
4	12145194	BACK LIDS LEFT REINFORCEMENT	REFUERZO IZQUIERDO TAPAS POSTERIORES	RENFORT GAUCHE PANNEAU ARRIÈRE	1	1	
5	12095959	CAPS TOP PG-29 (ELECTRIC)	PRENSA ESTOPA PG-29 (ELÉCTRICO)	PRESSE-ÉTOUPE PG-29 (ELECTRIQUE)	1	1	
6	12035015	CAPS TOP PG-16 (GAS-STEAM)	PRENSA ESTOPA PG-16 (GAS-VAPOR)	PRESSE-ÉTOUPE PG-16 (GAZ-VAPEUR)	1	1	
7	12110103	MAIN SWITCH 63A (ELECTRIC)	INTERRUPTOR GENERAL 63A (ELÉCTRICA)	COMMUTATEUR GENERAL 63A (ELECTRIQUE)	1	1	
7	12116662	MAIN SWITCH 25A (GAS-STEAM)	INTERRUPTOR GENERAL 25A (GAS/VAPOR)	COMMUTATEUR GENERAL 25A (GAZ-VAPEUR)	1	1	
8	12016811	RESET RECTANGULAR BUTTON (GAS)	PULSADOR RESET (GAS)	TOUCHE RESET (GAZ)	1	1	X
9	12126296	SAFETY THERMOSTAT 220º (ELECTRIC)	TERMOSTATO SEGURIDAD 220º (ELÉCTICO)	THERMOSTAT SÉCURITÉ 220º (ÉLECTRIQUE)	1	1	X
9	12135898	SAFETY THERMOSTAT 180º (GAS-STEAM)	TERMOSTATO SEGURIDAD 180º (GAS-VAPOR)	THERMOSTAT SÉCURITÉ 180º (GAZ-VAPEUR)	1	1	X
10	12110160	SAFETY THERMOSTAT 110º	TERMOSTATO SEGURIDAD 110º	THERMOSTAT SÉCURITÉ 110º	1	1	X
11	12036462	RED PILOT D13	PILOTO D13 ROJO	VOYANT ROUGE D13	1	1	X
12	12145198	BACK UPPEER LID	TAPA POSTERIOR SUPERIOR	PANNEAU ARRIÈRE SUPÉRIEUR	1	1	
13	12145195	BACK LIDS RIGHT REINFORCEMENT	REFUERZO DERECHO TAPAS POSTERIORES	RENFORT DROIT PANNEAU ARRIÈRE	1	1	
14	12049069	DIFFERENTIAL AIR PRESSURE	PRESOSTATO DIFERENCIAL	PRESSOSTAT DIFFÉRENTIEL	1	1	X
15	12145156	CEILING	TECHO	PLAFOND	1	…	
15	12145280	CEILING	TECHO	PLAFOND	…	1	
16	12145154	LEFT SIDE PANNEL	PANEL LATERAL IZQUIERDO	PANNEAU LATÉRAL GAUCHE	1	…	
16	12145278	LEFT SIDE PANNEL	PANEL LATERAL IZQUIERDO	PANNEAU LATÉRAL GAUCHE	…	1	
17	12145551	MOBIL LEFT HINGE	BISAGRA IZQUIERDA MOBIL	CHARNIÈRE GAUCHE MOBILE	1	1	
18	12145549	MOBIL RIGHT HINGE	BISAGRA DERECHA MOBIL	CHARNIÈRE DROITE MOBILE	1	1	
19	12145550	FIXED HINGE	BISAGRA FIJA	CHARNIÈRE FIXE	2	2	
20	12049916	CLOCK WITH DELAY 60"	RELOJ CON RETARDADOR DE 60"	RETARDATEUR DE 60"	1	1	X
21	12032432	THERMOSTAT CAP. 2,9 M.INV 90º	TERMOSTATO CAP. 2,9 M. INV 90º	THERMOSTAT CAP. 2,9 M INV 90º	1	1	X
22	12145165	LOW COST FRONT PANNEL	TAPA PORTAMANDOS LOW COST	COUVERCLE BOÎTIER COMMANDE LOW COST	1	1	
23	12146014	CONTROLS STICKER	ETIQUETA ADHESIVA DE LOS MANDOS	ÉTTIQUETE ADHESIVE DE COMMANDES	1	1	
24	12036726	EMERGENCY STOP ADHESIVE	ANAGRAMA PARO EMERGENCIA	ANAGRAMME D'URGENCE	1	1	
25	12037962	EMERGENCY PUSH-BUTTON	PULSADOR PARO EMERGENCIA	BOUTON D'URGENCE	1	1	
26	12036324	GREEN PILOT D13	PILOTO D13 VERDE	VOYANT VERT	1	1	X
27	12036462	RED PILOT D13	PILTOTO D13 ROJO	VOYANT ROUGE	1	1	X
28	12035322	THERMOSTAT TIMER	MANDO RELOJ/TERMOSTATO	COMMANDE HORLOGE/THERMOSTAT	2	2	X
29	12034807	GREEN LIGHT PUSH-BUTTON	PULSADOR BIPOLAR LUMINOSO VERDE	BOUTON BIPOLAIRE LUMINEUX VERT	1	1	X
30	12151325	FRONT PANNEL	TAPA FONTRAL	PANNEAU FRONTAL	1	1	
31	12141414	INLET HOOP	ARO REFURZO ENTRADA	ANNEAU RENFORT ENTRÉE	1	1	
32	12049248	MAGNET Ø20	IMÁN Ø20	AIMANT Ø20	2	2	X
33	12130795	CLIP LOCK DOOR	VASTAGO CIERRE CLIP	FERMETURE PAR CLIP	2	2	
34	12129675	CLIP HOLDER	RECEPTÁCULO CLIP	RÉCEPTACLE CLIP	2	2	
35	12146772	FLUFF FILTER LID HANDLE	TIRADOR TAPA FILTRO BORRA	POIGNÉE COUVERCLE FILTRE PELUCHE	2	2	X
36	12151326	LOWER FRONT PANNEL	TAPA FRONTAL INFERIOR	PANNEAU FRONTAL INFÉRIEUR	1	1	
37	12145282	FLUFF FILTER LID	TAPA FILTRO BORRA	PANNEAU FILTRE PELUCHE	1	1	
38	12145186	FLUFF FILTER LID SUPPORT	SOPORTE TAPA FILTRO BORRA	SUPPORT PANNEAU FILTRE PELUCHE	1	1	
39	12024163	LEVELLING FEET	PIÉS DE NIVELACIÓN	PIEDS DE NIVELLEMENT	4	4	
40	12145155	RIGHT SIDE PANNEL	PANEL LATERAL DERECHO	PANNEAU LATÉRAL DROIT	1	…	
40	12145279	RIGHT SIDE PANNEL	PANEL LATERAL DERECHO	PANNEAU LATÉRAL DROIT	…	1	
41	12145543	FLUFF FILTER LID HANDLE SUPPORT	SOPORTE TIRADOR TAPA FILTRO BORRA	SUPPORT POIGNÉE COUVERCLE FILTRE PELUCHE	2	2	
42	12096891	MAGNET Ø13	IMÁN Ø13	AIMANT Ø13	1	1	X
43	12090513	REED RECTANGULAR SENSOR	SENSOR REED RECTANGULAR	CAPTEUR REED RECTANGULAIRE	2	2	X
44	12145377	REED SENSOR SUPPORT	SOPORTE SENSOR REED	SUPPORT CAPTEUR REED	1	1	
45	12145183	FRONT WHEEL SUPPORT	SOPORTE DELANTERO RUEDA	SUPPORT DE ROUE AVANT	2	2	
46	12141416	WHEEL CAP	CASQUILLO	DOUILLE	4	4	
47	12097614	WHEEL Ø80	RUEDA Ø80	ROUE Ø80	2	2	X
48	12141415	WHEEL SHAFT	EJE RUEDA	AXE DE LA ROUE	2	2	
49	12145182	REAR WHEEL SUPPORT	SOPORTE TRASERO RUEDA	SUPPORT DE ROUE ARRIÈRE	2	2	
50	12145726	REED SENSOR SUPPORT	SOPORTE SENSOR REED	SUPPORT CAPTEUR REED	1	1	
51	12033434	LOCK WITH KEY	CIERRE CON LLAVE	SERRURE AVEC CLÉ	1	1	X
52	12145193	ELECTRIC BOARD DOOR	PUERTA CUADRO ELECTRICO	PORTE DU PANNEAU ÉLECTRIQUE	1	1	

SELF SERVICE BODY
MUEBLE AUTOSERVICIO
MEUBLE SELF-SERVICE

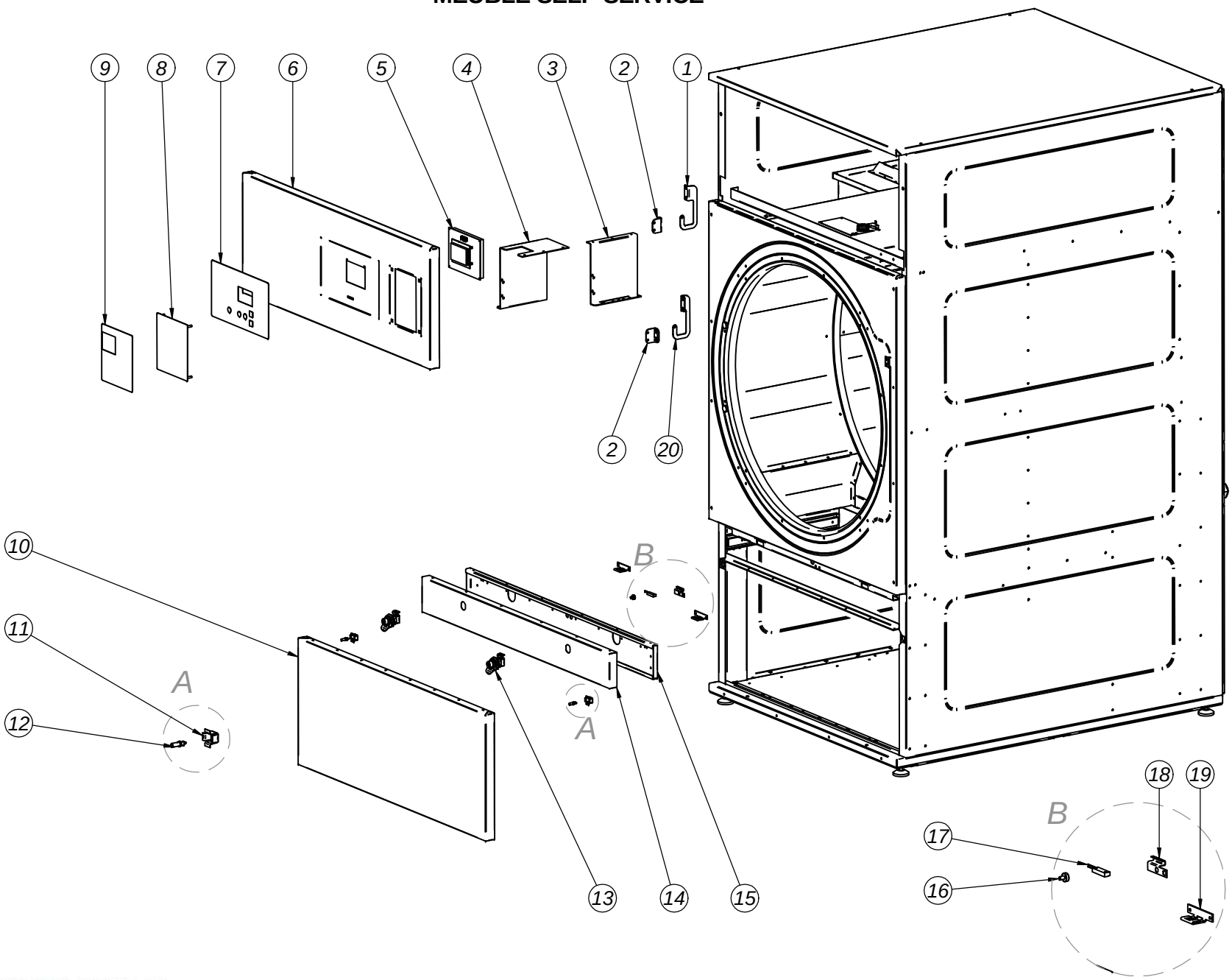

FAGOR

SELF SERVICE BODY
MUEBLE AUTOSERVICIO
MEUBLE SELF SERVICE

POS.	REF.	DESCRIPTION	DESCRIPCIÓN	DESCRIPTION	SR-28	SR-35	RECOM.
1	12145551	MOBIL LEFT HINGE	BISAGRA IZQUIERDA MOBIL	CHARNIÈRE GAUCHE MOBILE	1	1	
2	12145550	FIXET HINGE	BISAGRA FIJA	CHARNIÈRE FIXE	2	2	
3	12145532	COIN PURSE RIGHT SUPPORT	SOPORTE DERECHO MONEDERO	SUPPORT DROIT BOURSE	1	1	
4	12145531	COIN PURSE LEFT SUPPORT	SOPORTE IZQUIERDO MONEDERO	SUPPORT GAUCHE BOURSE	1	1	
5	12098750	PSM MICROPROCESSOR	MICROPROCESADOR PSM	MICROPROCESSEUR PSM	1	1	X
6	12148370	SELF SERVICE FRONT PANNEL	TAPA PORTAMANDOS AUTOSERVICIO	COUVERCLE BOÎTIER SELF SERVICE	1	1	
7	12095442	CONTROL PLATE STICKER	STICKER PLACA MANDOS	ADHÉSIF PLAQUE DE COMMANDES	1	1	
8	12095202	PURSE COVER	TAPA MONEDERO	PANNEAU BOURSE	1	1	
9	12136990	PAYMENT CENTER STICKER	CARÁTULA CENTRAL DE PAGOS	ADHÉSIF CENTRAL DU PAIEMENT	1	1	
10	12151297	LOWER FRONT PANNEL	TAPA FRONTAL INFERIOR	PANNEAU FRONTAL INFÉRIEUR	1	1	
11	12129675	CLIP HOLDER	RECEPTÁCULO CLIP	RÉCEPTACLE CLIP	2	2	
12	12130795	CLIP LOCK DOOR	VASTAGO CIERRE CLIP	FERMETURE PAR CLIP	2	2	
13	12138207	FLUFF FILTER LID HANDLE	TIRADOR TAPA FILTRO BORRA	POIGNÉE COUVERCLE FILTRE PELUCHE	2	2	
14	12145904	FLUFF FILTER LID	TAPA FILTRO BORRA	PANNEAU FILTRE PELUCHE	1	1	
15	12145186	FLUFF FILTER LID SUPPORT	SOPORTE TAPA FILTRO BORRA	SUPPORT PANNEAU FILTRE PELUCHE	1	1	
16	12096891	MAGNET Ø13	IMÁN Ø13	AIMANT Ø13	1	1	X
17	12090513	REED RECTANGULAR SENSOR	SENSOR REED RECTANGULAR	CAPTEUR REED RECTANGULAIRE	1	1	X
18	12145377	REED SENSOR SUPPORT	SOPORTE SENSOR REED	SUPPORT CAPTEUR REED	1	1	
19	12145543	FLUFF FILTER LID HANDLE SUPPORT	SOPORTE TIRADOR TAPA FILTRO BORRA	SUPPORT POIGNÉE COUVERCLE FILTRE PELUCHE	2	2	
20	12145549	MOBIL RIGHT HINGE	BISAGRA DERECHA MOBIL	CHARNIÈRE DROITE MOBILE	1	1	

FAGOR

AIR RECIRCULATION
RECIRCULACION DE AIRE
RECIRCULATION D'AIR

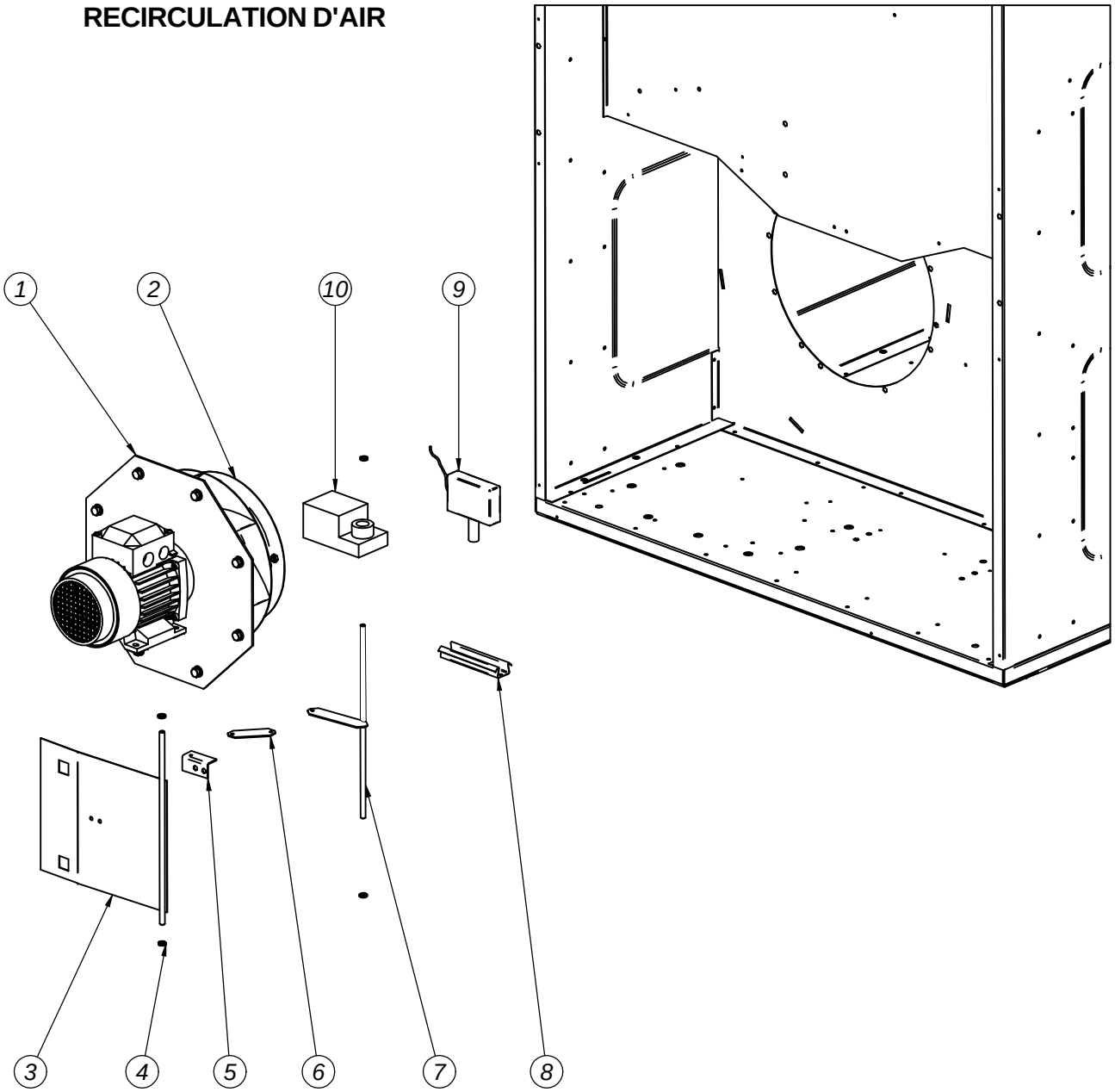

FAGOR

AIR RECIRCULATION
RECIRCULACIÓN DE AIRE
RECIRCULATION D'AIR

POS.	REF.	DESCRIPTION	DESCRIPCIÓN	DESCRIPTION	SR-28	SR-35	RECOM.
1	12149176	MOTOR TREE PHASE 50HZ	MOTOR TRIFASICO 50HZ	MOTEUR TRIPHASE 50 Hz	1	1	X
1	12149168	MOTOR SINGLE PHASE 50HZ	MOTOR MONOFASICO 50HZ	MOTEUR MONOPHASE 50 Hz	1	1	X
1	12149235	MOTOR SINGLE PHASE 60HZ	MOTOR MONOFASICO 60HZ	MOTEUR MONOPHASE 56 Hz	1	1	X
2	12149164	FAN	TURBINA	TURBINE	1	1	X
3	12146077	DAMPER ASSEMBLY	CONJUNTO COMPUERTA	ASSEMBLAGE DE LA GRILLE	1	1	
4	12146782	CAP Ø8 x Ø10	CASQUILLO Ø8 x Ø10	DOUILLE Ø8 x Ø10	4	4	
5	12145737	ANGLE BINDING OF DAMPER	ANGULO UNION COMPUERTA	ANGLE FIXATION DE LA GRILLE	1	1	
6	12145264	BINDING ARM	BIELA	BIELLE	1	1	
7	12146076	CONNECTING ROD ASSEMBLY	CONJUNTO BIELA	ASSEMBLAGE DE LA BIELLE	1	1	
8	12145707	HUMIDITY SENSOR SUPPORT	SOPORTE SENSOR DE HUMEDAD	SUPPORT SONDE D'HUMIDITÉ	1	1	
9	12119884	HUMIDITY SENSOR	SENSOR DE HUMEDAD	SONDE D'HUMIDITÉ	1	1	X
10	12149162	ROTARY ACTUATOR	ACTUADOR ROTATIVO	ACTIONNEUR ROTATIF	1	1	X

DOOR
PUERTA
PORTE

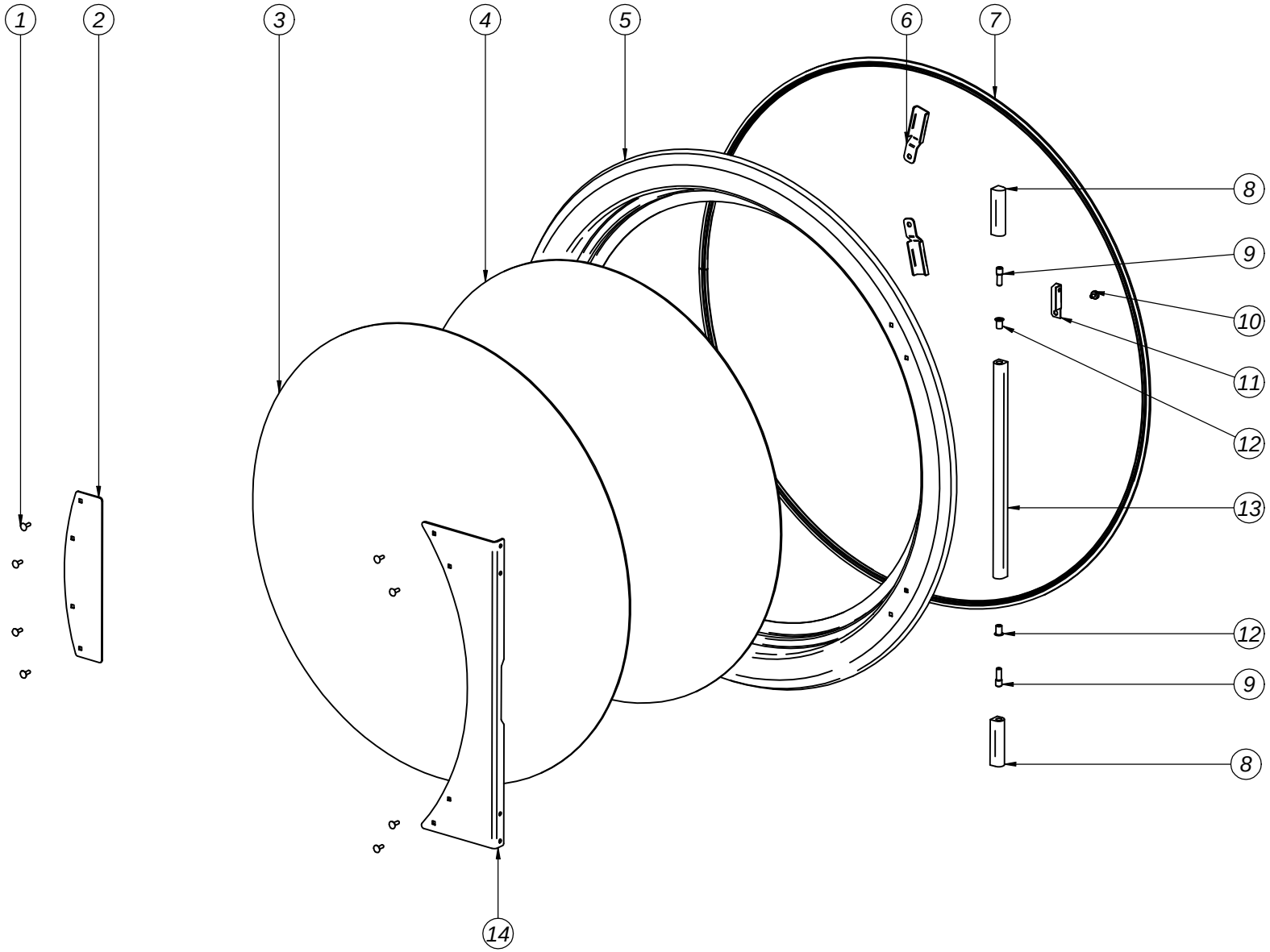

FAGOR

DOOR
PUERTA
PORTE

POS.	REF.	DESCRIPTION	DESCRIPCIÓN	DESCRIPTION	SR-28	SR-35	SR-45	SR-60	SR-80	RECOM.
	12131304	**SINGLE GLASS DOOR SET**	**CONJUNTO PUERTA CRISTAL SIMPLE**	**ENSEMBLE PORTE EN VERRE SIMPLE**	**1**	**1**	**1**	**1**	**1**	
	12146743	**DOUBLE GLASS DOOR SET**	**CONJUNTO PUERTA CRISTAL DOBLE**	**ENSEMBLE PORTE EN VERRE DOUBLE**	**1**	**1**	**1**	**1**	**1**	
1	12149295	HANDLE SCREW	TORNILLO TIRADOR	VIS POIGNÉE	8	8	8	8	8	
2	12145106	HANDLE	TIRADOR	POIGNÉE	1	1	1	1	1	
3	12145966	INSULATION GLASS (OPTIONAL)	CRISTAL AISLAMIENTO (OPCIONAL)	VERRE ISOLATION (OPTIONNEL)	1	1	1	1	1	
4	12145965	PRINCIPAL GLASS	CRISTAL PRINCIPAL	VERRE PRINCIPAL	1	1	1	1	1	
5	12145096	DOOR FRAME	MARCO PUERTA	CADRE PORTE	1	1	1	1	1	
6	12141418	DOOR SUBJECTION	SUJECIÓN PUERTA	FIXAGE PORTE	2	2	2	2	2	
7	12145964	RUBBER PROFILE	PERFIL DE GOMA	PROFIL EN CAOUTCHOUC	2,95m	2,95m	2,95m	2,95m	2,95m	X
8	12132641	MOBILE HINGE	BISAGRA MÓVIL	CHARNIÈRE MOBILE	2	2	2	2	2	
9	12133971	HINGE PIN	PASADOR BISAGRA	PIVOTE CHARNIÈRE	2	2	2	2	2	
10	12049248	MAGNET Ø20	IMÁN Ø20	AIMANT Ø20	2	2	2	2	2	
11	12126502	MAGNET HOLDER ANGLE	ÁNGULO SOPORTE IMÁN	ANGLE SUPPORT AIMANT	2	2	2	2	2	
12	12133908	CAP Ø10,8x15	CASQUILLO Ø10,8x15	DOUILLE Ø10,8x15	2	2	2	2	2	
13	12146785	FIXED HINGE	BISAGRA FIJA	CHARNIÈRE FIXE	1	1	1	1	1	
14	12146775	HINGE SUPPORT	SOPORTE BISAGRA	SUPPORT CHARNIÈRE	1	1	1	1	1	

FILTER
FILTRO
FILTRE

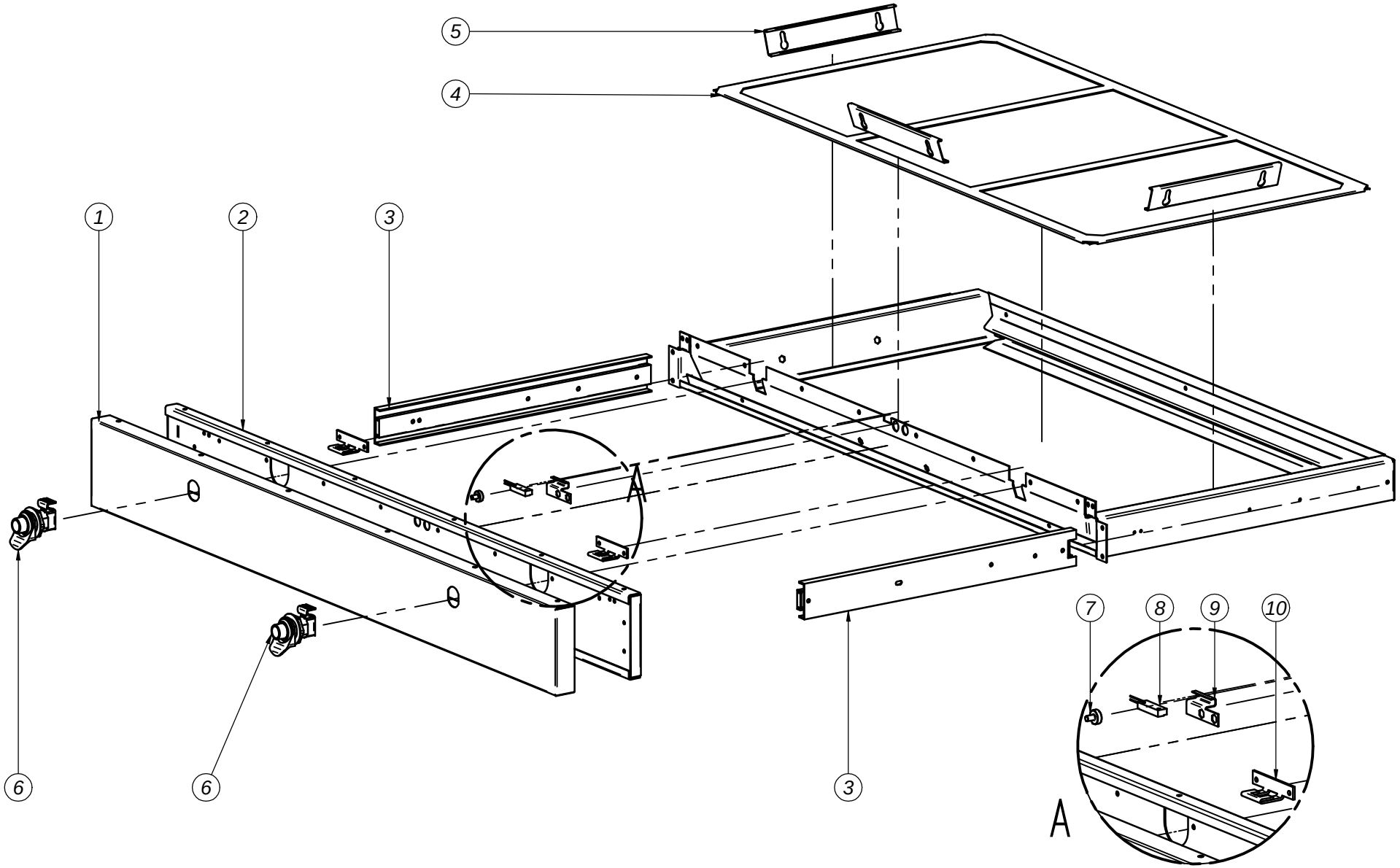

FAGOR

FILTER
FILTRO
FILTRE

REF. 12146654

POS.	REF.	DESCRIPTION	DESCRIPCIÓN	DESCRIPTION	SR-28	SR-35	RECOM.
1	12145904	FLUFF FILTER LID	TAPA FILTRO BORRA	PANNEAU FILTRE PELUCHE	1	1	
2	12145186	FLUFF FILTER LID SUPPORT	SOPORTE TAPA FILTRO BORRA	SUPPORT PANNEAU FILTRE PELUCHE	1	1	
3	12146789	TELESCOPIC GUIDE	GUIA TELESCOPICA	GUIDE TÉLESCOPIQUE	1	1	X
4	12146967	FILTER	FILTRO	FILTRE	1	1	X
5	12145554	FIXING FILTER	FIJACION DEL FILTRO	FIXATION FILTRE	3	3	
6	12146772	FLUFF FILTER LID HANDLE	TIRADOR TAPA FILTRO BORRA	POIGNÉE COUVERCLE FILTRE PELUCHE	2	2	X
6	12138207	FLUFF FILTER LID HANDLE (SELF SERVICE)	TIRADOR TAPA FILTRO BORRA (AUTOSERVICIO)	POIGNÉE COUVERCLE FILTRE PELUCHE (SELF SERVICE)	2	2	X
7	12096891	MAGNET Ø13	IMÁN Ø13	AIMANT Ø13	1	1	X
8	12090513	REED RECTANGULAR SENSOR	SENSOR REED RECTANGULAR	CAPTEUR REED RECTANGULAIRE	1	1	X
9	12145377	REED SENSOR SUPPORT	SOPORTE SENSOR REED	SUPPORT CAPTEUR REED	1	1	
10	12145543	FIXING LID HANDLE	FIJADOR DEL TIRADOR	FIXATION POIGNÉE	2	2	

DRUM
TAMBOR
TAMBOUR

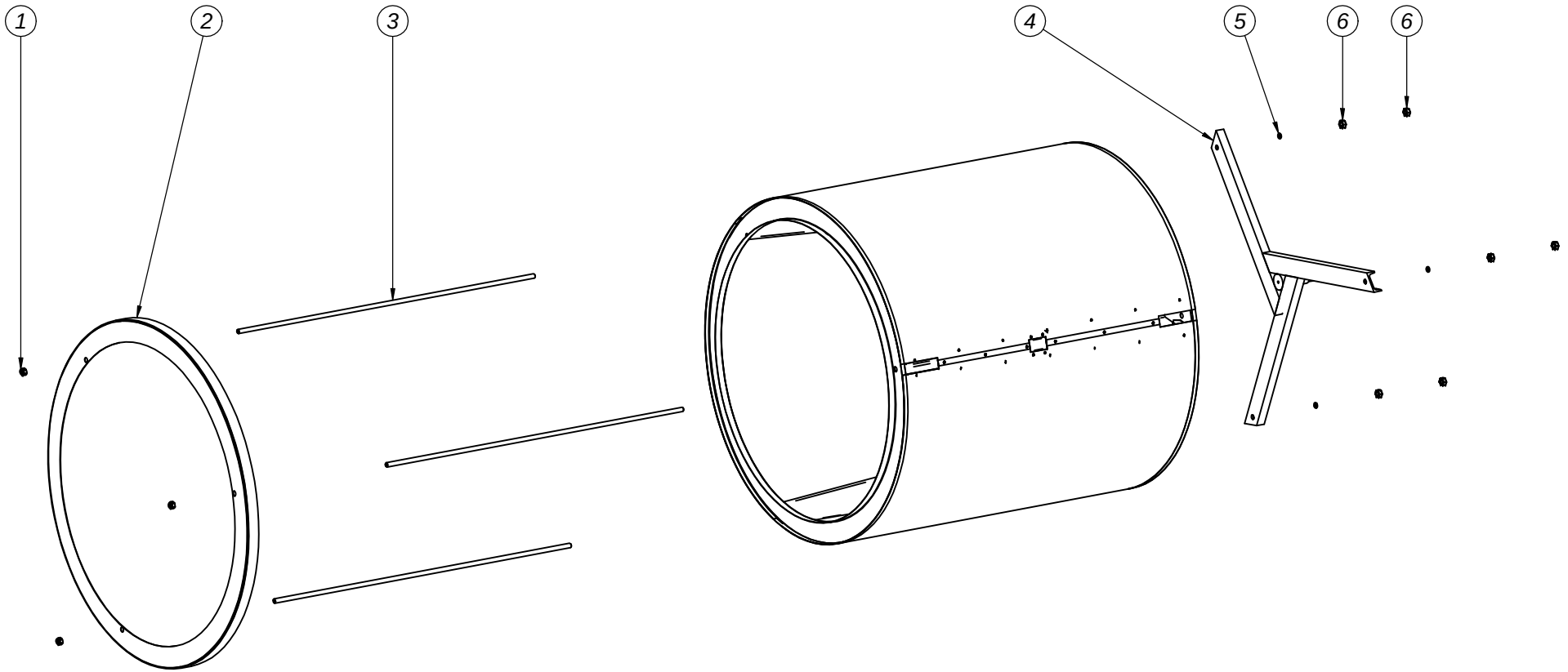

FAGOR

DRUM
TAMBOR
TAMBOUR

POS.	REF.	DESCRIPTION	DESCRIPCIÓN	DESCRIPTION	SR-28	SR-35	RECOM.
1	12149296	LOCKING NUT M12	TUERCA AUTOBLOCANTE M12	ÉCROU AUTOBLOQUANT M12	3	3	
2	12145231	DRUM REINFORCEMENT RING	ARO REFUERZO TAMBOR	ANNEAU RENFORT TAMBOUR	1	1	
3	12145150	DRUM TIGHTENER M12	TIRANTES TAMBOR M12	TIGE FILETÉE DU TAMBOUR	3	-	
3	12145093	DRUM TIGHTENER M12	TIRANTES TAMBOR M12	TIGE FILETÉE DU TAMBOUR	-	3	
4	12045402	AXEL-RADIUM SET	CONJUNTO EJE-RADIOS TAMBOR	ENSEMBLE AXE-RAYONS TAMBOUR	1	1	
5	12149246	GROWER RING M12	ARANDELA GROWER M12	RONDELLE GROWER	3	3	
6	12149259	M12 NUT	TUERCA M12	ÉCROU M12	6	6	

DRIVE / TRANSMISION / TRANSMISSION

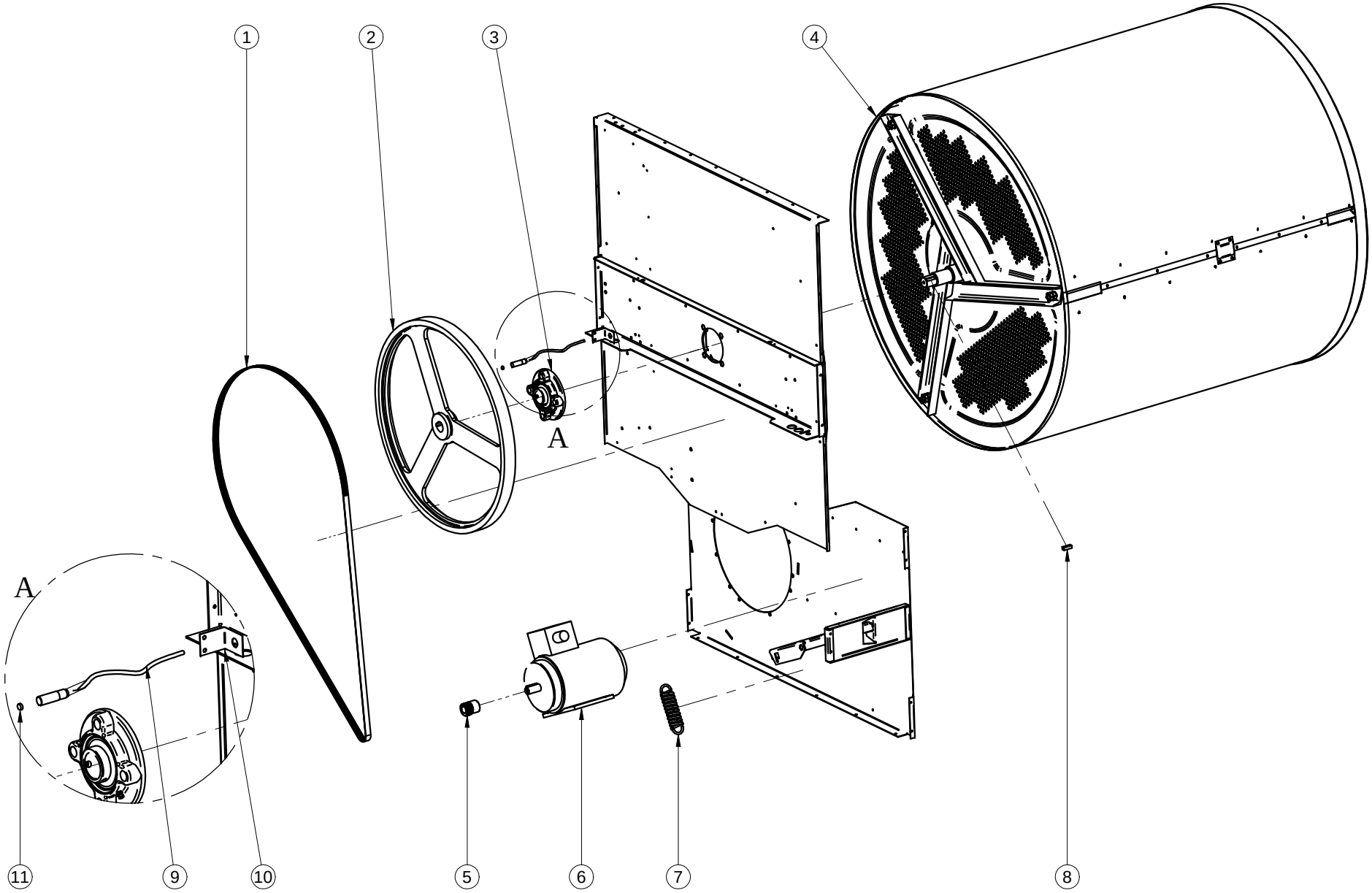

FAGOR

DRIVE
TRANSMISIÓN
TRANSMISSION

POS.	REF.	DESCRIPTION	DESCRIPCIÓN	DESCRIPTION	SR-28	SR-35	RECOM.
1	12141069	BELT POLY V 2489J8	CORREA POLY V 2489J8	COURROIE POLY V 2489J8	1	1	X
2	12128206	FLAT PULLEY Ø570	POLEA PLANA Ø570	POULIE PLATE Ø570	1	1	
3	12037997	BEARING UCFC 207	RODAMIENTO UCFC 207	ROULEMENT UCFC 207	1	1	X
4	12146765	DRUM SET J-550	CONJUNTO TAMBOR J-550	ENSEMBLE TAMBOUR J-550	1	-	X
4	12146766	DRUM SET J-550 LOW COST	CONJUNTO TAMBOR J-550 LOW COST	ENSEMBLE TAMBOUR J-550 LOW COST	1	-	X
4	12146767	DRUM SET J-660	CONJUNTO TAMBOR J-660	ENSEMBLE TAMBOUR J-660	-	1	X
4	12146768	DRUM SET J-660 LOW COST	CONJUNTO TAMBOR J-660 LOW COST	ENSEMBLE TAMBOUR J-660 LOW COST	-	1	X
5	12049198	PULLEY PK 12 Ø31,5 Ø19	POLEA PK 12 Ø31,5 Ø19	POULIE PK 12 Ø31,5 Ø19	1	1	
6	12049197	MOTOR 0,55 KW 1000rpm	MOTOR 0,55 KW 1000rpm	MOTEUR 0,55 KW 1000rpm	1	1	X
7	12146041	TENSION SPRING	MUELLE TENSOR	RESSORT DE TENSION	1	1	
8	12097464	KEY 8x7x25	CHAVETA 8x7x25	CLAVETTE 8x7x25	1	1	X
9	12032827	REED DETECTOR M12x1	DETECTOR REED M12x1	DETECTEUR REED M12x1	1	1	X
10	12145197	PULLEY DETECTOR SUPPORT	SOPORTE DETECTOR POLEA	SUPPORT DETECTEUR POULIE	1	1	
11	12043754	MAGNET Ø8x3	IMÁN Ø8x3	AIMANT Ø8x3	1	1	X

ELECTRICAL HEATING / CALEFACCIÓN ELÉCTRICA / CHAUFFAGE ÉLECTRIQUE

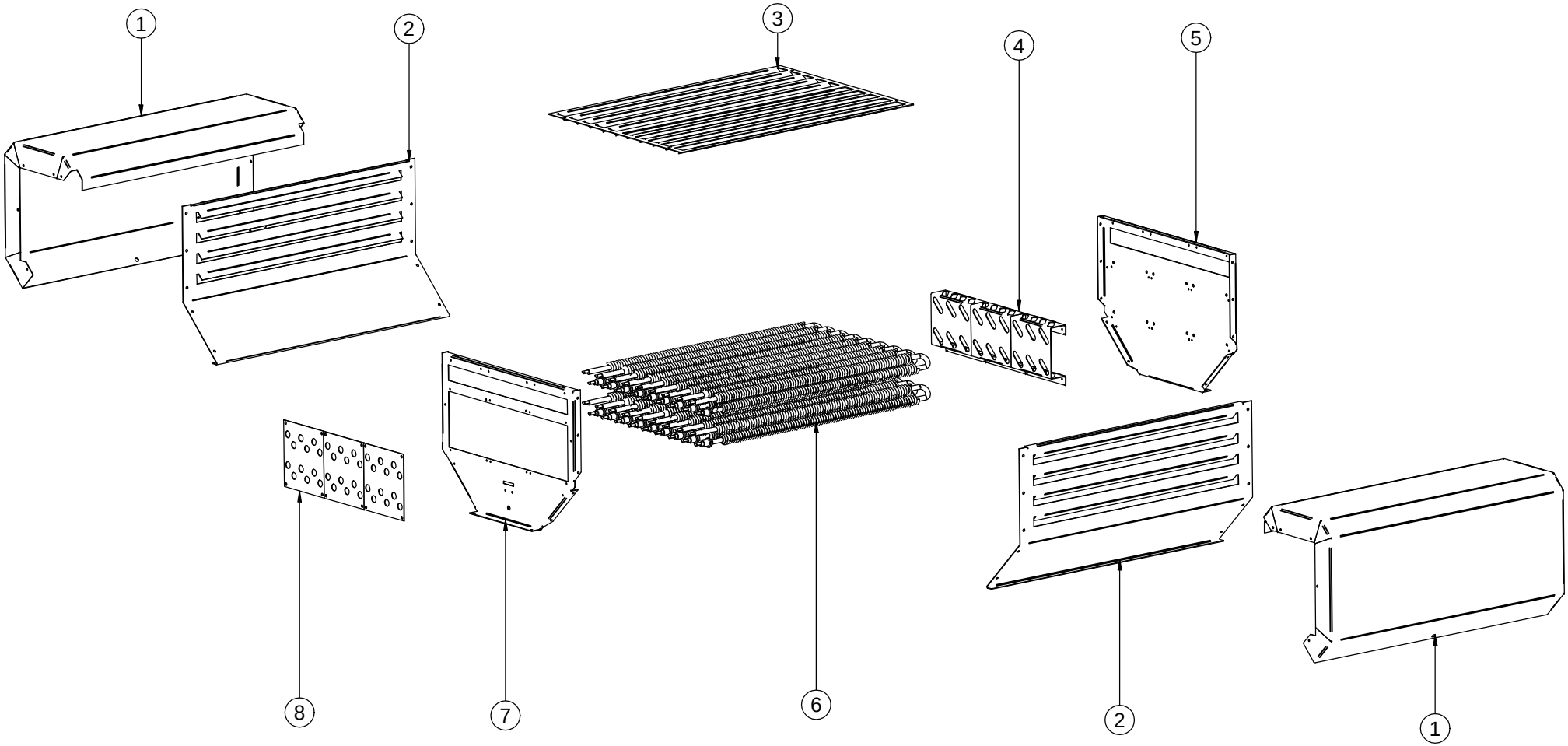

FAGOR

ELECTRICAL HEATING
CALEFACCIÓN ELÉCTRICA
CHAUFFAGE ÉLECTRIQUE

POS.	REF.	DESCRIPTION	DESCRIPCIÓN	DESCRIPTION	SR-28	SR-35	RECOM.
1	12145235	COVERING	RECUBRIMIENTO	REVÊTEMENT	2	2	
2	12145236	ELECTRIC BATTERY SIDE COVER	TAPA LATERAL	PANEAU LATÉRAL	2	2	
3	12145234	ELECTRIC BATTERY UPPER COVER	TAPA SUPERIOR	PANEAU SUPÉRIEUR	1	1	
4	12141417	RESISTOR REAR SUPPORT	SOPORTE POSTERIOR RESISTENCIAS	SUPPORT POSTERIEUR RÉSISTANCES	3	3	
5	12145233	ELECTRIC BATTERY BACK COVER	TAPA POSTERIOR	COUVERTURE D'ARRIÈRE	1	1	
6	12032899	RESISTOR 2000 W	RESISTENCIA 2000 W	RÉSISTANCE 2000 W	15	18	X
7	12145232	FRONT COVER	TAPA FRONTAL	COUVERTURE DU FRONT	1	1	
8	12146806	RESISTOR FRONT SUPPORT	SOPORTE DELANTERO RESISTENCIAS	SUPPORT FRONTAL RÉSISTANCES	3	3	

GAS HEATING / CALEFACCIÓN GAS / CHAUFFAGE GAZ

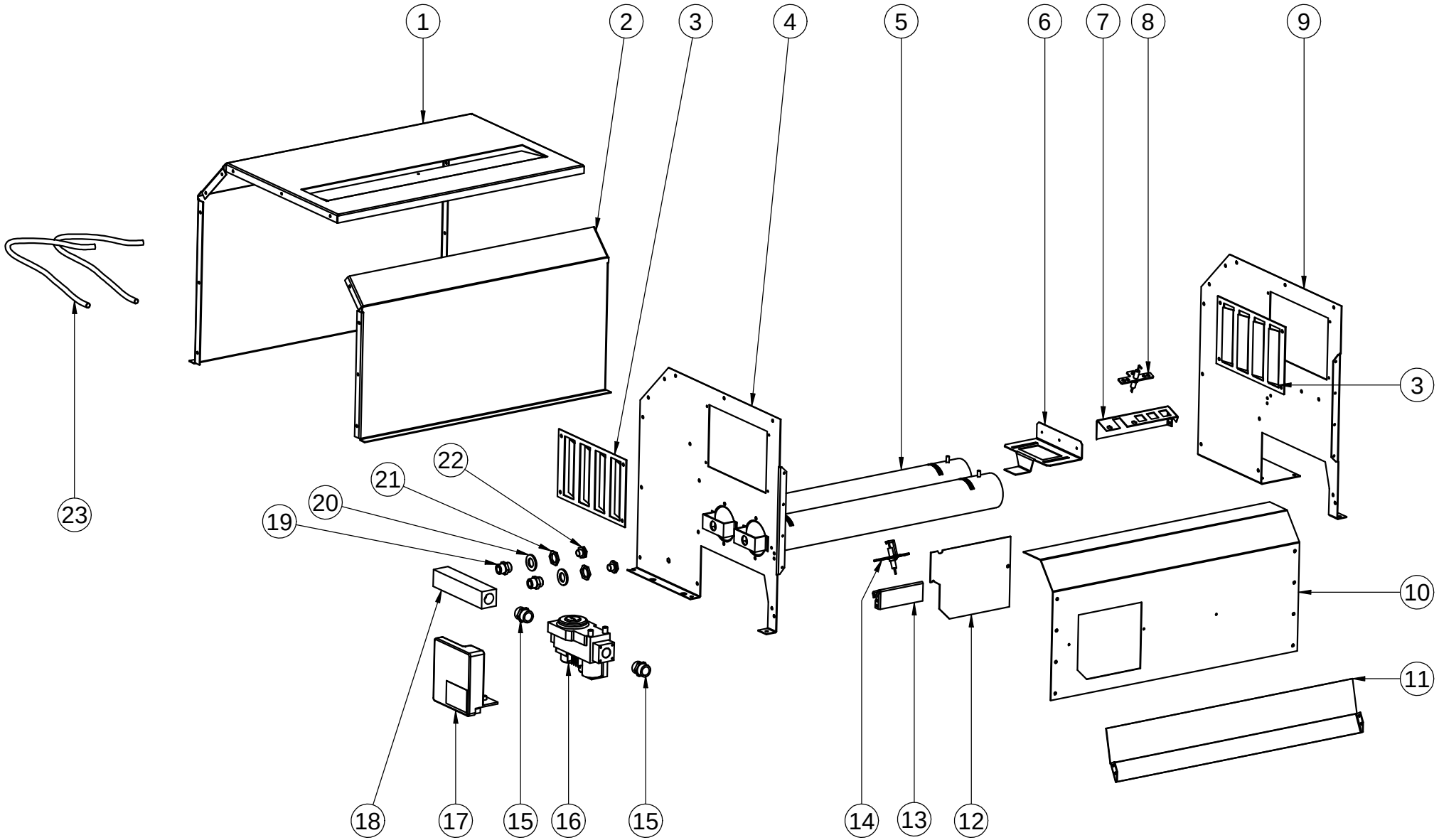

FAGOR

GAS HEATING
CALEFACCIÓN GAS
CHAUFFAGE GAZ

POS.	REF.	DESCRIPTION	DESCRIPCIÓN	DESCRIPTION	SR-28	SR-35	RECOM.
1	12145239	RIGHT PANEL	PANEL DERECHO	PANNEAU DROIT	1	1	
2	12145240	MID PANEL	PANEL CENTRAL	PANNEAU CENTRAL	1	1	
3	12145247	BATTERY VENTILATION WINDOW	VENTANA VENTILACIÓN BATERIA	VOLET VENTILATION	2	2	
4	12145237	BACK PANEL	PARED POSTERIOR	PAROI POSTÉRIEUR	1	1	
5	12028686	GAS BURNER	QUEMADOR GAS	BRÛLEUR GAZ	2	2	X
6	12145111	GAS BURNER SUPPORT	SOPORTE QUEMADOR GAS	SUPPORT BRÛLEUR GAZ	1	1	
7	12145245	DETECTION ELECTRODE SUPPORT	SOPORTE ELECTRODO DETECCIÓN	SUPPORT ÉLECTRODE DÉTECTION	1	1	
8	12150514	DETECTION ELECTRODE	ELECTRODO DETECCIÓN	ÉLECTRODE DÉTECTION	1	1	X
9	12145238	FRONT PANEL	PARED ANTERIOR	PAROI ANTÉRIEUR	1	1	
10	12145241	LEFT PANEL	PANEL IZQUIERDO	PANNEAU GAUCHE	1	1	
11	12145243	INLET AIR DIVERTER	DEFLECTOR ENTRADA AIRE	DÉVIATEUR ENTRÉE D'AIR	1	1	
12	12145248	BATTERY WINDOW	VENTANA BATERIA	VOLET BATTERIE	1	1	
13	12145244	IGNITION ELECTRODE SUPPORT	SOPORTE ELECTRODO IGNICIÓN	SUPPORT ÉLECTRODE ALLUMAGE	1	1	
14	12150513	IGNITION ELECTRODE	ELECTRODO IGNICIÓN	ÉLECTRODE ALLUMAGE	1	1	X
15	12146807	SLEEVE BRASS 1/2" fig. 280	MANGUITO LATÓN 1/2″ fig. 280	MANCHON LAITON 1/2″ fig. 280	2	2	
16	12150324	GAS ELECTROVALVE 50Hz 1/2″ S-210-660	ELECTROVÁLVULA GAS 50Hz 1/2″ S-210-660	ÉLECTROVALVE GAZ 50Hz 1/2″ S-210-660	1	1	X
16	12150323	GAS ELECTROVALVE 60Hz 1/2″ S-210-660	ELECTROVÁLVULA GAS 60Hz 1/2″ S-210-660	ÉLECTROVALVE GAZ 60Hz 1/2″ S-210-660	1	1	X
17	12150322	IONITZATION CIRCUIT 50/60Hz S-210-660	CIRCUITO IONIZACIÓN 50/60Hz S-210-660	CIRCUIT IONISATION	1	1	X
18	12145242	GAS COLLECTOR	COLECTOR DE GAS	COLLECTEUR DE GAZ	1	1	
19	12036106	INJECTOR HOLDER	PORTA INYECTOR	PORTE INJECTEUR	2	2	
20	12149076	ALUMINIUM WASHER 21x17x1.5	ARANDELA ALUMINIO 21x17x1.5	RONDELLE D'ALUMINIUM 21x17x1.5	4	4	
21	12037250	NUT 3/8" fig. 312	TUERCA 3/8" GALVA fig. 312	ÉCROU 3/8" fig. 312	2	2	
22	12036703	INJECTOR 2,3MM (GLP)	INYECTOR 2,3MM (GAS PROPANO)	INJECTEUR 2,3MM (GAZ PROPANE)	2	2	X
22	12036704	INJECTOR 4,2MM (NATURAL GAS)	INYECTOR 4,2MM (GAS NATURAL)	INJECTEUR 4,2MM (GAZ NATUREL)	2	2	X
23	12037939	ELECTRODE CABLE	CABLE PARA BUJÍA	CÂBLE POUR LA BOUGIE	1,1m	1,1m	

STEAM HEATING / CALEFACCION VAPOR / CHAUFFAGE VAPEUR

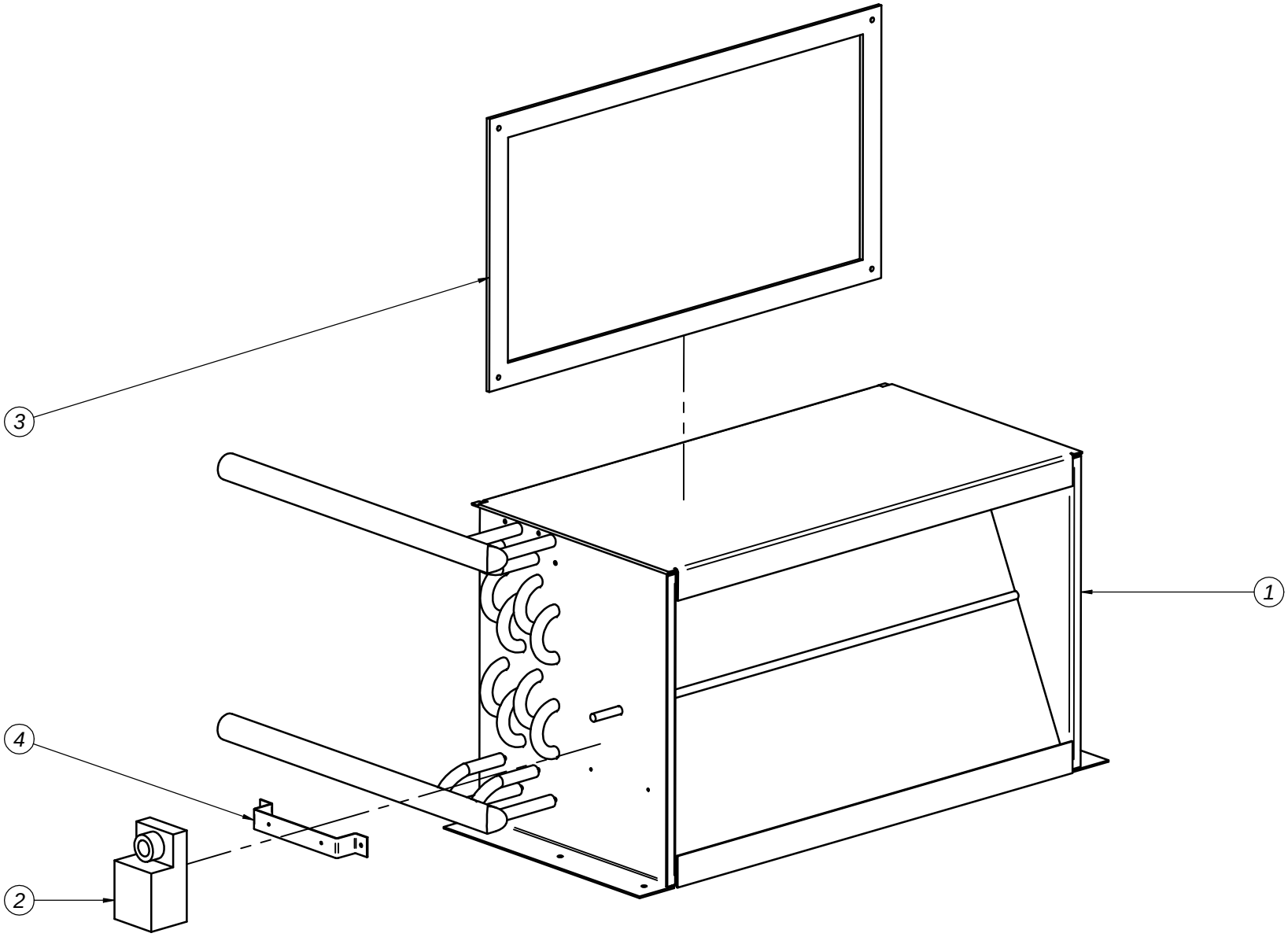

FAGOR

STEAM HEATING
CALEFACCIÓN VAPOR
CHAUFFAGE VAPEUR

POS.	REF.	DESCRIPTION	DESCRIPCIÓN	DESCRIPTION	SR-28	SR-35	RECOM.
1	12146038	STEAM BATTERY SET (STANDARD)	CONJUNTO BATERÍA VAPOR (STANDARD)	ENSEMBLE BATTERIE VAPEUR (STANDARD)	1	1	X
1	12146074	STEAM BATTERY SET (STAINLESS)	CONJUNTO BATERÍA VAPOR (INOX)	ENSEMBLE BATTERIE VAPEUR (INOX)	1	1	X
1	12146998	STEAM BATTERY SET (LOW PRESSURE)	CONJUNTO BATERÍA VAPOR (BAJA PRESIÓN)	ENSEMBLE BATTERIE VAPEUR (BASSE PRESSION)	1	1	X
1	12148715	STEAM BATTERY SET (THERMAL OIL)	CONJUNTO BATERÍA VAPOR (ACEITE TÉRMICO)	ENSEMBLE BATTERIE VAPEUR (HUILE THERMIQUE)	1	1	X
2	12137221	ROTARY MOTOR	ACTUADOR ROTATIVO	ACTIONNEUR ROTATIF	1	1	X
3	12146811	FILTER	FILTRO	FILTRE	1	1	X
4	12145394	ROTARY MOTOR SUPPORT	OMEGA SOPORTE ACTUADOR ROTATIVO	SUPPORT ACTIONNEUR ROTATIF	1	1	

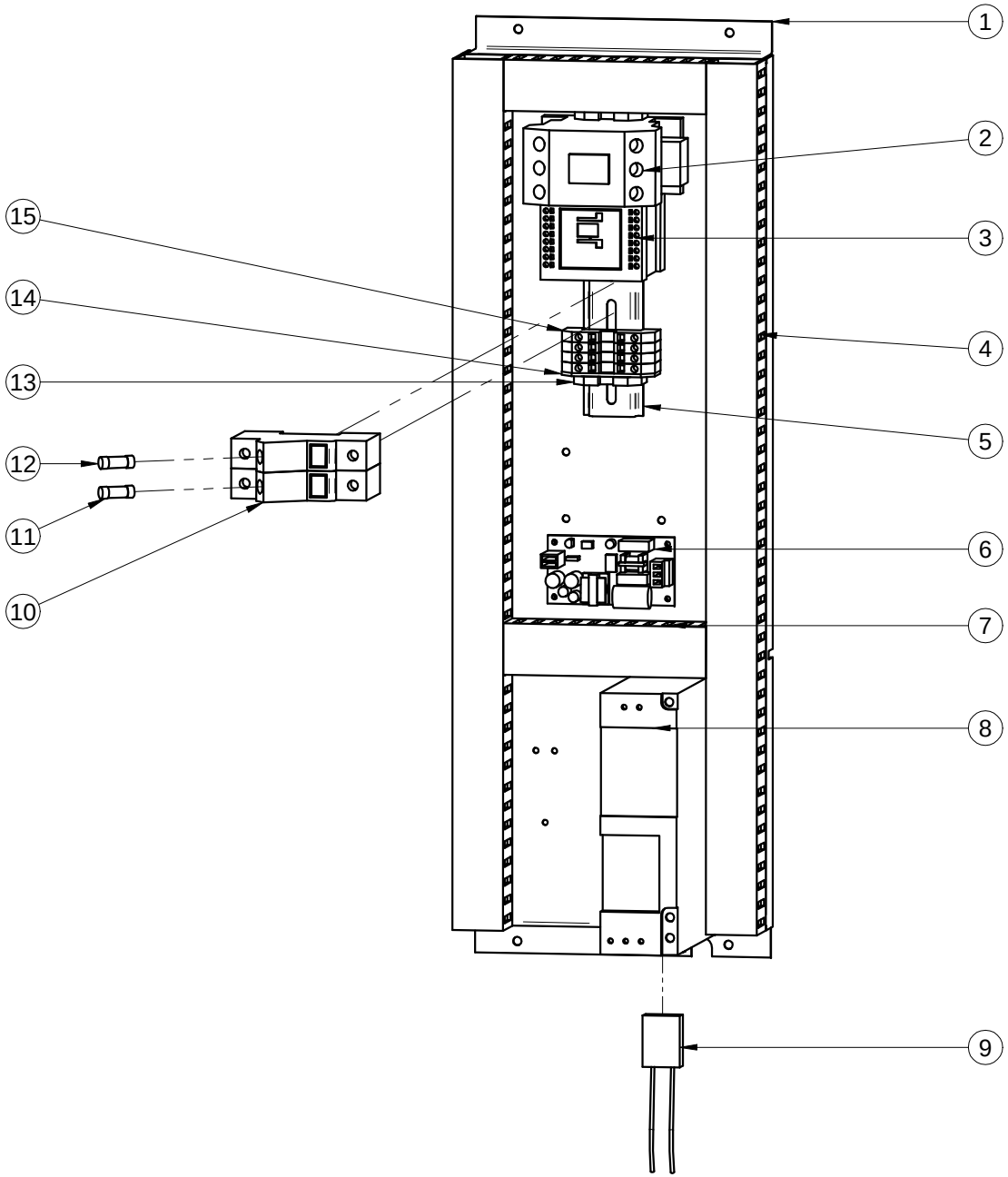
1
2
3
4
5
6
7
8
9
10
11
12
13
14
15

FAGOR

DIGITAL ELECTRIC BOX - ELECTRICAL HEATING
CUADRO ELÉCTRICO DIGITAL - CALEFACCIÓN ELÉCTRICA
TABLEAU ÉLECTRIQUE DIGITAL - CHAUFFAGE ÉLECTRIQUE

POS.	REF.	DESCRIPTION	DESCRIPCIÓN	DESCRIPTION	SR-28	SR-35	RECOM.
1	12145192	ELECTRIC BOX SUPPORT	SOPORTE CUADRO ELÉCTRICO	SUPPORT DU TABLEAU ÉLECTRIQUE	1	1	
2	12088631	CONTACTOR LG GMC-40 (400V)	CONTACTOR LG GMC-40 (400V)	CONTACTEUR LG GMC-40 (400V)	1	1	X
3	12124512	MINICONTACTOR GMC-6M NO	MINICONTACTOR GMC-6M NO	MINICONTACTEUR GMC-6M NO	1	1	X
4	12149072	WIRE CHANNEL 40x30 (510mm)	CANAL PASAHILOS 40x30 (510mm)	CANAL DE CÂBLE 40x30 (510mm)	2	2	
5	12141406	DIN LANE 180mm	CARRIL DIN 180mm	GUIDE DIN 180mm	1	1	
6	12135899	SOURCE OF ELECTRICITY PSM 2015 15V 5W	FUENTE ALIMENTACIÓN PSM 2015 15V 5W	ALIMENTATION ÉLECTRIQUE PSM 2015 15V 5W	1	1	X
7	12149072	WIRE CHANNEL 40x30 (120mm)	CANAL PASAHILOS 40x30 (120mm)	CANAL DE CÂBLE 40x30 (120mm)	2	2	
8	12133015	PROGRAMMED FREQUENCY CONTROL (0'75KW)	VARIADOR FRECUENCIA PROGRAMADO (0'75KW)	VARIATEUR DE FRÉQUENCE PROGRAMMÉE (0'75KW)	1	1	X
9	12034837	UNIVERSAL RC FILTER 220V	FILTRO RC UNIVERSAL 220V	FILTRE RC UNIVERSAL 220V	2	2	X
10	12032109	FUSE HOUSING LANE 35 V2	PORTAFUSIBLE CARRIL 35 V2	PORTE FUSIBLE 35 V2	2	2	
11	12037012	FUSE CARTRIDGE 2A V2 10x38	CARTUCHO FUSIBLE 2 A V2 10x38	CARTOUCHE DE FUSIBLE 2 A V2 10x38	1	1	X
12	12116663	FUSE CARTRIDGE 16A gG 10x38	CARTUCHO FUSIBLE 16A gG 10x38	CARTOUCHE DE FUSIBLE 16A gG 10X38	1	1	X
13	12037188	END STOP	TOPE FINAL	BUTÉE	4	4	
14	12037382	BOXES LID 4/6mm	TAPA REGLETA 4/6mm	BANDE DE PROTECTION 4/6mm	1	1	
15	12037165	CONNECTION BOXES 4/6mm	REGLETA CONEXIÓN 4/6mm	BORNIER 4/6mm	4	4	
15	12037165	CONNECTION BOXES 4/6mm (SELF SERVICE)	REGLETA CONEXIÓN 4/6mm (AUTOSERVICIO)	BORNIER 4/6mm (SELF SERVICE)	2	2	

DIGITAL ELECTRIC BOX / CUADRO ELÉCTRICO DIGITAL / TABLEAU ELECTRIQUE DIGITAL

ELECTRICAL HEATING / CALEFACCIÓN ELÉCTRICA / CHAUFFAGE ELECTRIQUE

RECIRCULATING / CON RECIRCULACIÓN / AVEC RECIRCULATION

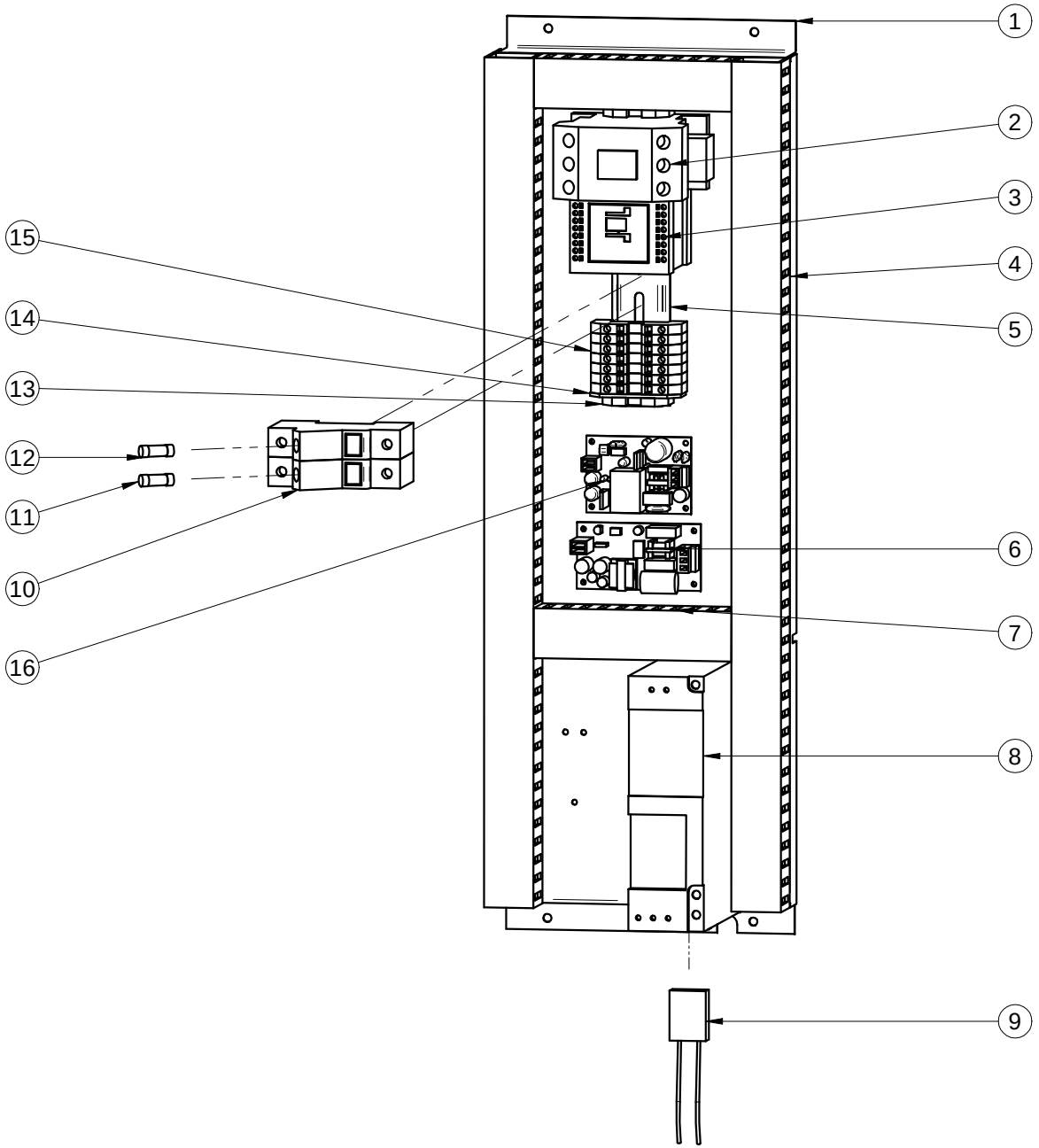

FAGOR

DIGITAL ELECTRIC BOX - ELECTRICAL HEATING - RECIRCULATING
CUADRO ELÉCTRICO DIGITAL - CALEFACCIÓN ELÉCTRICA - CON RECIRCULACIÓN
TABLEAU ÉLECTRIQUE DIGITAL - CHAUFFAGE ÉLECTRIQUE - AVEC RECIRCULATION

POS.	REF.	DESCRIPTION	DESCRIPCIÓN	DESCRIPTION	SR-28	SR-35	RECOM.
1	12145192	ELECTRIC BOX SUPPORT	SOPORTE CUADRO ELÉCTRICO	SUPPORT DU TABLEAU ÉLECTRIQUE	1	1	
2	12088631	CONTACTOR LG GMC-40 (400V)	CONTACTOR LG GMC-40 (400V)	CONTACTEUR LG GMC-40 (400V)	1	1	X
3	12124512	MINICONTACTOR GMC-6M NO	MINICONTACTOR GMC-6M NO	MINICONTACTEUR GMC-6M NO	1	1	X
4	12149072	WIRE CHANNEL 40x30 (510mm)	CANAL PASAHILOS 40x30 (510mm)	CANAL DE CÂBLE 40x30 (510mm)	2	2	
5	12141406	DIN LANE 180mm	CARRIL DIN 180mm	GUIDE DIN 180mm	1	1	
6	12135899	SOURCE OF ELECTRICITY PSM 2015 15V 5W	FUENTE ALIMENTACIÓN PSM 2015 15V 5W	ALIMENTATION ELÉCTRIQUE PSM 2015 15V 5W	1	1	X
7	12149072	WIRE CHANNEL 40x30 (120mm)	CANAL PASAHILOS 40x30 (120mm)	CANAL DE CÂBLE 40x30 (120mm)	2	2	
8	12133015	PROGRAMMED FREQUENCY CONTROL (0'75KW)	VARIADOR FRECUENCIA PROGRAMADO (0'75KW)	VARIATEUR DE FRÉQUENCE PROGRAMMÉE (0'75KW)	1	1	X
9	12034837	UNIVERSAL RC FILTER 220V	FILTRO RC UNIVERSAL 220V	FILTRE RC UNIVERSAL 220V	2	2	X
10	12032109	FUSE HOUSING LANE 35 V2	PORTAFUSIBLE CARRIL 35 V2	PORTE FUSIBLE 35 V2	2	2	
11	12037012	FUSE CARTRIDGE 2A V2 10x38	CARTUCHO FUSIBLE 2 A V2 10x38	CARTOUCHE DE FUSIBLE 2 A V2 10x38	1	1	X
12	12116663	FUSE CARTRIDGE 16A gG 10x38	CARTUCHO FUSIBLE 16A gG 10x38	CARTOUCHE DE FUSIBLE 16A gG 10X38	1	1	X
13	12037188	END STOP	TOPE FINAL	BUTÉE	4	4	
14	12037382	BOXES LID 4/6mm	TAPA REGLETA 4/6mm	BANDE DE PROTECTION 4/6mm	1	1	
15	12037165	CONNECTION BOXES 4/6mm	REGLETA CONEXIÓN 4/6mm	BORNIER 4/6mm	7	7	
16	12149159	SOURCE OF ELECTRICITY PSM 2015 24V 15W	FUENTE ALIMENTACION PSM 2015 24V 15W	ALIMENTATNION ÉLECTRIQUE PSM 2015 24V 5W	1	1	X

DIGITAL ELECTRIC BOX / CUADRO ELÉCTRICO DIGITAL / TABLEAU ELECTRIQUE DIGITAL
GAS-STEAM HEATING / CALEFACCIÓN GAS-VAPOR / CHAUFFAGE GAZ-VAPEUR

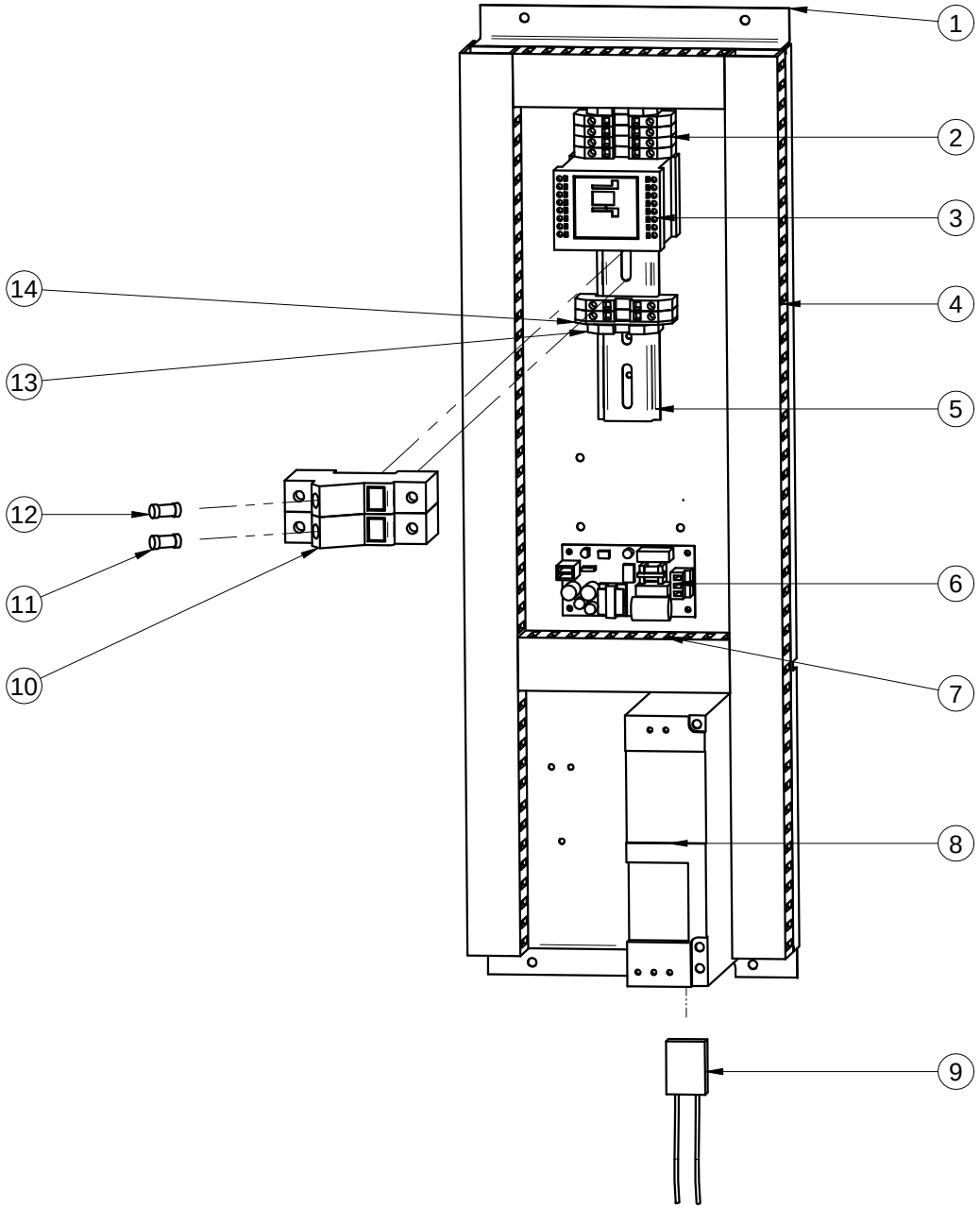

FAGOR

DIGITAL ELECTRIC BOX - GAS-STEAM HEATING
CUADRO ELÉCTRICO DIGITAL - CALEFACCIÓN GAS-VAPOR
TABLEAU ÉLECTRIQUE DIGITAL - CHAUFFAGE GAZ-VAPEUR

POS.	REF.	DESCRIPTION	DESCRIPCIÓN	DESCRIPTION	SR-28	SR-35	RECOM.
1	12145192	ELECTRIC BOX SUPPORT	SOPORTE CUADRO ELÉCTRICO	SUPPORT DU TABLEAU ÉLECTRIQUE	1	1	
2	12037165	CONNECTION BOXES 4/6 mm (GAS)	REGLETA CONEXIÓN 4/6 mm (GAS)	BORNIER 4/6mm (GAZ)	6	6	
2	12037165	CONNECTION BOXES 4/6 mm (STEAM)	REGLETA CONEXIÓN 4/6 mm (VAPOR)	BORNIER 4/6mm (VAPEUR)	5	5	
2	12037165	CONNECTION BOXES 4/6 mm (SELF SERVICE)	REGLETA CONEXIÓN 4/6 mm (AUTOSERVICIO)	BORNIER 4/6mm (SELF SERVICE)	2	2	
3	12124512	MINICONTACTOR GMC-6M NO	MINICONTACTOR GMC-6M NO	MINICONTACTEUR GMC-6M NO	1	1	X
4	12149072	WIRE CHANNEL 40x30 (510mm)	CANAL PASAHILOS 40x30 (510mm)	CANAL DE CÂBLE 40X30 (510mm)	2	2	
5	12141406	DIN LANE 180mm	CARRIL DIN 180mm	GUIDE DIN 250mm	1	1	
6	12135899	SOURCE OF ELECTRICITY PSM 2015 15V 5W	FUENTE ALIMENTACIÓN PSM 2015 15V 5W	ALIMENTATION ÉLECTRIQUE PSM 2015 15V 5W	1	1	X
7	12149072	WIRE CHANNEL 40x30 (120mm)	CANAL PASAHILOS 40x30 (120mm)	CANAL DE CÂBLE 40X30 (120mm)	2	2	
8	12133015	PROGRAMMED FREQUENCY CONTROL (0'75KW)	VARIADOR FRECUENCIA PROGRAMADO (0'75KW)	VARIATEUR DE FRÉQUENCE PROGRAMMÉE (0'75KW)	1	1	X
9	12034837	UNIVERSAL RC FILTER 220V	FILTRO RC UNIVERSAL 220V	FILTRE RC UNIVERSAL 220V	1	1	X
10	12032109	FUSE HOUSING LANE 35 V2	PORTAFUSIBLE CARRIL 35 V2	PORTE FUSIBLE 35 V2	2	2	
11	12037012	FUSE CARTRIDGE 2A V2 10x38	CARTUCHO FUSIBLE 2 A V2 10x38	CARTOUCHE FUSIBLE 2 A V2 10x38	1	1	X
12	12116663	FUSE CARTRIDGE 16A gG 10x38	CARTUCHO FUSIBLE 16A gG 10x38	CARTOUCHE FUSIBLE 16A gG 10x38	1	1	X
13	12037188	END STOP	TOPE FINAL	BUTÉE	4	4	X
14	12037382	BOXES LID 4/6 mm	TAPA REGLETA 4/6 mm	BANDE DE PROTECTION 4/6mm	1	1	X

DIGITAL ELECTRIC BOX / CUADRO ELÉCTRICO DIGITAL / TABLEAU ELECTRIQUE DIGITAL

GAS-STEAM HEATING / CALEFACCIÓN GAS-VAPOR / CHAUFFAGE GAZ-VAPEUR

RECIRCULATING / CON RECIRCULACIÓN / AVEC RECIRCULATION

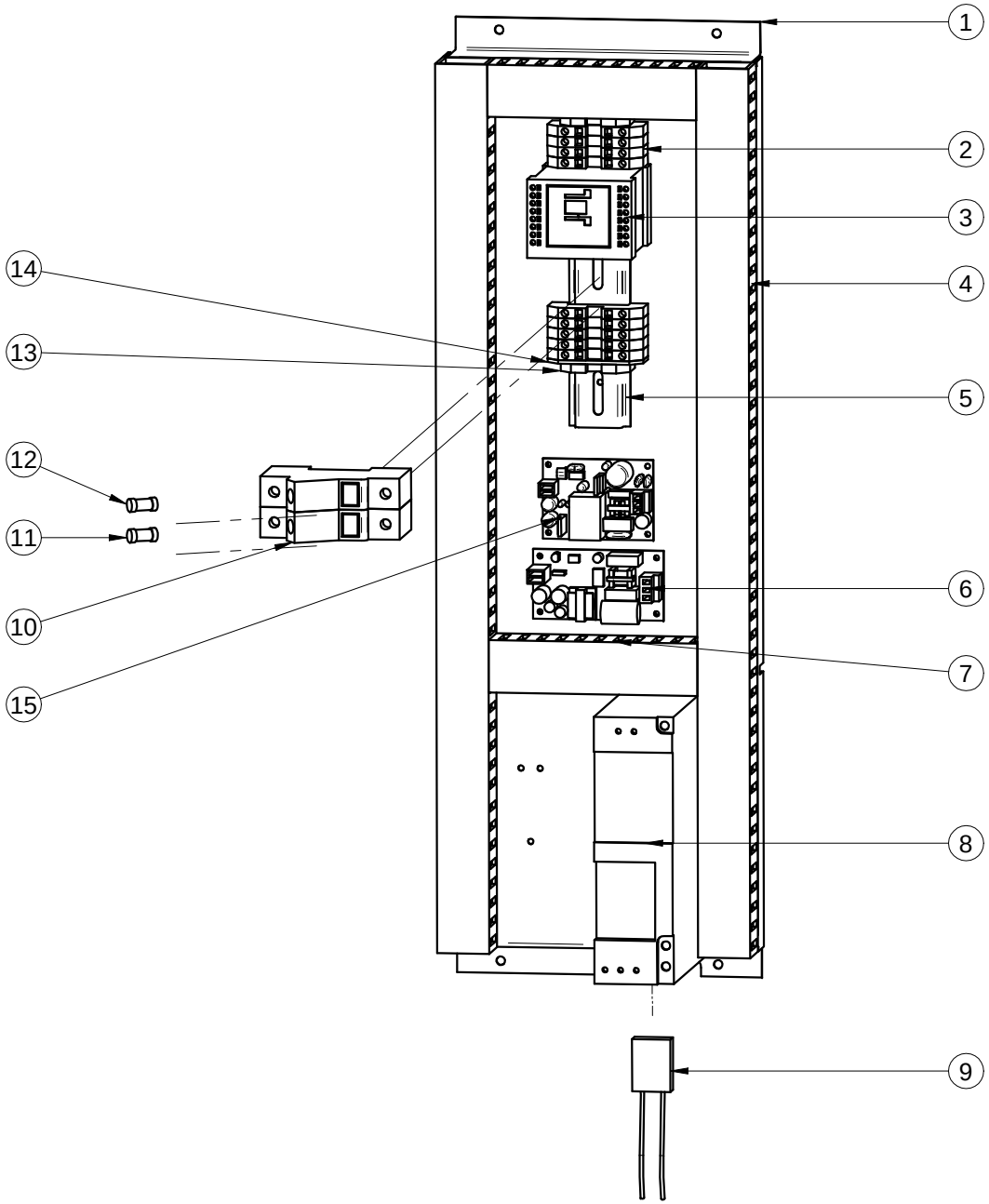

FAGOR

DIGITAL ELECTRIC BOX - GAS-STEAM HEATING - RECIRCULATING
CUADRO ELÉCTRICO DIGITAL - CALEFACCIÓN GAS-VAPOR - CON RECIRCULACIÓN
TABLEAU ÉLECTRIQUE DIGITAL - CHAUFFAGE GAZ-VAPEUR - AVEC RECIRCULATION

POS.	REF.	DESCRIPTION	DESCRIPCIÓN	DESCRIPTION	SR-28	SR-35	RECOM.
1	12145192	ELECTRIC BOX SUPPORT	SOPORTE CUADRO ELÉCTRICO	SUPPORT DU TABLEAU ÉLECTRIQUE	1	1	
2	12037165	CONNECTION BOXES 4/6 mm (GAS)	REGLETA CONEXIÓN 4/6 mm (GAS)	BORNIER 4/6mm (GAZ)	9	9	
2	12037165	CONNECTION BOXES 4/6 mm (STEAM)	REGLETA CONEXIÓN 4/6 mm (VAPOR)	BORNIER 4/6mm (VAPEUR)	8	8	
3	12124512	MINICONTACTOR GMC-6M NO	MINICONTACTOR GMC-6M NO	MINICONTACTEUR GMC-6M NO	1	1	X
4	12149072	WIRE CHANNEL 40x30 (510mm)	CANAL PASAHILOS 40x30 (510mm)	CANAL DE CÂBLE 40X30 (510mm)	2	2	
5	12141406	DIN LANE 180mm	CARRIL DIN 180mm	GUIDE DIN 250mm	1	1	
6	12135899	SOURCE OF ELECTRICITY PSM 2015 15V 5W	FUENTE ALIMENTACIÓN PSM 2015 15V 5W	ALIMENTATION ELÉCTRIQUE PSM 2015 15V 5W	1	1	X
7	12149072	WIRE CHANNEL 40x30 (120mm)	CANAL PASAHILOS 40x30 (120mm)	CANAL DE CÂBLE 40X30 (120mm)	2	2	
8	12133015	PROGRAMMED FREQUENCY CONTROL (0'75KW)	VARIADOR FRECUENCIA PROGRAMADO (0'75KW)	VARIATEUR DE FRÉQUENCE PROGRAMMÉE (0'75KW)	1	1	X
9	12034837	UNIVERSAL RC FILTER 220V	FILTRO RC UNIVERSAL 220V	FILTRE RC UNIVERSAL 220V	1	1	X
10	12032109	FUSE HOUSING LANE 35 V2	PORTAFUSIBLE CARRIL 35 V2	PORTE FUSIBLE 35 V2	2	2	
11	12037012	FUSE CARTRIDGE 2A V2 10x38	CARTUCHO FUSIBLE 2 A V2 10x38	CARTOUCHE FUSIBLE 2 A V2 10x38	1	1	X
12	12116663	FUSE CARTRIDGE 16A gG 10x38	CARTUCHO FUSIBLE 16A gG 10x38	CARTOUCHE FUSIBLE 16A gG 10x38	1	1	X
13	12037188	END STOP	TOPE FINAL	BUTÉE	4	4	
14	12037382	BOXES LID 4/6 mm	TAPA REGLETA 4/6 mm	BANDE DE PROTECTION 4/6mm	1	1	
15	12149159	SOURCE OF ELECTRICITY PSM 2015 24V 15W	FUENTE ALIMENTACION PSM 2015 24V 15W	ALIMENTATION ÉLECTRIQUE PSM 2015 24V 5W	1	1	X

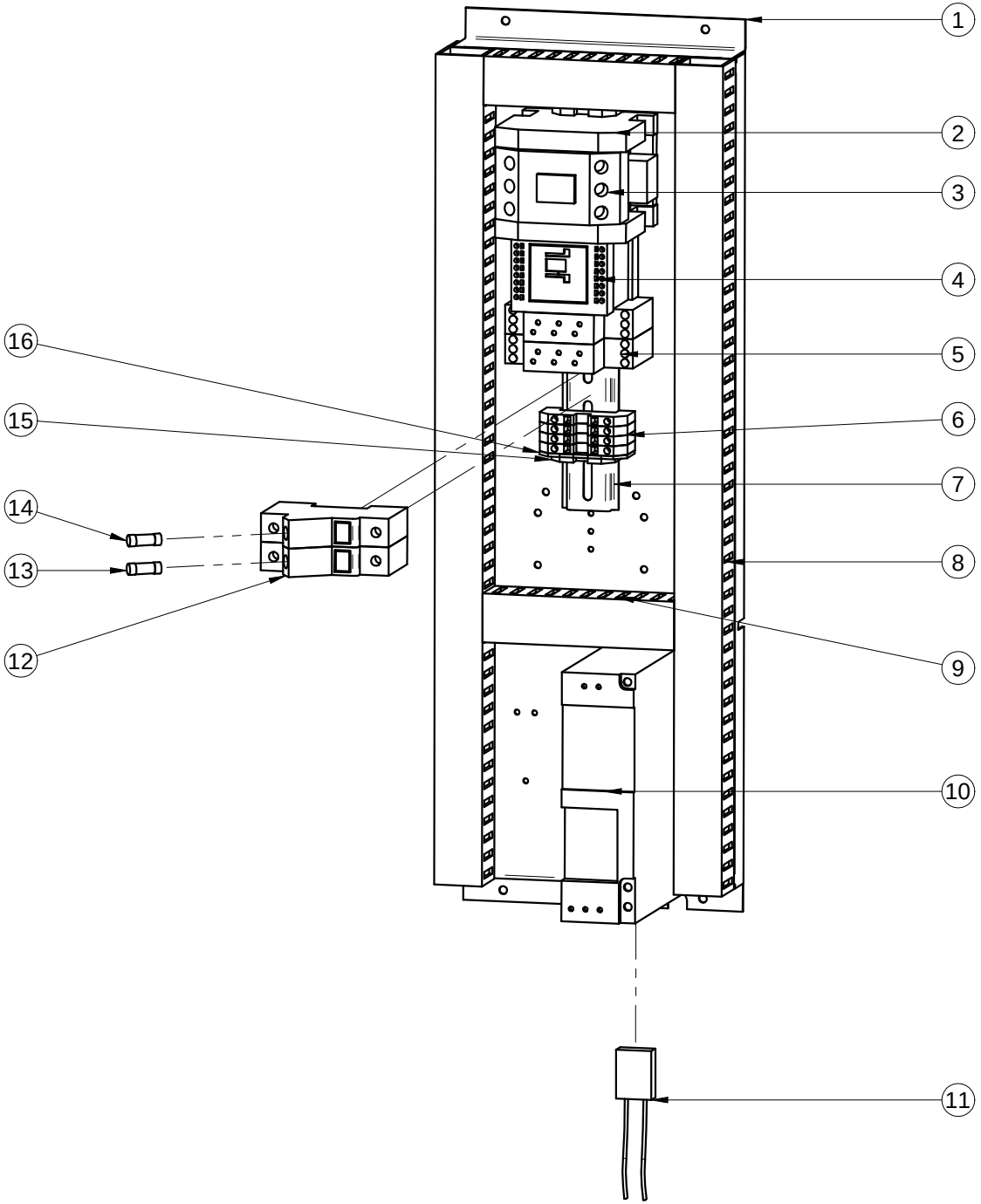
1
2
3
4
5
6
7
8
9
10
11
12
13
14
15
16

FAGOR

ANALOGIC ELECTRIC BOX - ELECTRICAL HEATING
CUADRO ELÉCTRICO ANALÓGICO - CALEFACCIÓN ELÉCTRICA
TABLEAU ÉLECTRIQUE ANALOGIQUE - CHAUFFAGE ÉLECTRIQUE

POS.	REF.	DESCRIPTION	DESCRIPCIÓN	DESCRIPTION	SR-28	SR-35	RECOM.
1	12145192	ELECTRIC BOX SUPPORT	SOPORTE CUADRO ELÉCTRICO	SUPPORT DU TABLEAU ÉLECTRIQUE	1	1	
2	12037188	AUXILIARY CONTACTOR	CONTACTOR AUXILIAR	CONTACTEUR AUXILIAIRE	1	1	
3	12088631	CONTACTOR LG GMC-40 (400V)	CONTACTOR LG GMC-40 (400V)	CONTACTEUR LG GMC-40 (400V)	1	1	X
4	12132075	CONTACTOR MC 9A	CONTACTOR MC 9A	CONTACTEUR MC 9A	1	1	X
5	12149171	TIMER RELPOL	TEMPORIZADOR RELPOL	TEMPORISATEUR RELPOL	2	2	X
6	12037165	CONNECTION BOXES 4/6 mm	REGLETA CONEXIÓN 4/6 mm	BORNIER 4/6mm	4	4	
7	12141406	DIN LANE 250mm	CARRIL DIN 250mm	GUIDE DIN 250mm	1	1	
8	12149072	WIRE CHANNEL 40X30 (510mm)	CANAL PASAHILOS 40x30 (510mm)	CANAL DE CÂBLE 40X30 (510mm)	2	2	
9	12149072	WIRE CHANNEL 40X30 (120mm)	CANAL PASAHILOS 40x30 (120mm)	CANAL DE CÂBLE 40X30 (120mm)	2	2	
10	12133015	PROGRAMMED FREQUENCY CONTROL (0'75KW)	VARIADOR FRECUENCIA PROGRAMADO (0'75KW)	VARIATEUR DE FRÉQUENCE PROGRAMMÉE (0'75KW)	1	1	X
11	12034837	UNIVERSAL RC FILTER 220V	FILTRO RC UNIVERSAL 220V	FILTRE RC UNIVERSAL 220V	2	2	X
12	12032109	FUSE HOUSING LANE 35 V2	PORTAFUSIBLE CARRIL 35 V2	PORTE FUSIBLE 35 V2	2	2	
13	12037012	FUSE CARTRIDGE 2A V2 10x38	CARTUCHO FUSIBLE 2 A V2 10x38	CARTOUCHE FUSIBLE 2 A V2 10x38	1	1	X
14	12116663	FUSE CARTRIDGE 16A gG 10x38	CARTUCHO FUSIBLE 16A gG 10x38	CARTOUCHE FUSIBLE 16A gG 10x38	1	1	X
15	12037188	END STOP	TOPE FINAL	BUTÉE	4	4	
16	12037382	BOXES LID 4/6 mm	TAPA REGLETA 4/6 mm	BANDE DE PROTECTION 4/6mm	1	1	

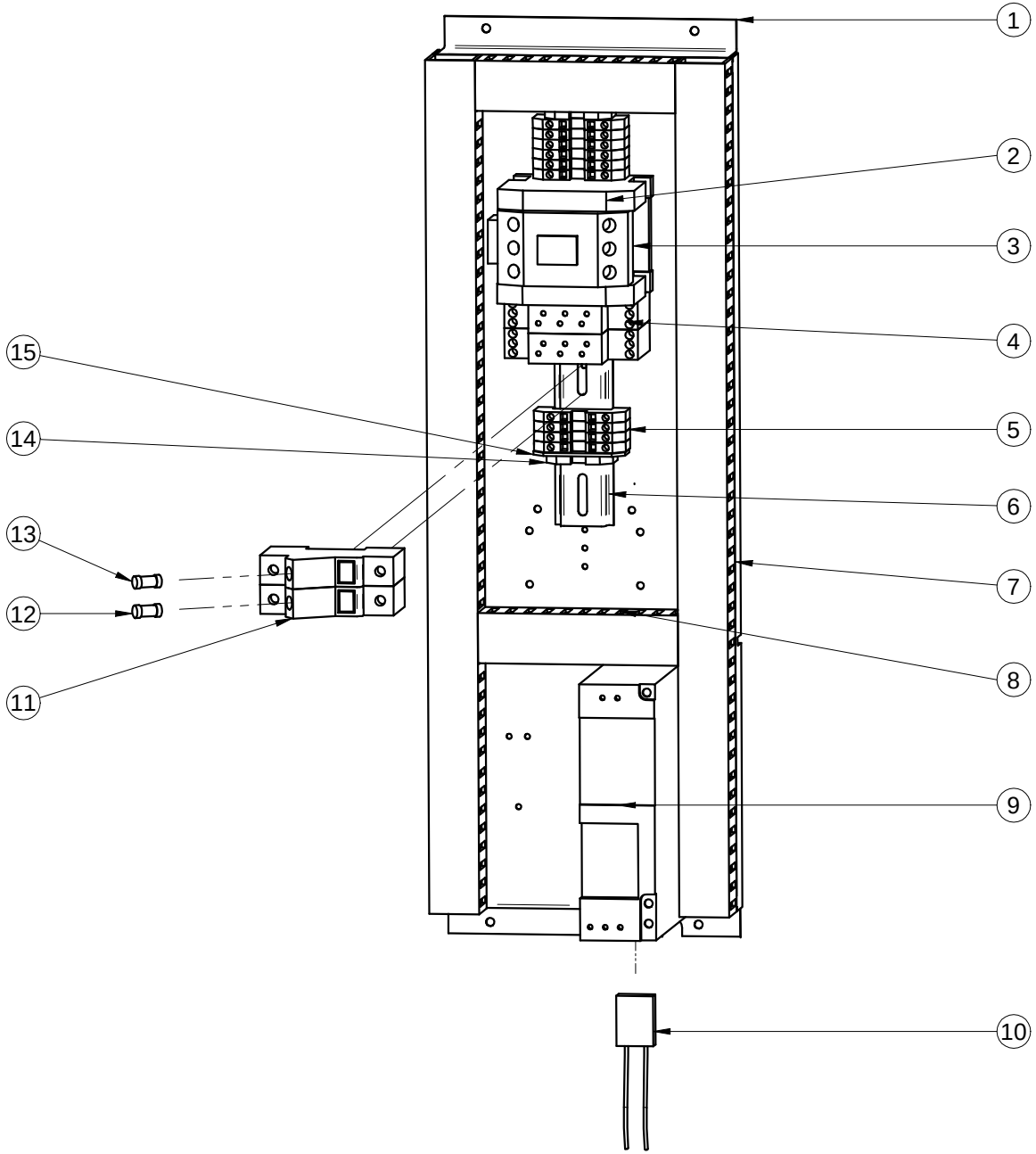
1
2
3
4
5
6
7
8
9
10
11
12
13
14
15

FAGOR

ANALOGIC ELECTRIC BOX - GAS-STEAM HEATING
CUADRO ELÉCTRICO ANALÓGICO - CALEFACCIÓN GAS-VAPOR
TABLEAU ÉLECTRIQUE ANALOGIQUE - CHAUFFAGE GAZ-VAPEUR

POS.	REF.	DESCRIPTION	DESCRIPCIÓN	DESCRIPTION	SR-28	SR-35	RECOM.
1	12145192	ELECTRIC BOX SUPPORT	SOPORTE CUADRO ELÉCTRICO	SUPPORT DU TABLEAU ÉLECTRIQUE	1	1	
2	12037188	AUXILIARY CONTACTOR	CONTACTOR AUXILIAR	CONTACTEUR AUXILIAIRE	1	1	
3	12132075	CONTACTOR MC 9A	CONTACTOR MC 9A	CONTACTEUR MC 9A	1	1	X
4	12149171	TIMER RELPOL	TEMPORIZADOR RELPOL	TEMPORISATEUR RELPOL	2	2	X
5	12037165	CONNECTION BOXES 4/6 mm (GAS)	REGLETA CONEXIÓN 4/6 mm (GAS)	BORNIER 4/6mm (GAZ)	8	8	
5	12037165	CONNECTION BOXES 4/6 mm (STEAM)	REGLETA CONEXIÓN 4/6 mm (VAPOR)	BORNIER 4/6mm (VAPEUR)	7	7	
6	12141406	DIN LANE 250mm	CARRIL DIN 250mm	GUIDE DIN 250mm	1	1	
7	12149072	WIRE CHANNEL 40X30 (510mm)	CANAL PASAHILOS 40x30 (510mm)	CANAL DE CÂBLE 40X30 (510mm)	2	2	
8	12149072	WIRE CHANNEL 40X30 (120mm)	CANAL PASAHILOS 40x30 (120mm)	CANAL DE CÂBLE 40X30 (120mm)	2	2	
9	12133015	PROGRAMMED FREQUENCY CONTROL (0'75KW)	VARIADOR FRECUENCIA PROGRAMADO (0'75KW)	VARIATEUR DE FREQUENCE PROGRAMMÉE (0'75KW)	1	1	X
10	12034837	UNIVERSAL RC FILTER 220V	FILTRO RC UNIVERSAL 220V	FILTRE RC UNIVERSAL 220V	1	1	X
11	12032109	FUSE HOUSING LANE 35 V2	PORTAFUSIBLE CARRIL 35 V2	PORTE FUSIBLE 35 V2	2	2	
12	12037012	FUSE CARTRIDGE 2A V2 10x38	CARTUCHO FUSIBLE 2 A V2 10x38	CARTOUCHE FUSIBLE 2 A V2 10x38	1	1	X
13	12116663	FUSE CARTRIDGE 16A gG 10x38	CARTUCHO FUSIBLE 16A gG 10x38	CARTOUCHE FUSIBLE 16A gG 10x38	1	1	X
14	12037188	END STOP	TOPE FINAL	BUTÉE	4	4	
15	12037382	BOXES LID 4/6 mm	TAPA REGLETA 4/6 mm	BANDE DE PROTECTION 4/6mm	1	1	

FAGOR

LIST OF CABLES
LISTADO DE CABLES
LISTE DES CÂBLES

POS.	REF.	DESCRIPTION	DESCRIPCIÓN	DESCRIPTION	SR-28	SR-35	RECOM.
	12132012	SHIELDED CABLE MOTOR S-210/330/460/550/660	CABLE APANTALLADO MOTOR S-210/330/460/550/660	CÂBLE BLINDÉ MOTOR S-210/330/460/550/660	1	1	
	12149326	CABLE SUPL. GAS DIGITAL S-210/330/460	CABLE SUPL. GAS DIGITAL S-210/330/460	CÂBLE SUPL. GAS DIGITAL S-210/330/460	1	1	
	12126291	CABLE SUPL. ELECTRIC S-210/330/460/550/660	CABLE SUPL. ELECTRICO S-210/330/460/550/660	CÂBLE SUPL. ÉLECTRIQUE S-210/330/460/550/660	1	1	
	12149157	CABLE REED PROBE DOOR S-210/660	CABLE SONDA SUP REED-PUERTA S-210/660	CÂBLE CAPTEUR REED PORTE S-210/660	2	2	
	12149156	CABLE REED PROBE PSM S-210/660	CABLE SONDA INF-MT PSM S-210/660	CÂBLE CAPTEUR REED PSM S-210/660	1	1	
	12149038	OPERATING CABLE PSM S-210/460 2016	CABLE MANIOBRA PSM S-210/460 2016	CÂBLE DE COMMANDE PSM S-210/460 2016	1	1	
	12149330	MAIN CABLING ANALOGIC S-210/460 1PH ABB	CABLEADO PRINC. ANALOGIC S-210/460 1F ABB	CÂBLAGE PRINCIPAL ANALOGIQUE S-210/460 1PH ABB	1	1	
	12149328	MAIN CABLING ANALOGIC AS-210/460 3PH	CABLEADO PRINC. ANALOGIC S-210/460 3F	CÂBLAGE PRINCIPAL ANALOGIQUE S-210/460 3PH	1	1	
	12149039	MAIN CABLING POWER S-210/460 3PH 2015	CABLEADO PRINC. POTENC. S-210/460 3F 2015	CÂBLAGE ALIMENT. PRINCIPAL S-210/460 3PH 2015	1	1	
	12149040	MAIN CABLING POWER PSM S-210/460 1PH ABB 2015	CABLEADO PRINC. POTENC. PSM S-210/460 1F ABB 2015	CÂBLAGE ALIMENT. PRINCIPAL S-210/460 1PH ABB 2015	1	1	
	12149318	POWER CABLE PSM 3PH S-660 2016	CABLE POTENCIA PSM 3F S-660 2016	CÂBLE ALIMENTATION PSM 3PH S-660 2106	1	1	
	12149319	OPERATING CABLE PSM S-660 2016	CABLE MANIOBRA PSM S-660 2016	CÂBLE MANOEUVRE PSM S-660 2016	1	1	
	12149320	CABLE GENERAL SWITCH	CABLE INTERRUPTOR GENERAL	CÂBLE INTÉRRUPTEUR GENERAL	1	1	
	12149321	GROUNDING CABLE S-660 (ELECTRIC) 16mm2 600mm	CABLE TIERRA S-660 (ELECTRICA) 16mm2 600mm	CÂBLE DE TÈRRE S-660 (ÉLECTRIQUE) 16mm2 600mm	1	1	
	12149322	CABLE (15) CONTACTOR RESISTORS S-550	CABLE (15) CONTACTOR RESISTENCIAS S-550	CÂBLE (15) CONTACTEUR DES RÉSISTANCES S-550	1	-	
	12149031	CABLE (18) CONTACTOR-RESISTORS S-660	CABLE (18) CONTACTOR-RESISTENCIA S-660	CÂBLE (18) CONTACTEUR DES RÉSISTANCES S-660	-	1	
	12149323	SHIELDED CABLE PSM-VARIATOR S-660	CABLE PSM-VARIADOR APANTALLADO S-660	CÂBLE BLINDÉ PSM-VARIATEUR S-660	1	1	
	12149324	FAN CABLE 3PH + INCLUDED CIRCUIT BREAKER CABLE	CABLE VENTILADOR 3F + INCLUYE CABLE TERMICO	CÂBLE VENTILATEUR 3PH + INCLUDE CÂBLE DISJONCTEUR	1	1	
	12149325	POWER CABLE PSM 1PH S-660 2016	CABLE POTENCIA PSM 1F S-660 2016	CÂBLE ALIMENTATION PSM 3PH S-660 2106	1	1	
	12148729	SHIELDED CABLE MOTOR S-660	CABLE APANTALLAT MOTOR S-660	CÂBLE BLINDÉ MOTOR S-660	1	1	
	12132018	BRACKETING CABLE CONTACTOR-RESISTANCES	CABLE HORQ CONTACTOR-RESISTENCIES	CÂBLE RÉSISTANCES DU CONTACTEUR	3	3	
	12149329	CABLE REED BOARD COVER S-550/660	CABLE REED TAPA CUADRO S-550/660	CÂBLE REED PANNEAU S-550/660	1	1	
	12149331	CABLE ANALOGICAL SUPPLEMENT GAS S-660 2016	SUPLEMENTO GAS ANALOGICO S-660 2016	CÂBLE ANALOGIQUE SUPPLÉMENT GAZ S-660 2016	1	1	
	12149327	FAN CABLE 1PH + INCLUDED CIRCUIT BREAKER CABLE	CABLE VENTILADOR 1F + INCLUYE CABLE TERMICO	CÂBLE VENTILATEUR 1PH + INCLUDE CÂBLE DISJONCTEUR	1	1	
	12126293	BRIDGE CABLE RESISTORS (STAR CONNECTION)	CABLE PUENTE RESISTENCIAS (ESTRELLA)	CÂBLE PONT DES RÉSISTANCES (ÉTOILE)	1	1	
	12149183	PURSE CABLE (SELF SERVICE)	CABLE MONEDERO (AUTOSERVICIO)	CÂBLE DE BOURSE (SELF SERVICE)	1	1	
	12101701	AUXILIAR CALBE REVESING DOOR	CABLE AUXILIAR PUERTA AL REVES	CÂBLE AUXILIAIRE "REVERSING DOOR"	1	1	

CI:	Time–adj: 1
	Range : 1m
	Function: Bp

TSR:	Time–adj: 1
	Range : 10s
	Function: R

VF2	Frequency inverter M2/Variateur fréquence/Variador freqüencia M2
TS	Safety thermostat/thermostat sécurité/Termostato seguridad
TM1	Thermic M1/Thermique M1r/Termico M1
TEMP	Timer/Temporizateur/Temporizador
RS	Reset/Reset/Reset
PE	Emergency stop/Arrêt d'urgence/Paro emergencia
PC	Heating pilot/Voyant chauttage/Piloto calefacción
TV	Steam damper/trappe vapeur/Trampilla vapor

MT	Filter switch/Contact filtre/Micro tapa filtro
MP	Door switch/Contact porte/Micro puerta
M2	Drumb motor reductor/Moteur reducteur tambour/Motoreductor tambor
M1	Extractor motor/Moteur ventilateur/Motor ventilador
KR1	Resistors contactor/Contacteur résistances/Contactor resistencias
KM1	M1contactor/Contacteur M1/Contactor M1
SR	Rotary sensor/Rotatif sensor/Sensor rotativo
TSR	Timer rot. sensor/ Temp. dét. rot./ Temporizador sensor rot.
F	Fuse/Fusible/Fusible
D	Depressor/Depressostat/Depresor
CT	Thermostat contactor/Contact inversion/Contacto termostato
CIO	Ionization circuit/Circuit ionisation/Circuito ionización
CI	Inversor contact/Contact inversion/Contacto inversor
PS	Start push–button/Bouton start/Pulsador start
PR	Reset pilot/Voyant reset/Piloto reset
PM	Start up pilot/Voyant start/Piloto marcha

② Sólo con calefacción eléctrica. // Only with electric heating.

① Sólo con calefacción a gas / vapor / aceite térmico. // Only with gas / steam / thermic oil heating.

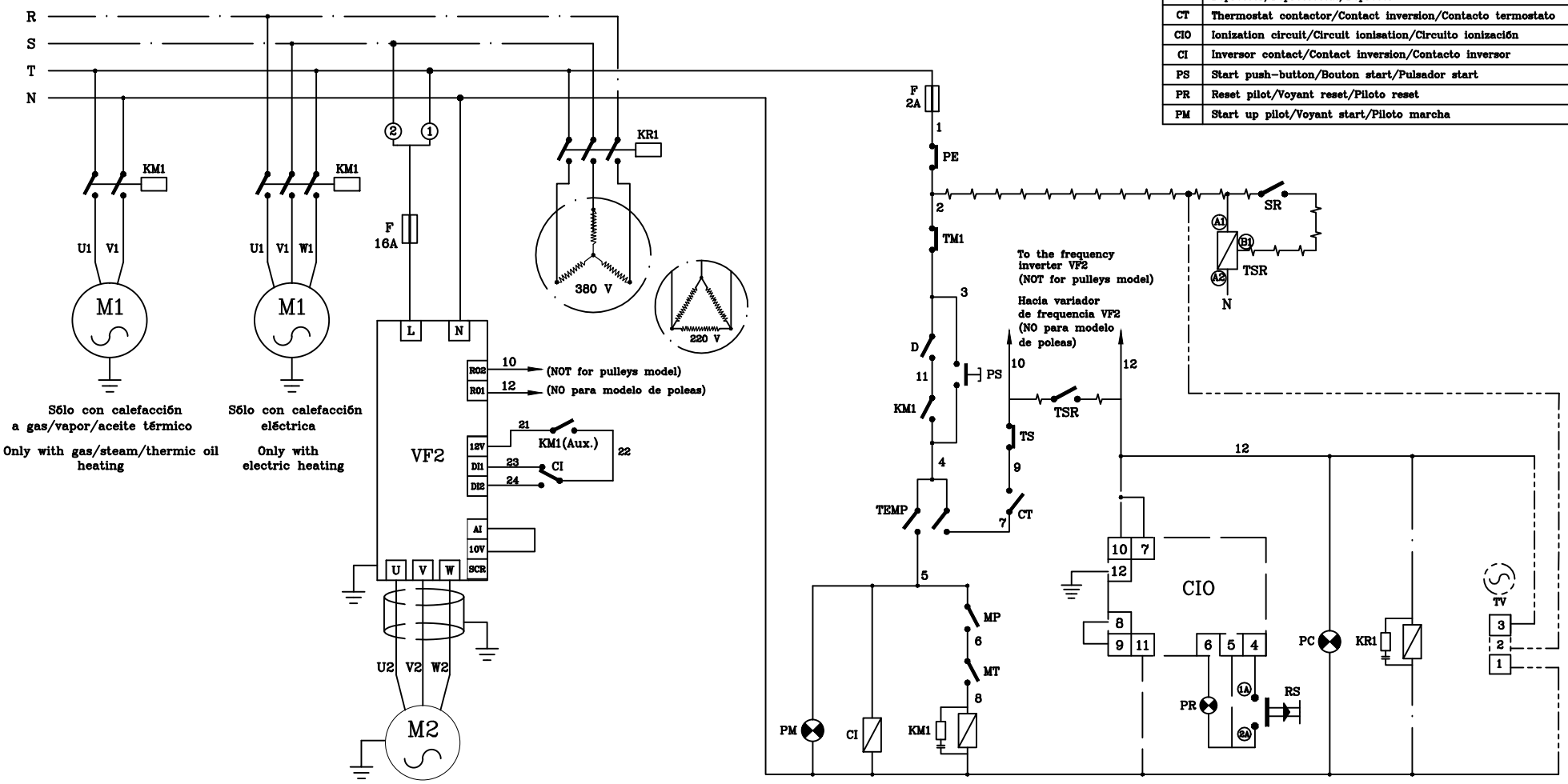

All the version/Toutes les versions/Todos los modelos

Only gas heating/Uniquement chauffage gaz/Sólo modelos calefacción a gas

Only electric heating/Uniquement chauffage électrique/Sólo modelos calefacción eléctrica

Only steam heating/Uniquemente chauffage vapeur/Sólo modelos calefacción a vapor

Only for transmision pulleys model/Solo para modelo con transmisión por poleas

Date/Date/Fecha	Version/Version/Versión	Code/Code/Código
09–09–15	4	S–278

FAGOR

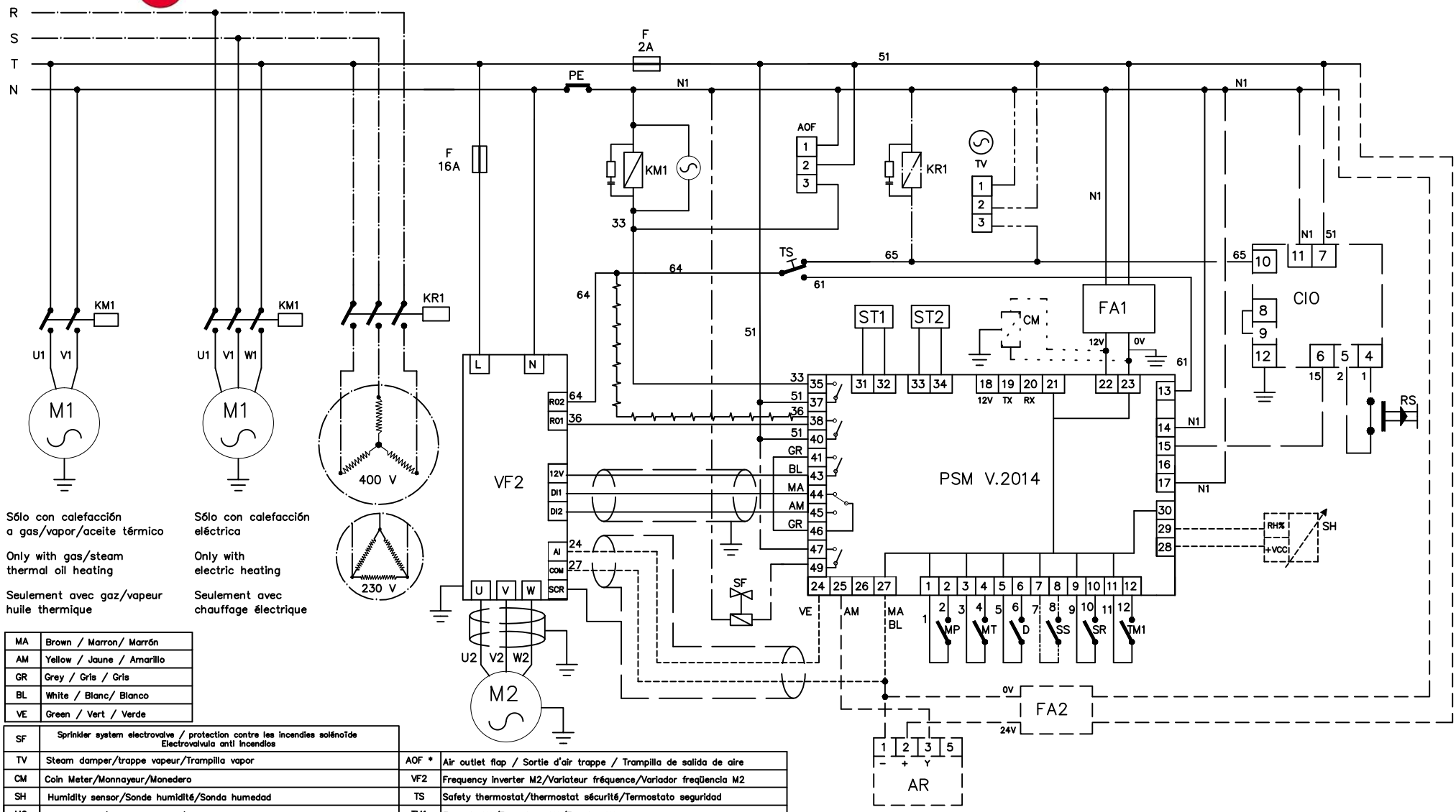

Sólo con calefacción a gas/vapor/aceite térmico

Only with gas/steam thermal oil heating

Seulement avec gaz/vapeur huile thermique

Sólo con calefacción eléctrica

Only with electric heating

Seulement avec chauffage électrique

MA	Brown / Marron/ Marrón
AM	Yellow / Jaune / Amarillo
GR	Grey / Gris / Gris
BL	White / Blanc/ Blanco
VE	Green / Vert / Verde

SF	Sprinkler system electrovalve / protection contre les incendies solénoïde Electrovalvula anti incendios		
TV	Steam damper/trappe vapeur/Trampilla vapor	AOF *	Air outlet flap / Sortie d'air trappe / Trampilla de salida de aire
CM	Coin Meter/Monnayeur/Monedero	VF2	Frequency inverter M2/Variateur fréquence/Variador freqüencia M2
SH	Humidity sensor/Sonde humidité/Sonda humedad	TS	Safety thermostat/thermostat sécurité/Termostato seguridad
M2	Drum motor/Moteur tambour/Motor tambor	TM1	Thermic M1/Thermique M1/Termico M1
M1	Extractor motor/Moteur ventilateur/Motor ventilador	ST1	Drum temp. sensor /Sonde temp. tambour /Sonda temp. tambor
KR1	Resistors contactor/Contacteur résistances/Contactor resistencias	ST2	Upper temp. sensor /Sonde temp. Sup /Sonda temp. Superior
KM1	M1 contactor/Contacteur M1/Contactor M1	SH	Humidity sensor/Sonde humidité/Sonda humedad
AR	Rotary actuator/Actionneur rotatif/Actuador rotativo	RS	Reset/Reset/Reset
SR	Rotary sensor/Rotatif sensor/Sensor rotativo	PE	Emergency stop/Arrêt d'urgence/Paro emergencia
F	Fuse/Fusible/Fusible	MT	Filter switch/Contact filtre/Micro tapa filtro
EV	Steam valve/ Valve vapeur/ Válvula vapor	MP	Door switch/Contact porte/Micro puerta
D	Depressor/Depressostat/Depresor	PSM	Microprocessor/Microprocesseur/Microprocesador
CIO	Ionization circuit/Circuit ionisation/Circuito ionización	FA1	12V DC Source/Font de 12V DC/Fuente de 12V DC
SS	Self-Service/Self-service/Autoservició	FA2	24V DC Source/Font de 24V DC/Fuente de 24V DC

* Optional with clean room / En option avec clean room / Opcional con clean room

All the version/Toutes les versions/Todos los modelos

Only gas heating/Uniquement chauffage gaz/Sólo calefacción a gas

Only electric heating/Uniquement chauffage électrique/Sólo calefacción eléctrica

Only steam heating/Uniquemente chauffage vapeur/Sólo calefacción a vapor

Only with self-service/Uniquement self-service/Sólo auto-servicio

Only with humidity control/Uniquement controle d'humidité/sólo control de humedad

Only with recirculating air/Uniquement recirculation d'air/Solo recirculación de aire

Only for transmision pulleys model/Uniquement pour le modèle de transmision a poulies/ /Solo para modelo con transmisión por poleas

Only with coin meter/Solo con moneder

Only with sprinkler system/ Solo con sistema anti incendios

Date/Date/Fecha	Version/Version/ Versión	Code/Code/Código
18/05/16	4	S293_V4

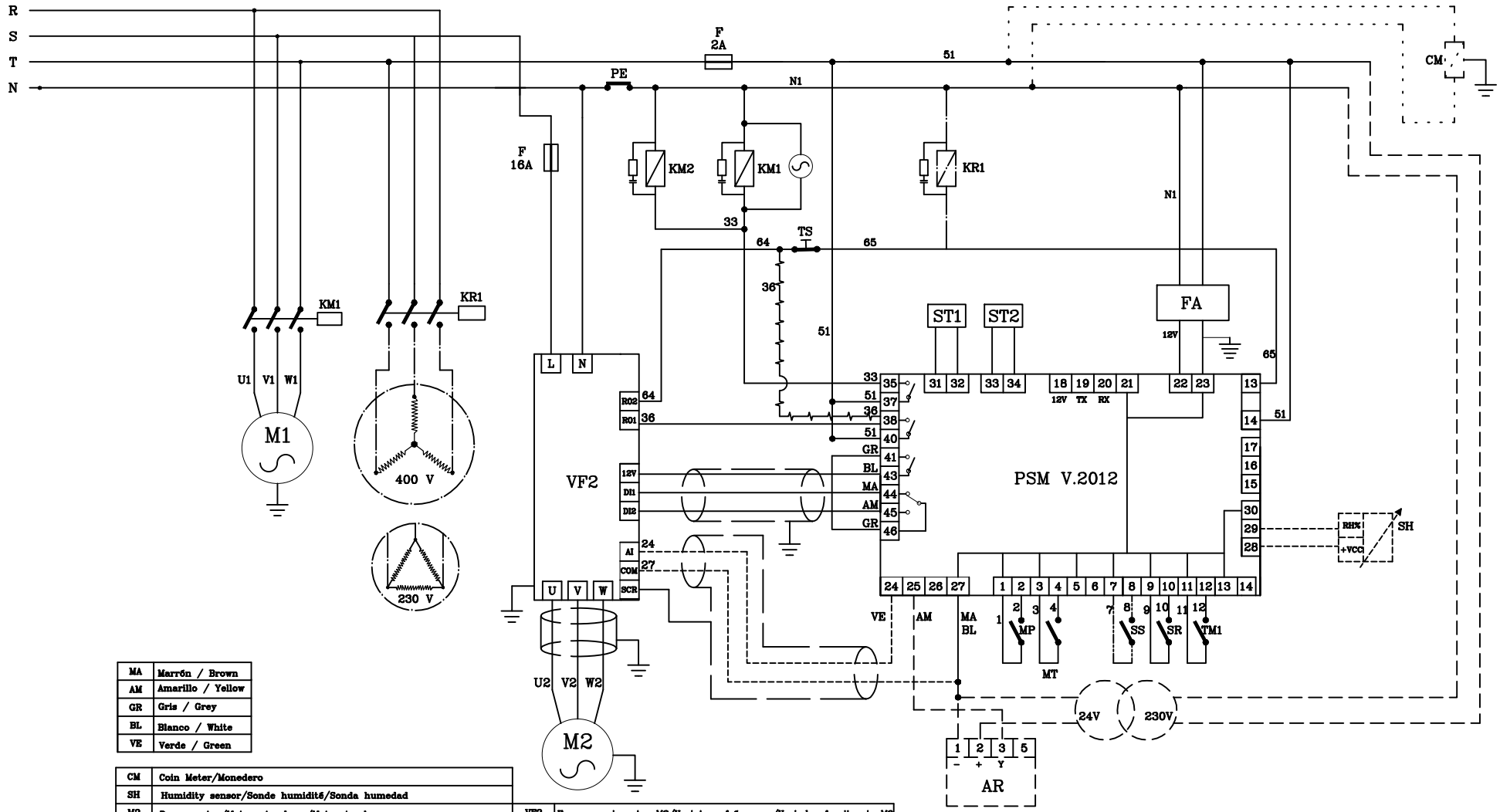

MA	Marrón / Brown
AM	Amarillo / Yellow
GR	Gris / Grey
BL	Blanco / White
VE	Verde / Green

CM	Coin Meter/Monedero
SH	Humidity sensor/Sonde humidité/Sonda humedad
M2	Drum motor/Moteur tambour/Motor tambor
M1	Extractor motor/Moteur ventilateur/Motor ventilador
KR1	Resistors contactor/Contacteur résistances/Contactor resistencias
KM1	M1 contactor/Contacteur M1/Contactor M1
AR	Rotary actuator/Actionneur rotatif/Actuador rotativo
SR	Rotary sensor/Rotatif sensor/Sensor rotativo
F	Fuse/Fusible/Fusible
EV	Steam valve/ Valve vapeur/ Válvula vapor
KM2	Frigo contactor/Contacteur frigo/Contactor frigo
SS	Self-Service/Self-service/Autoservicio

VF2	Frequency inverter M2/Variateur fréquence/Variador freqüencia M2
TS	Safety thermostat/thermostat sécurité/Termostato seguridad
TM1	Thermic M1/Thermique M1/Termico M1
ST1	Drum temp. sensor /Sonde temp. tambour /Sonda temp. tambor
ST2	Upper temp. sensor /Sonde temp. Sup /Sonda temp. Superior
SH	Humidity sensor/Sonde humidité/Sonda humedad
RS	Reset/Reset/Reset
PE	Emergency stop/Arrêt d'urgence/Paro emergencia
MT	Filter switch/Contact filtre/Micro tapa filtro
MP	Door switch/Contact porte/Micro puerta
PSM	Microprocessor/Microprocesseur/Microprocesador
FA	12V DC Source / Font de 12V DC / Fuente de 12V DC

Only with self-service/Uniquement self-service/Sólo auto-servicio
Only with humidity control/Uniquement controle d'humidité/sólo control de humedad
Only with recirculating air/Uniquement recirculation d'air/Solo recirculación de aire
Only for transmision pulleys model/Solo para modelo con transmisión por poleas
Only with coin meter/Solo con monedero

Date/Date/Fecha	Version/Version/Versión	Code/Code/Código
13-11-14	1	S296