DESPIECE TECNICO

Freidoras eléctricas
Electric fryers
Friteuse électrique
Elektro fritteusen
Friggitrici elettriche
Fritadeiras elétricas

GAMA 900

Modelos:

FE9-05
FE9-10

Marzo 2009 March
Revisado Agosto 2016 August Revised

FAGOR

FAGOR INDUSTRIAL

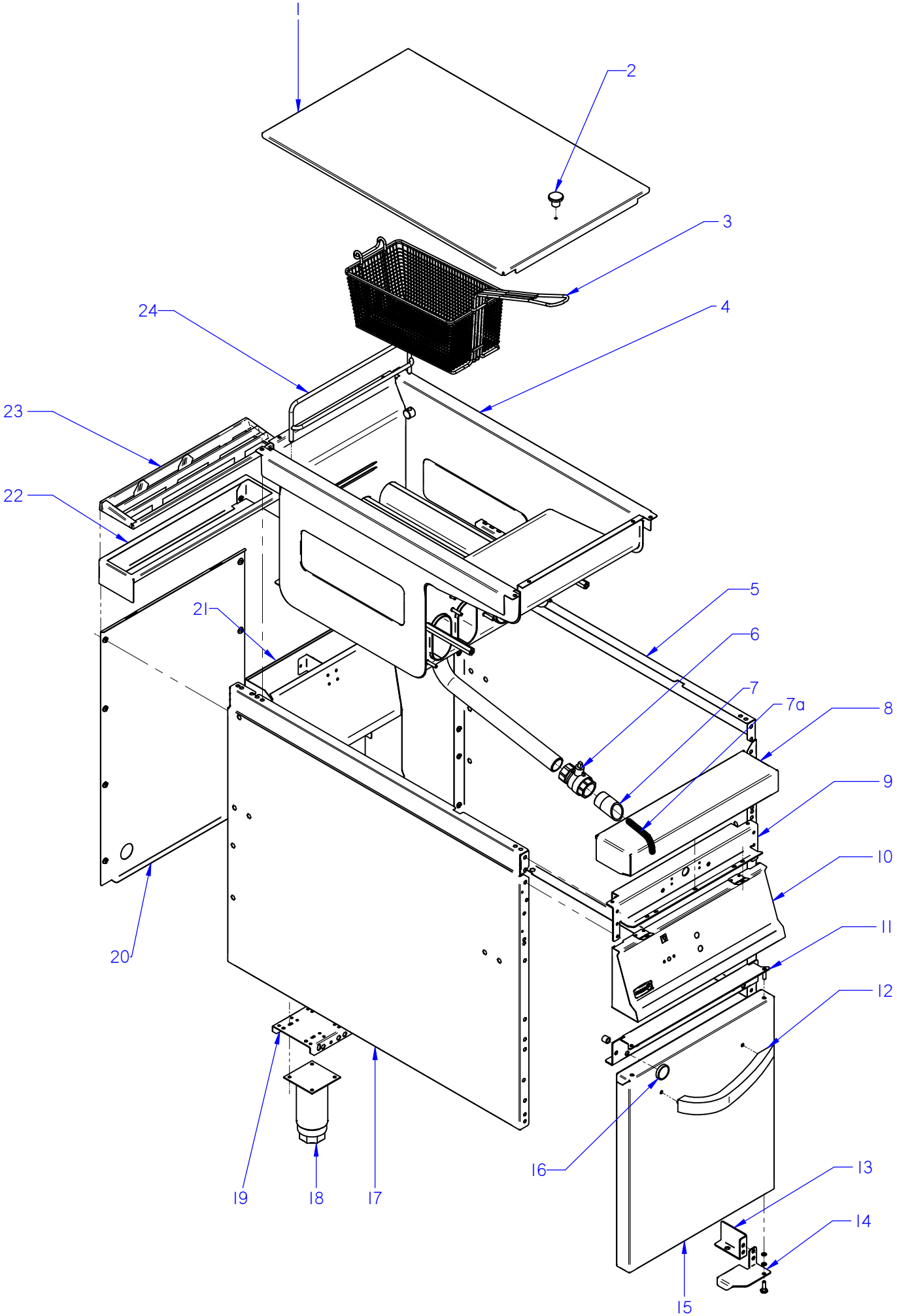

ITEM MARCADO EN COLOR = REPUESTO RECOMENDADO
COLOURED ITEM = RECOMMENDED SPARE PART

N plano	Firma	Fecha	Aparato		Lamina	
C-2190		2009-03	MUEBLE FREIDORAS G-900		1	Fagor Industrial S.Coop. FAGOR Oñate

MOD.	FREIDORAS	ZONA	MUEBLE	PLANO	C-2190

ITEM	CODIGO	DENOMINACION	TEXTO	FE9-05 2C	FE9-05 1C	FE9-05 S 2C	FE9-05 S 1C	FE9-10 4C	FE9-10 2C		NOTAS
1	X186113000	TAPA DE CUBA	COVER FE9-00	1	1	1	1	2	2		
2	X166154000	POMO PARA TAPA	COVER KNOB	1	1	1	1	2	2		
3	X166525000	CESTILLO PEQUEÑO G900	SMALL BASKET G900	2	_	2	_	4	_		
3	X166526000	CESTILLO GRANDE G900	LARGE BASKET G900	_	1	_	1	_	2		
S/Nº	X186522000	REJILLA COMPLETA	COMPLETE GRILLE	1	1	1	1	2	2		
4	X186114000	CUBA COMPLETA ELECTRICA	COMPLETE TUB FE9-05	1	1	1	1	2	2		
5	X162814000	PANEL LATERAL DERECHO G900	RIGHT SIDE PANEL G900	1	1	_	_	2	2		
5	S142806000	PANEL LATERAL DERECHO G900S	RIGHT SIDE PANEL G900S	_	_	1	1	_	_		
6	X036107000	VALVULA ESFERA PASO TOTAL 1	SPHERICAL VALVE TOTAL PASS	1	1	1	1	2	2		
7	X506129000	PUNTA DESAGÜE (CUBA LIMPIA)	DRAINAGE POINT (CLEAN TUB)	1	1	1	1	2	2		
7a	11000006	TUBO SILICONA BAJA Tª D 38*31	SILICONE PIPE T ª D 38 * 31	1	1	1	1	2	2		
8	R045416000	ANTERIOR MESA 1/2 M	FRONT BENCH 1/2 M G-900	1	1	1	1	_	_		
8	S105402000	ANTERIOR MESA 1M	FRONT BENCH 1 M G-900	_	_	_	_	1	1		
9	X162690000	ESCUAD INTER ANTER MESA 1/2M	BENCH FRONT INT. BRACKET 1/2	1	1	1	1	_	_		
9	U022632000	ESCUAD INTER ANTER MESA 1M	BENCH FRONT INT BRACKET 1M	_	_	_	_	1	1		
10	X502811000	PORTAMANDOS COMP. FG-905	CONTROL HOLDER FG-905	1	1	1	1	_	_		
10	X702811000	PORTAMANDOS COMP. FG-910	CONTROL HOLDER FG-910	_	_	_	_	1	1		
	U022836000	ESCUDO FAGOR	FAGOR EMBLEM	1	1	1	1	1	1		
	Q221023000	CLIP SUJECIÓN RÁPIDA Ø5	RAPID CONNECT CLIP Ø5	2	2	2	2	2	2		

MOD.	FREIDORAS	ZONA	MUEBLE	PLANO	C-2190

ITEM	CODIGO	DENOMINACION	TEXTO	FE9-05 2C	FE9-05 1C	FE9-05 S 2C	FE9-05 S 1C	FE9-10 4C	FE9-10 2C		NOTAS
11	X162669000	LISTON BISAGRA SUPERIOR DCH.	UPPER RIGHT HINGE STRIP	1	1	1	1	1	1		
S/Nº	X172602000	LISTON BISAGRA SUPERIOR IZDO.	UPPER LEFT HINGE STRIP	_	_	_	_	1	1		
12	U020507000	ASA ARMARIO COMPLETO G900	FULL CUPBOARD HANDLE G900	1	1	1	1	2	2		
13	U020526000	ESCUADRA REFUERZO BISAG DE.	R. HINGE REINFORCE. BRACKET	1	1	_	_	1	1		
13	U020527000	ESCUADRA REFUERZO BISAG IZQ.	L. HINGE REINFORCE. BRACKET	_	_	_	_	1	1		
14	U020511000	BISAGRA DERECHA INFERIOR	LOWER RIGHT HINGE	1	1	_	_	1	1		
14	X190504000	BISAGRA DERECHA INFERIOR SUS	LOWER RIGHT HINGE S	_	_	1	1	_	_		
14	U020517000	BISAGRA IZQUIERDA INFERIOR	LEFT LOWER HINGE	_	_	_	_	1	1		
15	U020502000	PUERTA LATERAL G900	SIDE DOOR G900	1	1	_	_	2	2		ELIMINADO 01.10.09
15	U020536000	PUERTA LATERAL G900	SIDE DOOR G900	1	1	_	_	2	2		INTRODUCIDO 01.10.09
15	U020513000	PUERTA LATERAL SUS G900	SIDE DOOR SUS G900	_	_	1	1	_	_		
S/Nº	U020503000	CONTRAPUERTA LATERAL G900	SIDE DOOR REVERSE G900	1	1	_	_	2	2		ELIMINADO 01.10.09
S/Nº	U020537000	CONTRAPUERTA LATERAL G900	SIDE DOOR REVERSE G900	1	1	_	_	2	2		INTRODUCIDO 01.10.09
S/Nº	U020514000	CONTRAPUERTA LATE. SUS G900	SIDE DOOR REVERSE US G900	_	_	1	1	_	_		

MOD.	FREIDORAS	ZONA	MUEBLE	PLANO	C-2190

ITEM	CODIGO	DENOMINACION	TEXTO	FE9-05 2C	FE9-05 1C	FE9-05 S 2C	FE9-05 S 1C	FE9-10 4C	FE9-10 2C		NOTAS
16	X960501000	IMAN	MAGNET	2	2	2	2	4	4		
S/Nº	X960502000	FIJACION IMAN	MAGNET ATTACHMENT	2	2	2	2	4	4		
17	X162813000	PANEL LATERAL IZQUIERDO G900	LEFT SIDE PANEL G900	1	1	_	_	2	2		
17	S142805000	PANEL LATERAL IZQUIERD. G900S	LEFT SIDE PANEL G900S	_	_	1	1	_	_		
18	X260151000	PATA REGULABLE	ADJUSTABLE LEG	4	4	_	_	4	4		
	Q411304000	REMACHE AVIBULB Ø 4,8	AVIBULB RIVET Ø 4.8	16	16	_	_	16	16		
19	X162677000	LISTON SOPORTE PATAS 1/2 M	LEG SUPPORT STRIP 1/2 M	2	2	_	_	_	_		
19	U022607000	LISTON SOPORTE PATAS 1 M	LEG SUPPORT STRIP 1 M	_	_	_	_	2	2		
S/Nº	X192808000	BASE INFERIOR COMPLETA	COMPLETE LOWER BASE	_	_	1	1	_	_		
S/Nº	X192605000	REFUERZO BASE INFERIOR SUSP.	SUSP. LOWER BASE REINFORCE	_	_	1	1	_	_		
20	X162812000	PANEL POSTERIOR 1/2M	FRYER REAR PANEL1/2M	1	1	_	_	_	_		
20	X192807000	PANEL POSTERIOR 1/2M SUSP.	FRYER REAR PANEL1/2M SUSP.	_	_	1	1	_	_		
20	X172803000	PANEL POSTERIOR 1M	FRYER REAR PANEL1M			_	_	1	1		
21	X162687000	ANTERIOR CHIMENEA	FLUEPIPE FRONT	_	_	_	_	_	_		
S/Nº	X162685000	POSTERIOR CHIMENEA FG	FG REAR FLUE	_	_	_	_	_	_		
S/Nº	X162686000	DISTANCIADOR CHIMENEA	FLUEPIPE SPACER	_	_	_	_	_	_		
22	R205438000	SOPORTE EMBELLECEDOR 1/2M	1/2M TRIM SUPPORT	1	1	1	1	2	2		
23	R205426000	EMBELLECEDOR ESMALTE ELECT.	1/2M TRIM	1	1	1	1	2	2		
24	X166527000	SOPORTE COMPLETO CESTILLO	COMPLETE BASKET SUPPORT	1	1	1	1	2	2		

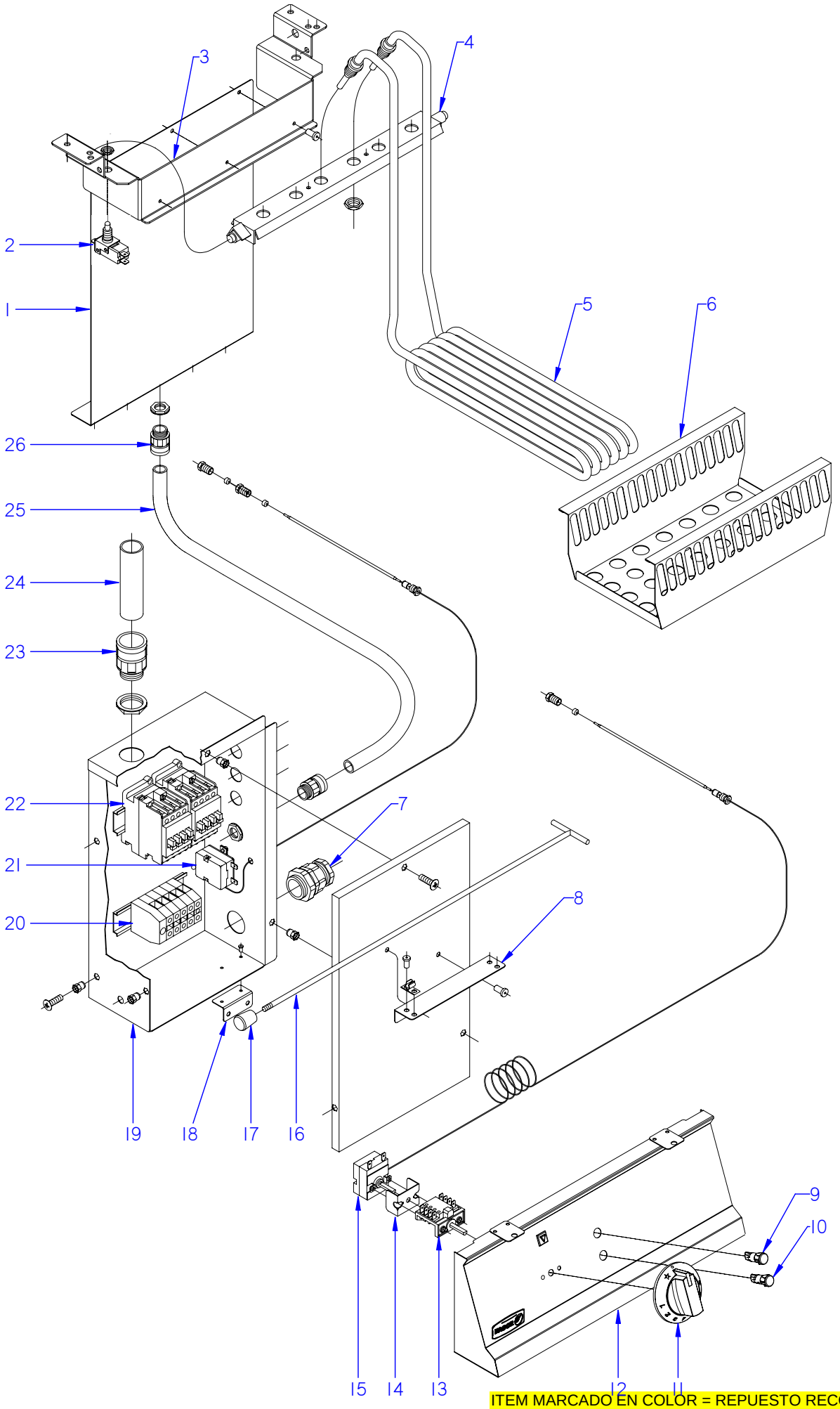

ITEM MARCADO EN COLOR = REPUESTO RECOMENDADO
COLOURED ITEM = RECOMMENDED SPARE PART

N plano	Firma	Fecha	Aparato	CONJUNTO FUNCIONAL ELECTRICO	Lamina	
C-2193		2009-03	FREIDORA FE9-05 / FE9-10		2	Fagor Industrial S.Coop. FAGOR Onate

MOD.	FREIDORAS ELECTRICAS	ZONA	CONJUNTO FUNCIONAL ELECTRICO	PLANO	C-2193

ITEM	CODIGO	DENOMINACION	TEXTO	FE9-05	FE9-05 S	FE9-10					NOTAS
1	X182635000	SUPLEMENTO GUIA CABLES	CABLE GUIDE SUPPLEMENT	1	1	2					
2	X343015000	MICRORRUPTOR COD.32280001	MICROSWITCH COD.32280001	1	1	2					
3	X182634000	SOPORTE GIRO RESISTENCIAS	RESISTOR ROTATION SUPPORT	1	1	2					
4	X182633000	GIRO RESISTENCIAS COMPLETO	COMPLETE RESISTOR ROTATIO	1	1	2					
S/Nº	X182641000	ESCUADRA PROT. CONEXIONES	CONNECTION PROT. BRACKET	1	1	2					
5	X183068000	RESISTENCIA 6 KW	RESISTOR 6 KW	3	3	6					
6	X183023000	CHAPA FIJACION RESISTENCIAS	RESISTOR FASTENING PLATE	1	1	2					ELIMINADO 18.09.2013
6	12095138	CHAPA FIJACION RESIST.FE9-05	RESI. FASTENING PLATE FE9-05	1	1	2					INTRODUCIDO 18.09.2013
S/Nº	12020909	BRIDA ALTA TEMPERATURA 130°	CLAMP HIGH TEMPERATUR. 130	3	3	6					INTRODUCIDO 03.02.2014
7	R023013000	PRENSA ESTOPAS	STUFFING BOX	1	1	2					
	R023025000	CONTRATUERCA GAES	COUNTERNUT GAES	1	1	2					
	R023026000	JUNTA DE GOMA GAES	RUBBER SEAL GAES	1	1	2					
8	X183054000	ESCUADRA SOPORTE GANCHO	HOOK SUPPORT BRACKET	1	1	2					
S/Nº	X183055000	PINZA JEBE 6-7	CLIP	2	2	4					
9	R693055000	PILOTO VERDE 41227000C7	GREEN PILOT 41227000C7	1	1	2					ELIMINADO 01.02.13
9	12047390	PILOTO VERDE 230V AC 8KW 16MM	GREEN PILOT 230V AC 8KW 16M	1	1	2					INTRODUCIDO 01.02.13
10	R693056000	PILOTO AMBAR 41227000A4	AMBER PILOT 41227000A4	1	1	2					ELIMINADO 01.02.13
10	12024669	PILOTO AMBAR Ø18	AMBER PILOT Ø18	1	1	2					INTRODUCIDO 01.02.13
11	X183064000	BOTON DE MANDO Ø6	CONTROL BUTTON Ø6	1	1	2					
12	X502811000	PORTAMANDOS COMP. FG-905	CONTROL HOLDER FG-905	1	1	_					
12	X702811000	PORTAMANDOS COMP. FG-910	CONTROL HOLDER FG-910	_	_	1					
13	12125263	CONMUTADOR ACOPLE TERMOS.	THERMOSTAT CONNECT SWITC	1	1	2					
14	X313001000	U SOPORTE TERMOSTATO	THERMOSTAT U SUPPORT	1	1	2					ELIMINADO 01.03.10
15	12024623	TERMOSTATO 60-215º	60-215º THERMOSTAT	1	1	2					
16	X183056000	GANCHO SOPOR. RESISTENCIAS	RESISTOR SUPPORT HOOK	1	1	2					
17	X183057000	POMO M6 (ELESA-REF.23901)	KNOB M6 (ELESA-REF.23901)	1	1	2					

MOD.	FREIDORAS ELECTRICAS	ZONA	CONJUNTO FUNCIONAL ELECTRICO	PLANO	C-2193

ITEM	CODIGO	DENOMINACION	TEXTO	FE9-05	FE9-05 S	FE9-10					NOTAS
18	X183052000	ESC. AMARRE CUADRO ELECTRIC	ELEC. PANEL FASTEN. BRACKET	1	_	1					
	Q419005000	REMACHE 4x8 ALMG3 / ALUMINIO	RIVET 4X8 ALMG3 / ALUMINIUM	2	_	4					
19	X713001000	CUADRO ELECTRICO	ELECTRICAL PANEL	1	_	2					
19	X233000000	CUADRO ELECTRICO FE-900S	ELECTRICAL PANEL FE-900S	_	1	_					
S/Nº	X183053000	TAPA CUADRO ELECTRICO FE-705	ELECTR. PANEL COVER FE-705	1	_	2					
S/Nº	X233000001	TAPA CUADRO ELECTRI. FE-705S	ELECT. PANEL COVER FE-705S	_	1	_					
	Q152004000	TORNILLO APLAST, M5x13 A304	FLAT HEADED BOLT M5x13 A304	3	3	6					
20	Z683069000	BORNA16	TERMINAL 16	3	3	6					
	Z683097000	BORNA WDU16 10204.8	BORNA WDU16 10204.8	1	1	2					
	Z683070000	BORNA TIERRA WEIDMULLER	TERMINAL TIER WEIDMULLER	1	1	2					
	Z683096000	TOPE FINAL WEW35 10590.0	END STOP WEW35 10590.0	1	1	2					
	Z683068000	SEÑALIZ.DEK-6 WEIDMULLER	SIGNAL.DEK-6 WEIDMULLER	1	1	2					
	R663055000	GUIA CONTACTOR L-120	CONTACTOR GUIDE L-120	1	1	2					
	Q419005000	REMACHE 4x8 ALMG3 / ALUMINIO	RIVET 4X8 ALMG3 / ALUMINIUM	2	2	4					
21	X163001000	TERMOSTATO LIMITADOR	THERMOSTAT LIMITER	1	1	2					ELIMINADA 01.04.13
21	12048400	TERMOSTATO SEGURIDAD 245°C U	SECURITY THERMOSTAT 245°C U	1	1	2					INTRODUCIDA 01.04.13
22	X183011000	CONTAC. 3RT1024-1AN20 230V50H	CONT.3RT1024-1AN20 230V50H	2	2	4					
	R663055000	GUIA CONTACTOR L-120	CONTACTOR GUIDE L-120	1	1	2					
23	X713021000	RACORD ICK 5020	CONNECTION ICK 5020	1	1	2					
	R023025000	CONTRATUERCA GAES	COUNTERNUT GAES	1	1	2					
24	3712300000	TUBO PG 21 0233.204.023	PIPE PG 21 0233.204.023	1	1	2					
25	3712600000	TUBO PG 11 0233.204.012	PIPE PG 21 0233.204.023	4	4	8					
26	X033027000	RACORD QUICK 5020.049.011	CONNECTION ICK 5020.049.011	4	4	8					
	X033028000	CONTRATUERCA 790.1100.0	COUNTERNUT 790.1100.0	4	4	8					

MOD.	FREIDORAS	ZONA	VARIOS	PLANO	

ITEM	CODIGO	DENOMINACION	TEXTO	FE9-05	FE9-10						
	X186552000	FOLLETO DE INSTRUCC. FE9-00	INSTRUCTION LEAFLET. FE900	1	1						
	X183059000	ESQUEMA TEORICO ADHESIVO	THEOR. DIAGRAM LABEL	1	1						PLANO HC-73561
	X183007000	PLANO DE MONTAJE FE	ASSEMBLY PLAN FE	1	1						PLANO HC-70348
	X183060000	CABLEADO PORTAMANDOS	CONTROL HOLDER WIRING	1	2						
	X183008000	CABLEADO REGLETA A CONTACT.	WIRING CONTACTOR STRIP	2	4						
	X183009000	CABLEADO MICRO	MICRO WIRING	1	2						
	X183070000	CABLEADO CONT. RESISTENCIAS	RESIS WIRING	6	12						
	12046142	CABLE. TENSOR PORTAMANDOS	WIRING TENSOR PORTAMAND.	1	1						INTRODUCIDO 01,10,12

MOD.	FREIDORAS	ZONA	REPUESTOS RECOMENDADOS RECOMMENDED SPARE PART	PLANO	

ITEM	CODIGO	DENOMINACION	TEXTO	FE9-05	FE9-10						
6	X036107000	VALVULA ESFERA PASO TOTAL 1	SPHERICAL VALVE TOTAL PASS	1	2						C-2190
2	X343015000	MICRORRUPTOR COD.32280001	MICROSWITCH COD.32280001	1	1						C-2193
5	X183068000	RESISTENCIA 6 KW	RESISTOR 6 KW	3	3						C-2193
9	12047390	PILOTO VERDE 230V AC 8KW 16MM	GREEN PILOT 230V AC 8KW 16M	1	1						C-2193
10	12024669	PILOTO AMBAR Ø18	AMBER PILOT Ø18	1	1						C-2193
13	12125263	CONMUTADOR ACOPLE TERMOS.	THERMOSTAT CONNECT SWITC	1	1						C-2193
15	12024623	TERMOSTATO 60-215º	60-215º THERMOSTAT	1	2						C-2193
21	12048400	TERMOSTATO SEGURIDAD 245°C U	SECURITY THERMOSTAT 245°C	1	1						C-2193

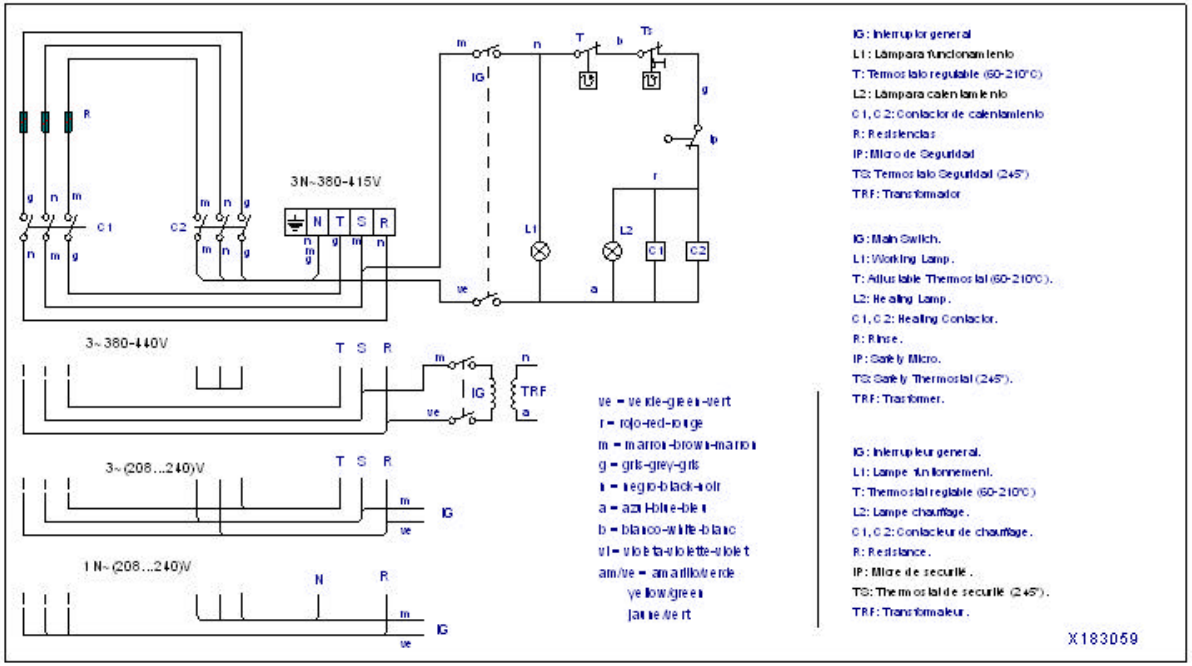

IG: Interruptor general
L1: Lámpara funcionamiento
T: Termostato regulable (60-210°C)
L2: Lámpara calentamiento
C1, C2: Contactor de calentamiento
R: Resistencias
IP: Micro de Seguridad
TS: Termostato Seguridad (245°)
TRF: Transformador

IG: Main Switch.
L1: Working Lamp.
T: Adjustable Thermostat (60-210°C).
L2: Heating Lamp.
C1, C2: Heating Contactor.
R: Rinse.
IP: Safety Micro.
TS: Safety Thermostat (245°).
TRF: Transformer.

IG: Interrupteur general.
L1: Lampe fonctionnement.
T: Thermostat reglable (60-210°C)
L2: Lampe chauffage.
C1, C2: Contacteur de chauffage.
R: Resistance.
IP: Micro de securité.
TS: Thermostat de securité (245°).
TRF: Transformateur.

X183059

NOTAS
- Las inscripciones resistirán sin modificación apreciable el frotamiento durante 15 seg. de un algodón impregnado en gasolina.

Plastico blanco alto brillo

	Esquema teorico adhesivo			X183059		
Nº	Pieza	Cant.	Material	Nº Clasificacion	Acabado	
Nº	Modificacion		Propuesta de	Fecha	Tolerancias generales	
①	Introducir texto componentes en placa.		Maillo	14-02-2000	<5± / 50–100± : / 5–25± : / >100± / 25–50± : / ○±	

	Firma	Fecha
Dibujado	MONTXI	23/6/98
Proyectado		
Comprobado		

FAGOR
Fagor Industrial,Koop.Elk, Mugatxa

Mecanizado superficial

Escala 1/1

FREIDORA ELECTRICAS

Plano número HC-73561 -1

Sustituye al Nº

Sustituido por

Plano base: detalle realizado únicamente para información

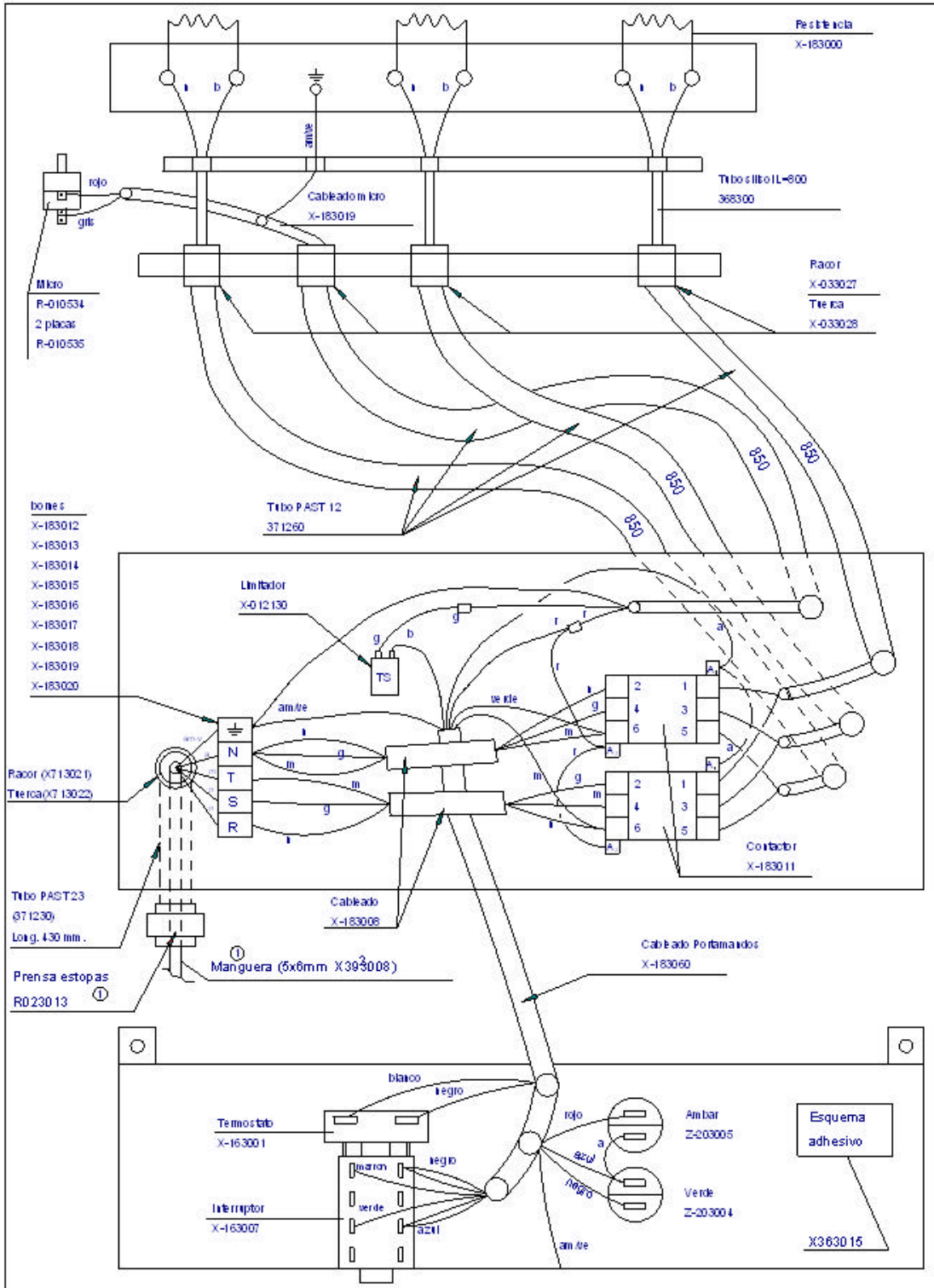

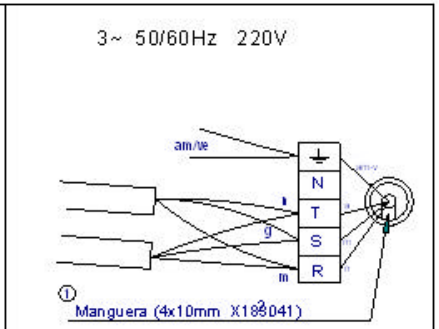

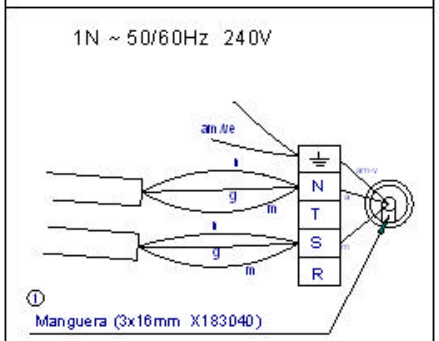

	Esquema practico FE-920			X183007		
N°	Pieza	Cant.	Material	N° Clasificacion	Acabado	
N°	Modificacion		Propuesta de	Fecha	Tolerancias generales	
①	Modificaciones varias		Legorburu	16-03-94	<5±	50–100± :
					5–25± :	>100±
					25–50± :	<X±

	Firma	Fecha
Dibujado	JON	93-9-16
Proyectado		
Comprobado		
Escala		

FAGOR

Fagor Industrial, Koop. Elk., Mugatua

Mecanizado superficial

FREIDORAS

Plano numero HC-70348 -1

Sustituye al N°

Sustituido por