DESPIECES

MESAS MSP-SNACK

FAGOR

FAGOR INDUSTRIAL

Rev.: Ene-2011

RECAMBIOS
MESAS
MSP-SNACK
ENE-2011

FAGOR
FAGOFRI S.A.

Nº	CÓDIGO	DESCRIPCIÓN	MSP-150	MSP-200	MSP-250	MSP-300	MSP-150-F	MSP-200-F	MSP-250-F	MSP-300-F	MSP-117-R	MSP-169-R	MSP-222-R	MSP-274-R
		MODELOS												
1	6003010326	DESAG COMPL 3/4 GRIS+TUERCA	1	1	1	1	1	1	1	1	1	1	1	1
2	6003010262	TAPON DESAGÜE DE 3/4 CIEGO	1	1	1	1	1	1	1	1	1	1	1	1
3	6003010327	JUNTA GOMA DESAGÜE 3/4	1	1	1	1	1	1	1	1	1	1	1	1
4	M181010393	ENCIM.MSP-150 PETO	1											
4	M181010394	ENCIM.MSP-200 PETO		1										
4	M181010395	ENCIM.MSP-250 TAPET.ZAMAK			1									
4	M181010399	ENCIM.MSP-300				1								
4	M181010449	ENC.MSP-150 FREG.PETO					1							
4	M181010451	ENCIM.MSP-200 FREG PETO						1						
4	M181010453	ENCIM.MSP-250 FREG PETO							1					
4	M181010489	ENCIM.MSP-300 FREG PETO								1				
4	M181010405	ENCIM.MSP-117-R C/PETO									1			
4	M181010445	ENCIM.MSP-169-R C/PETO										1		
4	M181010407	ENCIM.MSP-222-R C/PETO											1	
4	M181010409	ENCIM.MSP-274-R												1
5	M109170858	PROT.TRAS.ENC.MSP-150	1				1							
5	M109170859	PROT.TRAS.ENC.MSP-200		1	1	1		1	1	1				
5	M109170862	PROT.TRAS.ENC.MSP-117									1			
5	M109170863	PROT.TRAS.ENC.MSP-169										1	1	1
6	6033090086	JUEGO TAPETAS ENCIM.ZAMAK	1	1	1	1	1	1	1	1	1	1	1	1
7	M109170860	PROT.TRAS.ENC.MSP-250-222 SUPL			1				1				1	
7	M109170861	PROT.TRAS.ENC.MSP-300-274 SUPL				1				1				1
9	6007050017	PATA REGULAB ARM GASTRO	4	4	6	6	4	4	6	6	4	4	6	6
10	M169010088	PUE MSP/MSN 2006 AP.IZDA	2	3	4	5	2	3	4	5	2	3	4	5
11	6045010115	BURLETE 465X585 UR-260 MSP	2	3	4	5	2	3	4	5	2	3	4	5
12	6003010136	CAJA ALOJAMIENTO MUELLE GRIS	2	3	4	5	2	3	4	5	2	3	4	5
13	6033010100	BIS.TRS1D DOBL MUELLE DV-2608	2	3	4	5	2	3	4	5	2	3	4	5
14	6033010129	SOP.BISAG.INF.IZD.	2	3	4	5	2	3	4	5	2	3	4	5
15	6033090104	EJE ROSCA EXT.30X10INOX MESAS	2	3	4	5	2	3	4	5	2	3	4	5
16	6025130045	TUERC.RAPIDA TRT M6-2	2	3	4	5	2	3	4	5	2	3	4	5
17	M109050260	SOPOR.SUP.PUERTAS MSP-150	1				1							
17	M109050266	SOP.SUP.PUER.MSP20-25-30		1		1		1		1				
17	M109050269	SOP.SUP.PUERT.MSP-250			1				1					
17	M109050529	SOP.SUP.PUERTAS MSP-117-R									1			
17	M109050372	SOP.SUP.PUERTAS MSP-169-R										1		
17	M109050373	SOPORT.SUP.PUER.MSP-222-R											1	
17	M109050374	SOP.SUP.PUERTAS MSP-274-R												1
18	M109050272	SOPORT.SUP.PUERTAS MSP-300				1				1				
20	M177010065	CHAP.CUAD.MANDOS	1	1	1	1	1	1	1	1				
20	M109010642	CUADRO MANDOS MSP-R									1	1	1	1
21	M109050532	PROTECC.INST.ELECT.FAGOR	1	1	1	1	1	1	1	1				
22	6033090090	SOPORTE ZAMAK GIRO REJILLA	1	1	1	1	1	1	1	1				
23	6033090104	EJE ROSCA EXT.30X10INOX MESAS	1	1	1	1	1	1	1	1				
24	6023010408	PEG.CUAD.FAGOR REFR.347,5X60	1	1	1	1	1	1	1	1				
24	6023010418	PEG.105X220 CUADR.REMOT FAGOR									1	1	1	1
25	6021130001	INT.BIP.AMB.O/I CONTAC.REFORZ.	1	1	1	1	1	1	1	1	1	1	1	1
26	6021350018	TERMOS REFRI CAREL PYCO1RN515	1	1	1	1	1	1	1	1	1	1	1	1
27	6021130010	PILOTO RECTAN.AMBAR LUM.FAGOR									1	1	1	1
30	6021010004	COMPR.FR-7,5-G R134A	1				1							
30	6021010007	COMPR.FR-8.5-G R134A		1				1						

RECAMBIOS
MESAS
MSP-SNACK
ENE-2011

FAGOR
FAGOFRI S.A.

Nº	CÓDIGO	DESCRIPCIÓN	MSP-150	MSP-200	MSP-250	MSP-300	MSP-150-F	MSP-200-F	MSP-250-F	MSP-300-F	MSP-117-R	MSP-169-R	MSP-222-R	MSP-274-R
		MODELOS												
30	6021010154	COMP.NEK6210Z EMBRACO			1	1			1	1				
31	6029020002	CONDENSADOR 9x2	1	1			1	1						
31	6029020003	CONDENSADOR 9x3 FAGC0021			1	1			1	1				
32	6021050002	VENTILADOR 10W PATA PALA 220V	1	1	1	1	1	1	1	1				
33	6021310003	VALVULA OBUS COMPLETA RF.HB-1S	1	1	1	1	1	1	1	1				
34	6047010003	FILTRO DESHIDRAT.40GR 1/4X1/4	1	1	1	1	1	1	1	1				
35	M107010037	SERP.EV.AUTOM.1/4 PINT.150,200	1	1	1	1	1	1	1	1				
36	6003010023	BANDEJA EVAPORACION AUTOMÁTICA	1	1	1	1	1	1	1	1				
37	M109250127	OMEGA COND.9X2-REJ.MESAS-ARMAR	1	1	1	1	1	1	1	1				
40	M171010108	UD.EV.MSP150,200,135,180 COMP.	1	1			1	1						
40	M171010109	UD.EV. MSP250,300,225,270 COMP			1	1			1	1				
40	M171010113	UD.EV. MSP-117,102,169-R COMP.									1	1		
40	M171010116	EV.MSP-222,274											1	1
41	6029010151	BAT.5T4R300A4S PINT.MESAS	1	1			1	1			1	1		
41	6029010150	BAT 6T4R300A4S PINT.MESAS			1	1			1	1			1	1
42	M109250148	SUJ.VENTIL.MSP-150,200 COMPACT	1	1	1	1	1	1	1	1	1	1	1	1
43	6027130004	REJILLA VENT.D.246 PINTADA	1	1	1	1	1	1	1	1	1	1	1	1
44	6021050066	VENTIL.EVAPOR.5W S/ARO S/PATAS	1	1	1	1	1	1	1	1	1	1	1	1
45	M109250151	SOP.EVAP.MESAS EVAP.COMPACTO	1	1	1	1	1	1	1	1	1	1	1	1
46	M109250150	CUBRER.BAT.6T4R300A6S EVAP.COM	1	1	1	1	1	1	1	1	1	1	1	1
47	6003010184	CANALIZAD.AGUA 150 GRIS REFRIG	1	1	1	1	1	1	1	1	1	1	1	1
50	6003010377	SOPORT.PARRILA 3NIVELES	8	12	16	20	8	12	16	20	8	12	16	20
51	6027010079	PARRIL.405X460 EXTREM.MSP	2	2	2	2	2	2	2	2	2	2	2	2
52	6027010078	PARRIL 405X525 CENTRO MSP		1	2	3		1	2	3		1	2	3
60	6003010181	REJ.RESP.GRUPO 387X280POLICARB	1	1	1	1	1	1	1	1				
61	6021390006	MANG 3X1X2500 BL. SCHUKO 3T	1	1	1	1	1	1	1	1	1	1	1	1
62	M109050033	PROT SONDA 175x49	1	1	1	1	1	1	1	1	1	1	1	1
70	6021010037	CONDEN.ARRANQUE FR-117U5015 80 mF	1	1			1	1						
70	6021010158	CONDENSADOR COMP. NEK 6210Z			1	1			1	1				
71	6021010045	RELE ARRANQ COMPR.FR-7.5G 6001	1				1							
71	6021010025	RELE ARRANQUE COMPRESOR FR-8,5G 2		1				1						
71	6021010156	RELE ARRAN. COMP. NEK 6210Z			1	1			1	1				

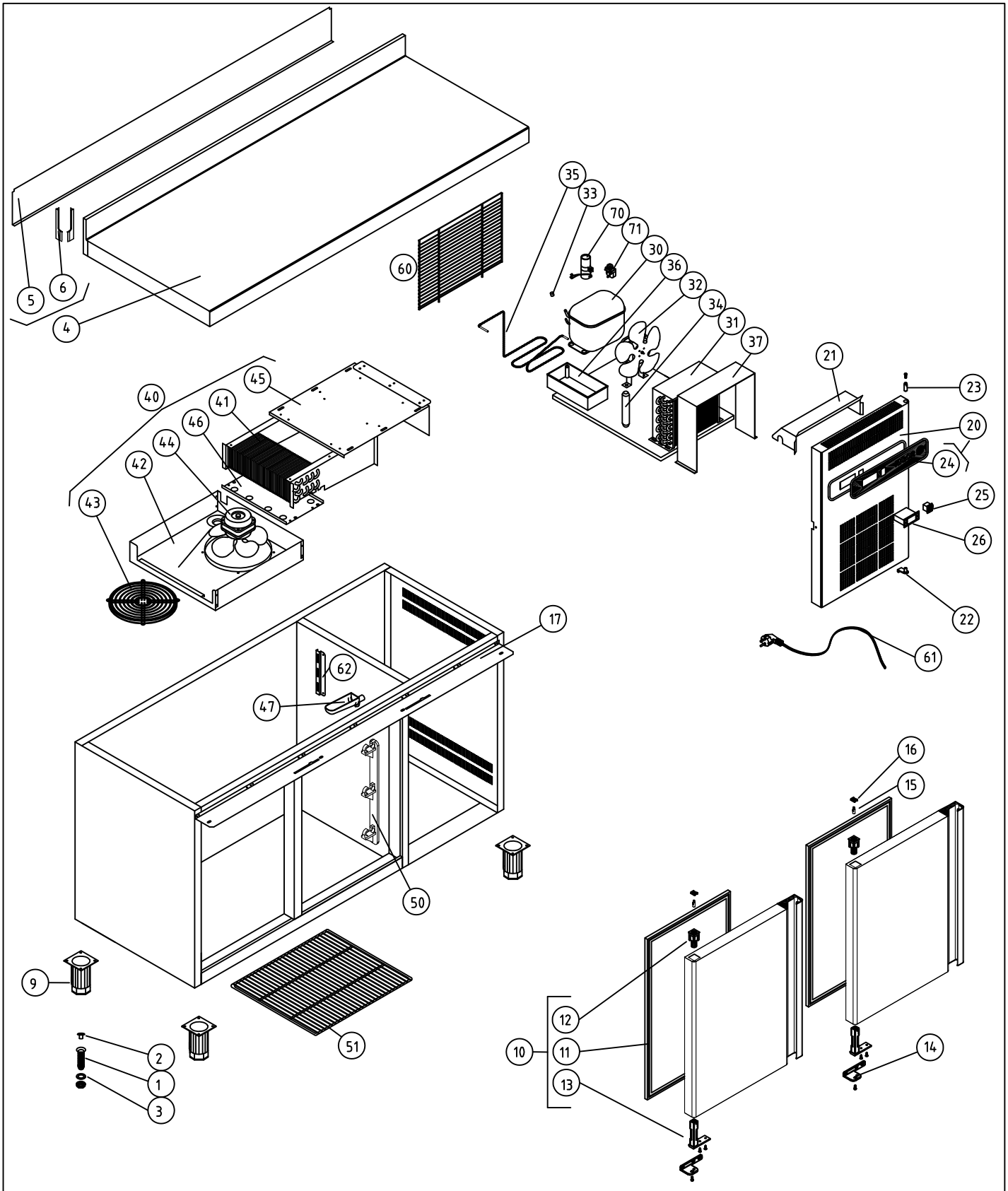

M1 MESAS FRÍAS

COD. PIEZA: 148111100000

COTAS SIN TOLERANCIA DIN 7168-f

Material: MATERIAL ESPESOR

SUSTITUYE A: .

Acabado: ACABADO

SUSTITUIDO POR: .

	GRADO TOLERANCIA	FINO	MEDIO	GRUESO
ANGULAR	HASTA 10 mm	±1°		±1° 30'
	MAS DE 10 A 50 mm	±30'		±50'
	MAS DE 50 A 120 mm	±20'		±25'
	MAS DE 120 A 400 mm	±10'		±15'
	MAS DE 400 mm	±5'		±10'

	GRADO TOLERANCIA	FINO	MEDIO	GRUESO
LINEAL	HASTA 3 mm	±0,05	±0,10	±0,15
	MAS DE 3 A 6 mm	±0,05	±0,10	±0,20
	MAS DE 6 A 30 mm	±0,10	±0,20	±0,50
	MAS DE 30 A 120 mm	±0,15	±0,30	±0,80
	MAS DE 120 A 400 mm	±0,20	±0,50	±1,20
	MAS DE 400 A 1000 mm	±0,30	±0,80	±2,00
	MAS DE 1000 A 2000 mm	±0,50	±1,20	±3,00

COMÚN A	MODELO	Ud.	MODELO	Ud.	MODELO	Ud.	MODELO	Ud.	MODELO
	MSP-150	1							

A4	Nombre	Fecha
Dibujado	A.J.GONZALEZ	Ene-2011
Modificado	.	.

FAGOR

F A G O F R I

Escala 1:22

RECAMBIOS MSP-150

Código máquina: CODIGO

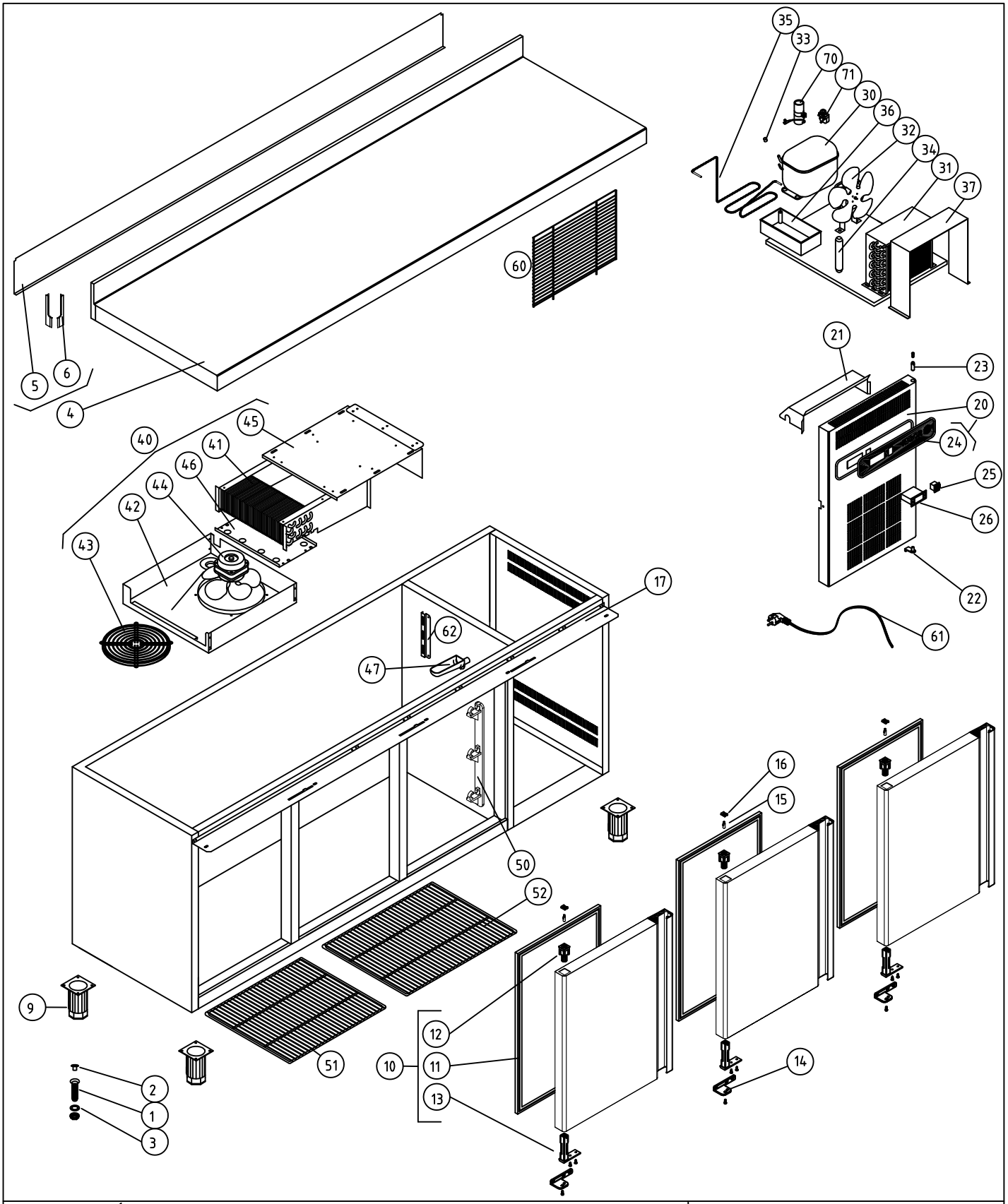

M1 MESAS FRÍAS

COD. 148111200000

COTAS SIN TOLERANCIA DIN 7168-f

Material: MATERIAL ESPESOR

SUSTITUYE A: .

Acabado: ACABADO

SUSTITUIDO POR: .

	GRADO TOLERANCIA	FINO	MEDIO	GRUESO
ANGULAR	HASTA 10 mm	±1°		±1° 30'
	MAS DE 10 A 50 mm	±30'		±50'
	MAS DE 50 A 120 mm	±20'		±25'
	MAS DE 120 A 400 mm	±10'		±15'
	MAS DE 400 mm	±5'		±10'

	GRADO TOLERANCIA	FINO	MEDIO	GRUESO
LINEAL	HASTA 3 mm	±0,05	±0,10	±0,15
	MAS DE 3 A 6 mm	±0,05	±0,10	±0,20
	MAS DE 6 A 30 mm	±0,10	±0,20	±0,50
	MAS DE 30 A 120 mm	±0,15	±0,30	±0,80
	MAS DE 120 A 400 mm	±0,20	±0,50	±1,20
	MAS DE 400 A 1000 mm	±0,30	±0,80	±2,00
	MAS DE 1000 A 2000 mm	±0,50	±1,20	±3,00

COMÚN A

MODELO	Ud.	MODELO	Ud.	MODELO	Ud.	MODELO	Ud.	MODELO
MSP-200	1							

A4	Nombre	Fecha	FAGOR
Dibujado	A.J.GONZALEZ	Ene-2011	FAGOFRI
Modificado	.		
Escala 1:22	RECAMBIOS MSP-200		Código máquina: CODIGO

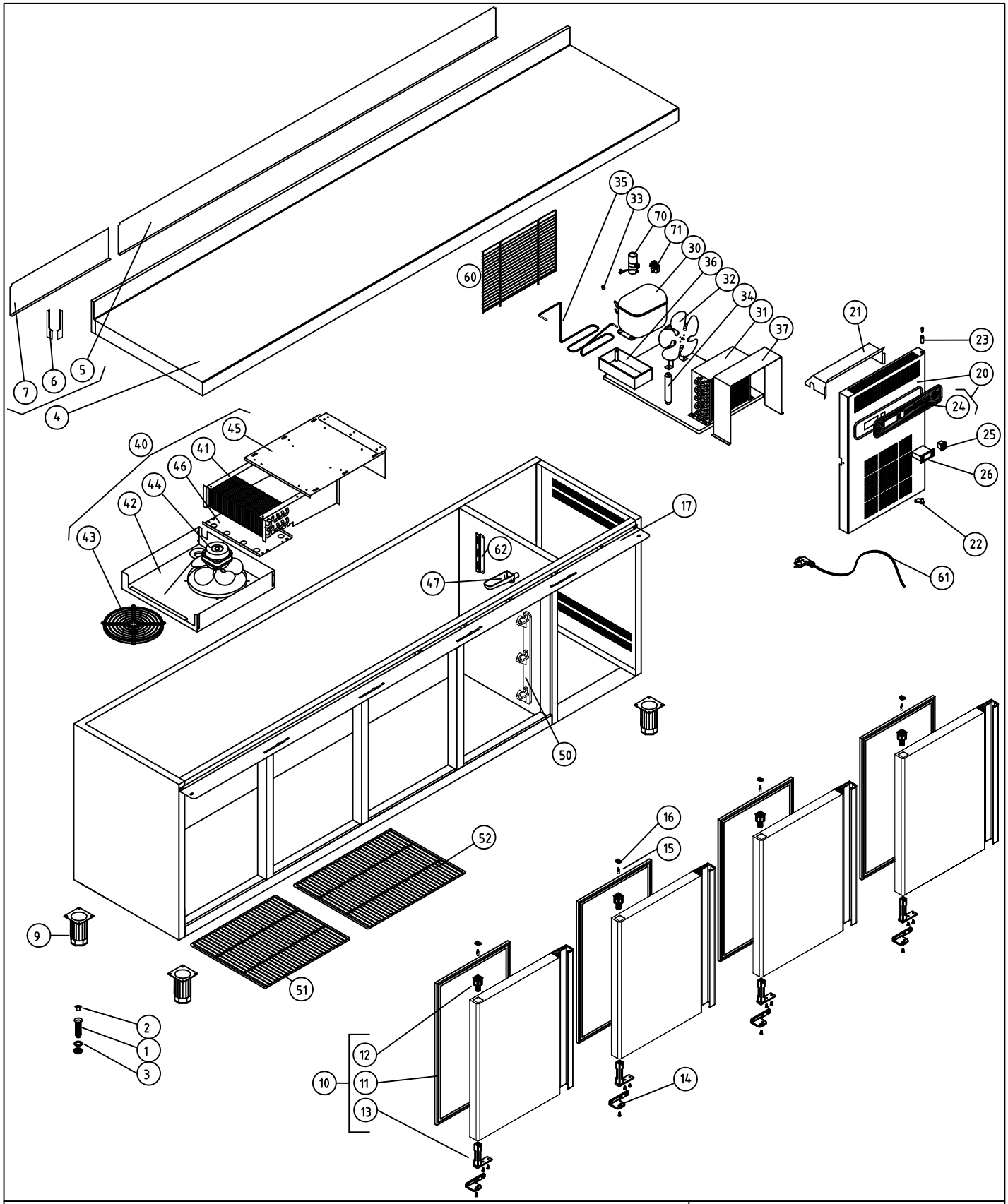

M1 MESAS SNACK

COD. 148111300000

COTAS SIN TOLERANCIA DIN 7168-f

Material:

SUSTITUYE A: .

Acabado:

SUSTITUIDO POR: .

	GRADO TOLERANCIA	FINO	MEDIO	GRUESO
ANGULAR	HASTA 10 mm	±1°		±1° 30'
	MAS DE 10 A 50 mm	±30'		±50'
	MAS DE 50 A 120 mm	±20'		±25'
	MAS DE 120 A 400 mm	±10'		±15'
	MAS DE 400 mm	±5'		±10'

	GRADO TOLERANCIA	FINO	MEDIO	GRUESO
LINEAL	HASTA 3 mm	±0,05	±0,10	±0,15
	MAS DE 3 A 6 mm	±0,05	±0,10	±0,20
	MAS DE 6 A 30 mm	±0,10	±0,20	±0,50
	MAS DE 30 A 120 mm	±0,15	±0,30	±0,80
	MAS DE 120 A 400 mm	±0,20	±0,50	±1,20
	MAS DE 400 A 1000 mm	±0,30	±0,80	±2,00
	MAS DE 1000 A 2000 mm	±0,50	±1,20	±3,00

COMÚN A

MODELO	Ud.	MODELO	Ud.	MODELO	Ud.	MODELO	Ud.	MODELO
MSP-250	1							

A4	Nombre	Fecha	FAGOR
Dibujado	A.J.GONZALEZ	Ene-2011	
Modificado	.	.	
Escala 1:25	RECAMBIOS MSP-250		Código máquina:

F A G O F R I

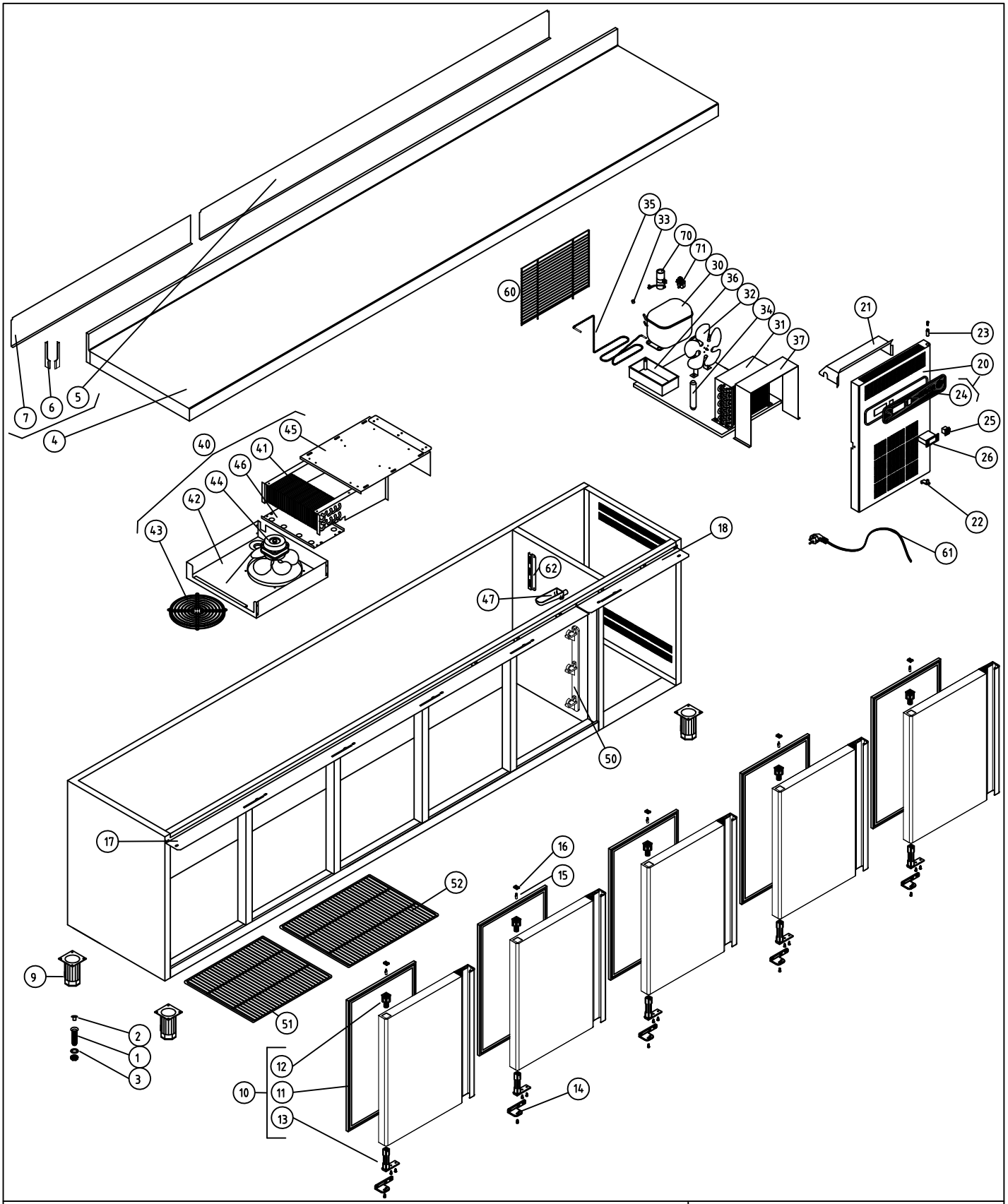

M1 MESAS SNACK

COD. 148111400000

COTAS SIN TOLERANCIA DIN 7168-f

Material:

SUSTITUYE A: .

Acabado:

SUSTITUIDO POR: .

	GRADO TOLERANCIA	FINO	MEDIO	GRUESO
ANGULAR	HASTA 10 mm	±1°		±1° 30'
	MAS DE 10 A 50 mm	±30'		±50'
	MAS DE 50 A 120 mm	±20'		±25'
	MAS DE 120 A 400 mm	±10'		±15'
	MAS DE 400 mm	±5'		±10'

	GRADO TOLERANCIA	FINO	MEDIO	GRUESO
LINEAL	HASTA 3 mm	±0,05	±0,10	±0,15
	MAS DE 3 A 6 mm	±0,05	±0,10	±0,20
	MAS DE 6 A 30 mm	±0,10	±0,20	±0,50
	MAS DE 30 A 120 mm	±0,15	±0,30	±0,80
	MAS DE 120 A 400 mm	±0,20	±0,50	±1,20
	MAS DE 400 A 1000 mm	±0,30	±0,80	±2,00
	MAS DE 1000 A 2000 mm	±0,50	±1,20	±3,00

COMÚN A

MODELO	Ud.	MODELO	Ud.	MODELO	Ud.	MODELO	Ud.	MODELO
MSP-300	1							

A4	Nombre	Fecha	FAGOR
Dibujado	A.J.GONZALEZ	Ene-2011	
Modificado	.	.	
Escala 1:27	RECAMBIOS MSP-300		Código máquina:

F A G O F R I

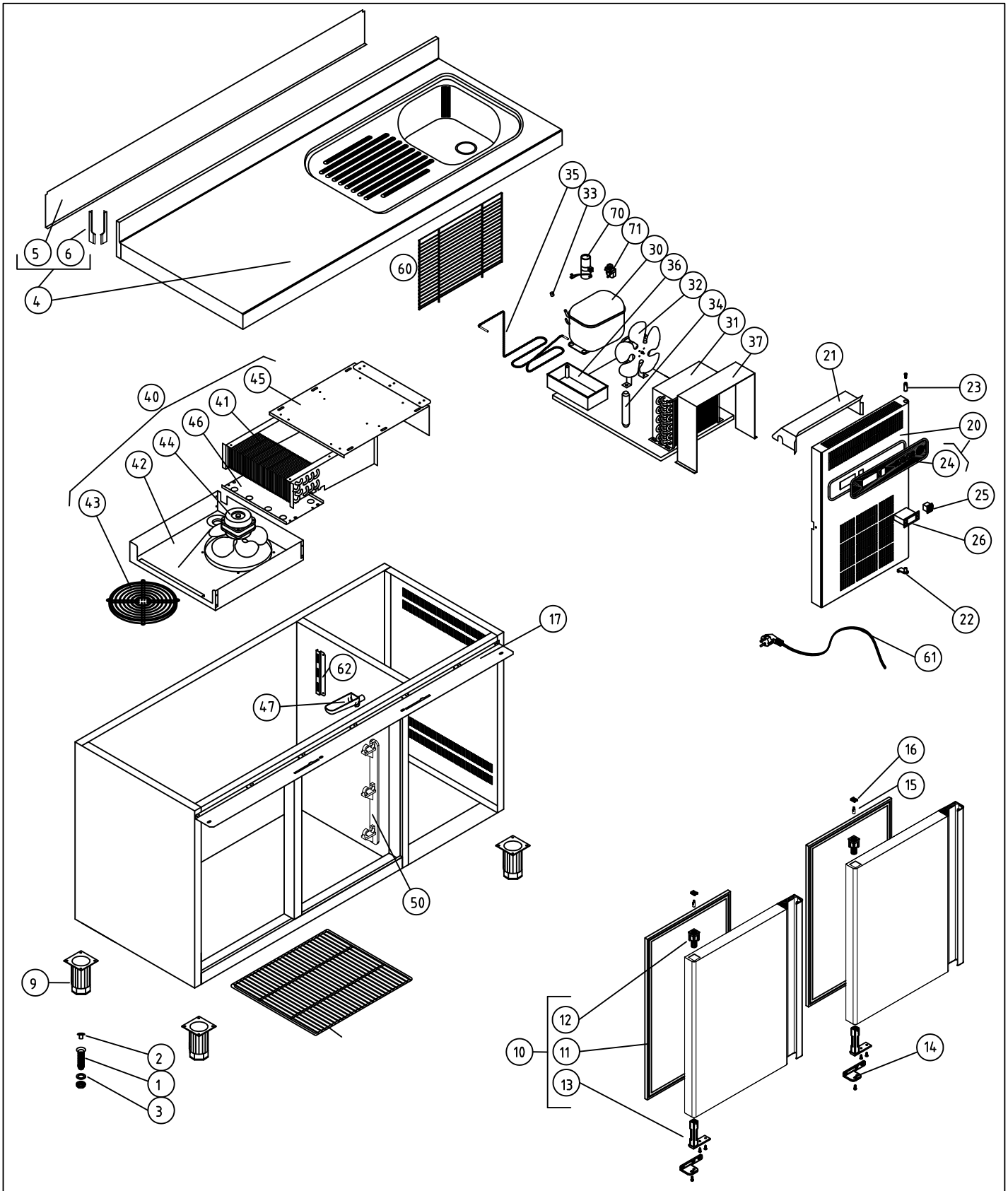

M1 MESAS FRÍAS

COD. PIEZA: 148111110000

COTAS SIN TOLERANCIA DIN 7168-f

Material: MATERIAL ESPESOR

SUSTITUYE A: .

Acabado: ACABADO

SUSTITUIDO POR: .

	GRADO TOLERANCIA	FINO	MEDIO	GRUESO
ANGULAR	HASTA 10 mm	±1°		±1° 30'
	MAS DE 10 A 50 mm	±30'		±50'
	MAS DE 50 A 120 mm	±20'		±25'
	MAS DE 120 A 400 mm	±10'		±15'
	MAS DE 400 mm	±5'		±10'

	GRADO TOLERANCIA	FINO	MEDIO	GRUESO
LINEAL	HASTA 3 mm	±0,05	±0,10	±0,15
	MAS DE 3 A 6 mm	±0,05	±0,10	±0,20
	MAS DE 6 A 30 mm	±0,10	±0,20	±0,50
	MAS DE 30 A 120 mm	±0,15	±0,30	±0,80
	MAS DE 120 A 400 mm	±0,20	±0,50	±1,20
	MAS DE 400 A 1000 mm	±0,30	±0,80	±2,00
	MAS DE 1000 A 2000 mm	±0,50	±1,20	±3,00

COMÚN A	MODELO	Ud.	MODELO	Ud.	MODELO	Ud.	MODELO	Ud.	MODELO
	MSP-150-F	1							

A4	Nombre	Fecha	FAGOR
Dibujado	A.J.GONZALEZ	Ene-2011	F A G O F R I
Modificado	.	.	
Escala 1:22	RECAMBIOS MSP-150-F		Código máquina: CODIGO

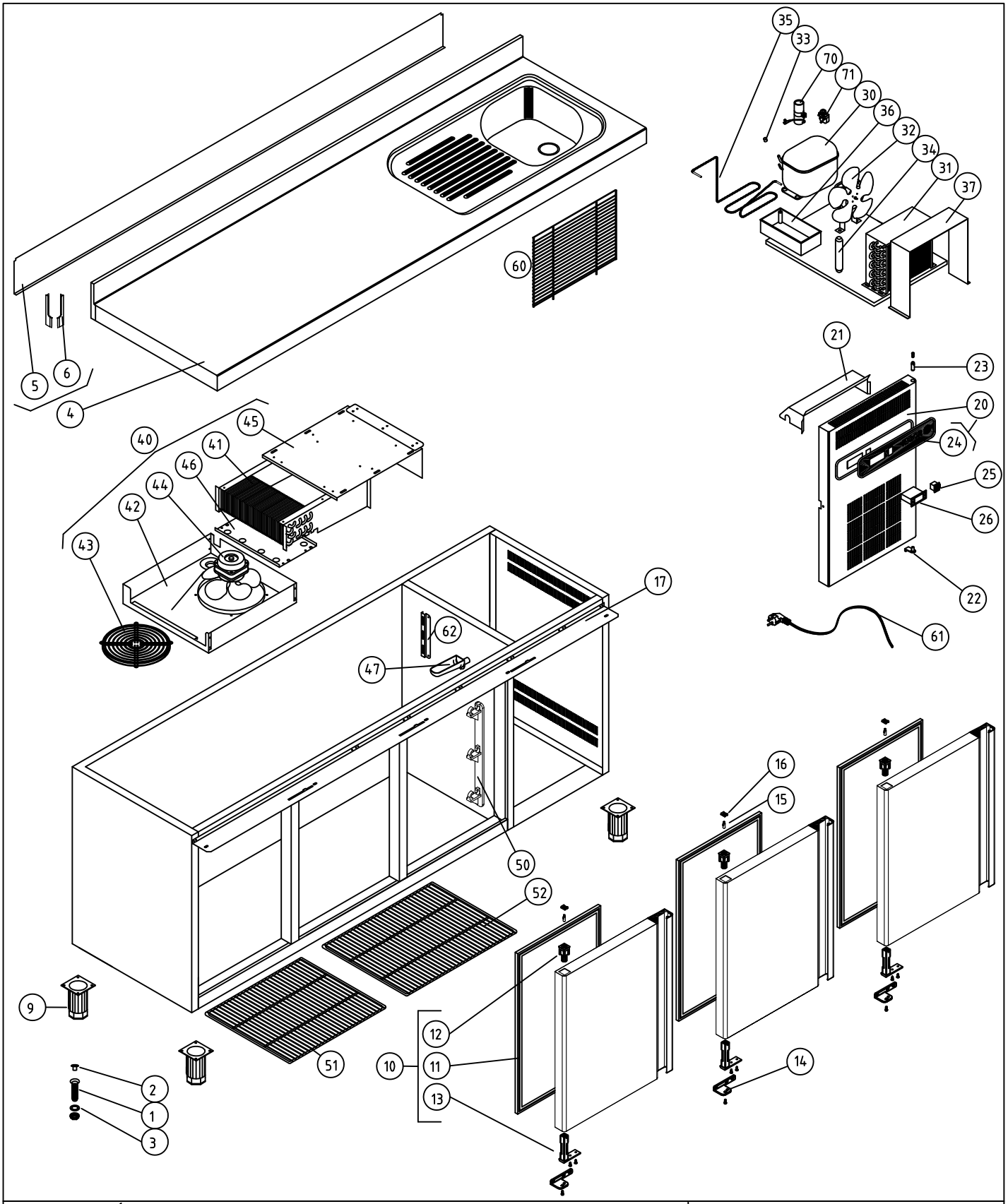

M1 MESAS FRÍAS

COD. 148111210000

COTAS SIN TOLERANCIA DIN 7168-f

Material: MATERIAL ESPESOR

SUSTITUYE A: .

Acabado: ACABADO

SUSTITUIDO POR: .

	GRADO TOLERANCIA	FINO	MEDIO	GRUESO
ANGULAR	HASTA 10 mm	±1°		±1° 30'
	MAS DE 10 A 50 mm	±30'		±50'
	MAS DE 50 A 120 mm	±20'		±25'
	MAS DE 120 A 400 mm	±10'		±15'
	MAS DE 400 mm	±5'		±10'

	GRADO TOLERANCIA	FINO	MEDIO	GRUESO
LINEAL	HASTA 3 mm	±0,05	±0,10	±0,15
	MAS DE 3 A 6 mm	±0,05	±0,10	±0,20
	MAS DE 6 A 30 mm	±0,10	±0,20	±0,50
	MAS DE 30 A 120 mm	±0,15	±0,30	±0,80
	MAS DE 120 A 400 mm	±0,20	±0,50	±1,20
	MAS DE 400 A 1000 mm	±0,30	±0,80	±2,00
	MAS DE 1000 A 2000 mm	±0,50	±1,20	±3,00

COMÚN A

MODELO	Ud.	MODELO	Ud.	MODELO	Ud.	MODELO	Ud.	MODELO
MSP-200-F	1							

A4	Nombre	Fecha	FAGOR
Dibujado	A.J.GONZALEZ	Ene-2011	
Modificado	.		
Escala 1:22	RECAMBIOS MSP-200-F		Código máquina: CODIGO

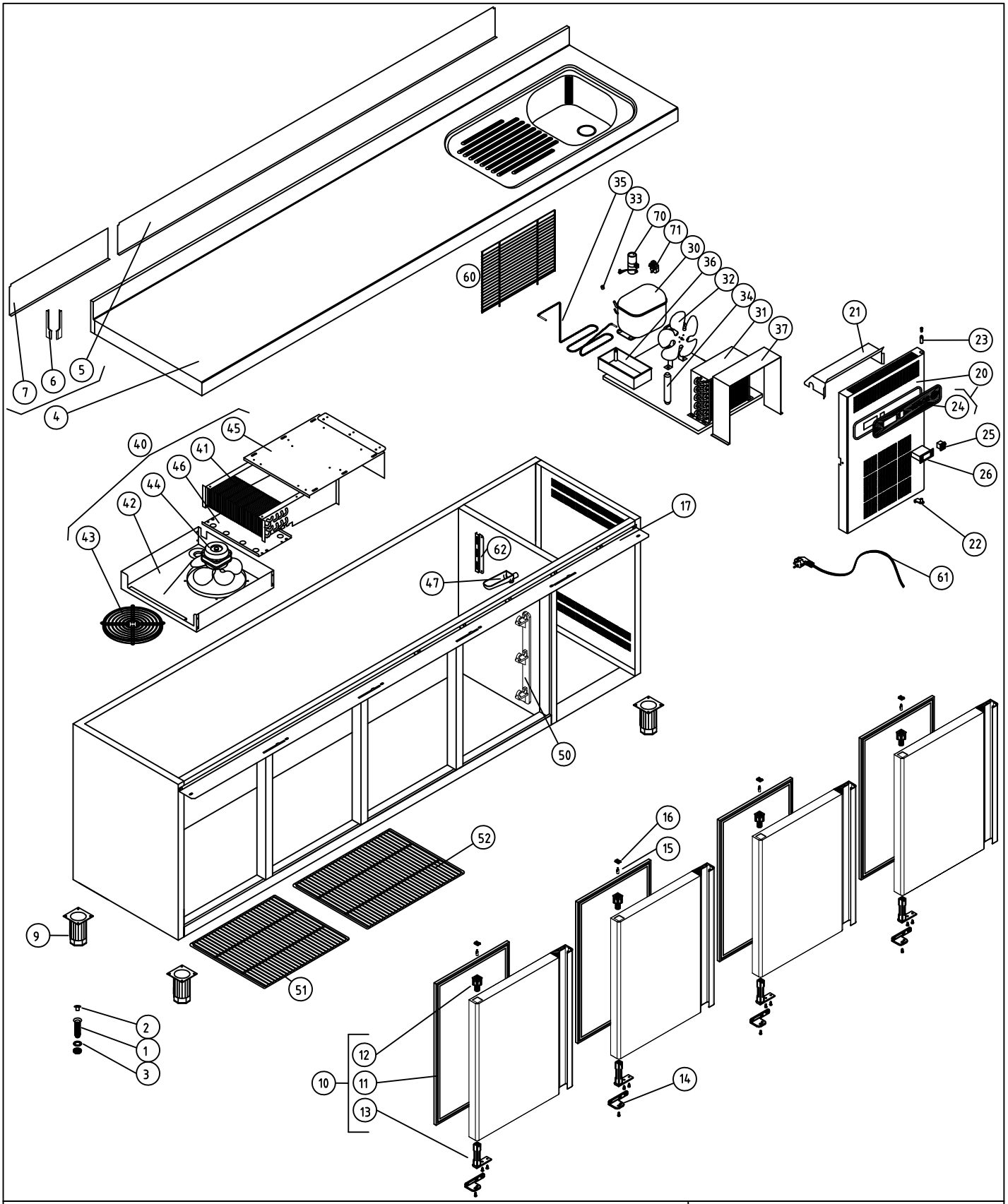

M1 MESAS SNACK

COD. 148111310000

COTAS SIN TOLERANCIA DIN 7168-f

Material:

SUSTITUYE A: .

Acabado:

SUSTITUIDO POR: .

	GRADO TOLERANCIA	FINO	MEDIO	GRUESO
ANGULAR	HASTA 10 mm	±1°		±1° 30'
	MAS DE 10 A 50 mm	±30'		±50'
	MAS DE 50 A 120 mm	±20'		±25'
	MAS DE 120 A 400 mm	±10'		±15'
	MAS DE 400 mm	±5'		±10'

	GRADO TOLERANCIA	FINO	MEDIO	GRUESO
LINEAL	HASTA 3 mm	±0,05	±0,10	±0,15
	MAS DE 3 A 6 mm	±0,05	±0,10	±0,20
	MAS DE 6 A 30 mm	±0,10	±0,20	±0,50
	MAS DE 30 A 120 mm	±0,15	±0,30	±0,80
	MAS DE 120 A 400 mm	±0,20	±0,50	±1,20
	MAS DE 400 A 1000 mm	±0,30	±0,80	±2,00
	MAS DE 1000 A 2000 mm	±0,50	±1,20	±3,00

COMÚN A

MODELO	Ud.	MODELO	Ud.	MODELO	Ud.	MODELO	Ud.	MODELO
MSP-250-F	1			25/04/2008				

A4	Nombre	Fecha	FAGOR
Dibujado	A.J.GONZALEZ	Ene-2011	FAGOR
Modificado	.	.	

Escala 1:25

RECAMBIOS MSP-250-F

Código máquina:

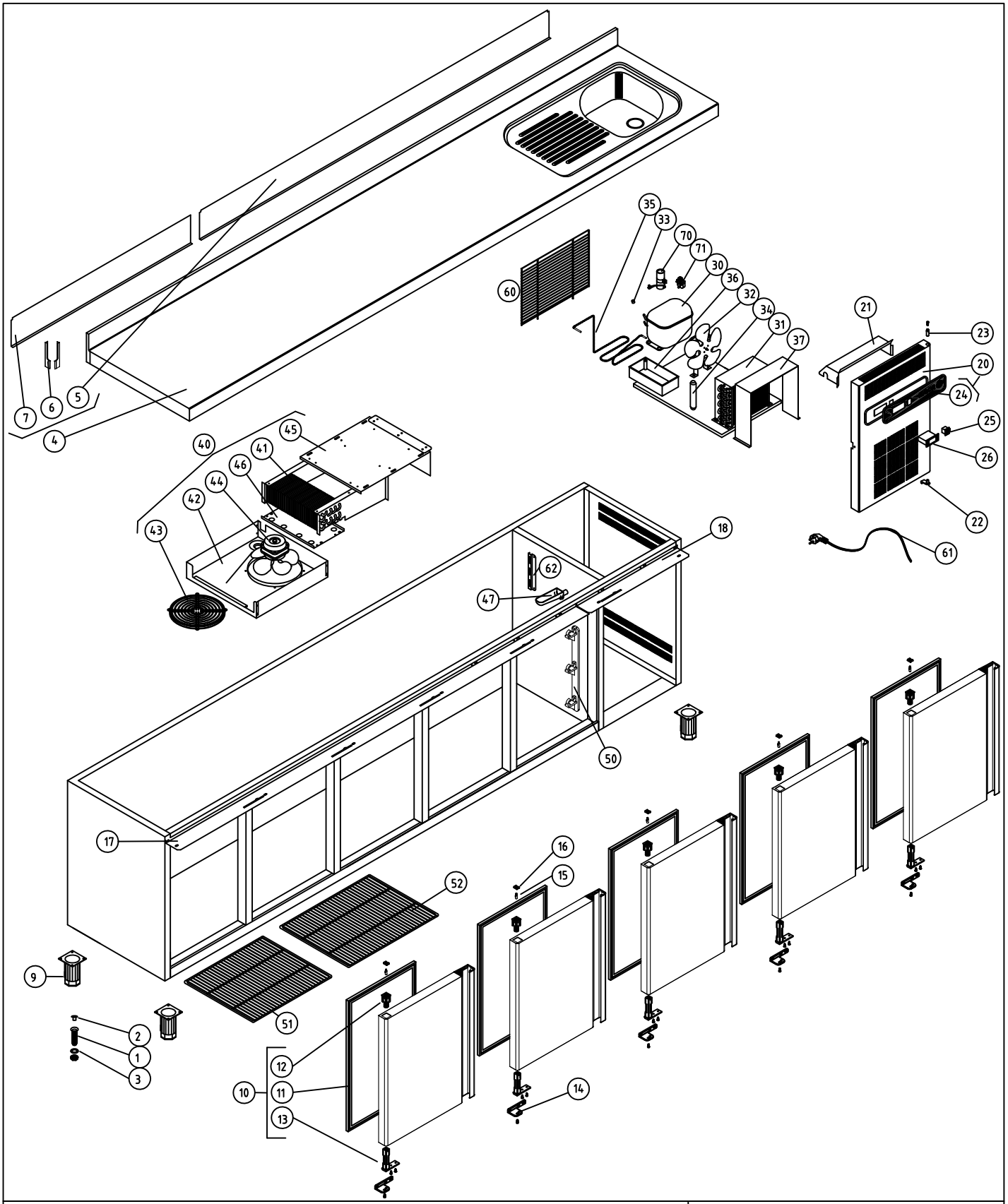

M1 MESAS SNACK										COD. 148111410000
COTAS SIN TOLERANCIA DIN 7168-f					Material:					SUSTITUYE A: .
					Acabado:					SUSTITUIDO POR: .
ANGULAR	GRADO TOLERANCIA	FINO	MEDIO	GRUESO	COMÚN A	MODELO	Ud.	MODELO	Ud.	MODELO	Ud.	MODELO	Ud.	MODELO
	HASTA 10 mm	±1°		±1° 30'		MSP-300-F	1							
	MAS DE 10 A 50 mm	±30'		±50'										
	MAS DE 50 A 120 mm	±20'		±25'										
	MAS DE 120 A 400 mm	±10'		±15'										
	MAS DE 400 mm	±5'		±10'										
LINEAL	GRADO TOLERANCIA	FINO	MEDIO	GRUESO	A4	Nombre		Fecha		FAGOR				
	HASTA 3 mm	±0,05	±0,10	±0,15	Dibujado	A.J.GONZALEZ		Ene-2011		F A G O F R I				
	MAS DE 3 A 6 mm	±0,05	±0,10	±0,20	Modificado									
	MAS DE 6 A 30 mm	±0,10	±0,20	±0,50	Escala									
	MAS DE 30 A 120 mm	±0,15	±0,30	±0,80	1:27	RECAMBIOS MSP-300-F								Código máquina:
	MAS DE 120 A 400 mm	±0,20	±0,50	±1,20										
	MAS DE 400 A 1000 mm	±0,30	±0,80	±2,00										
	MAS DE 1000 A 2000 mm	±0,50	±1,20	±3,00										

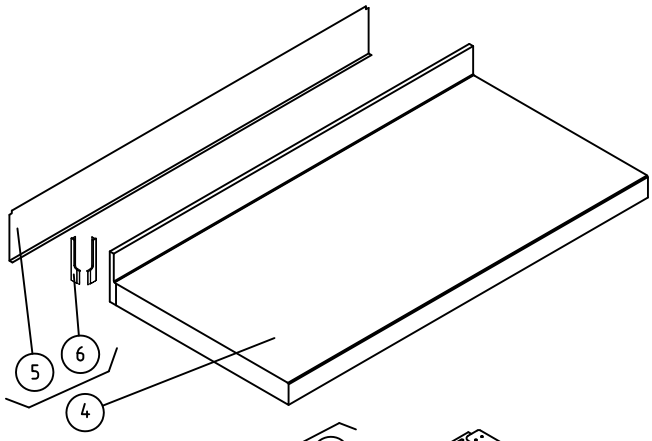

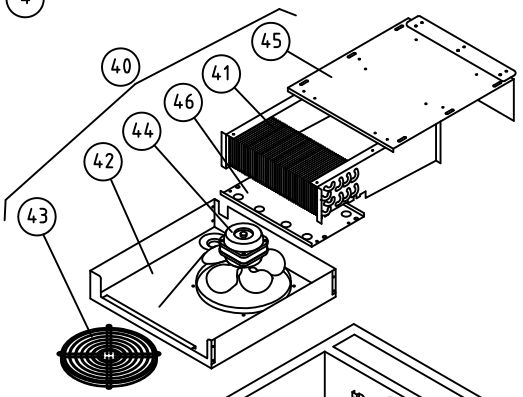

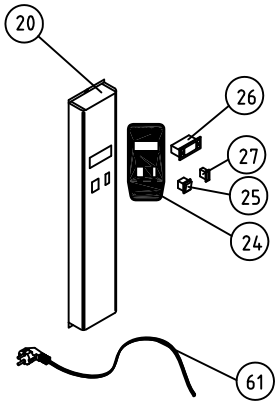

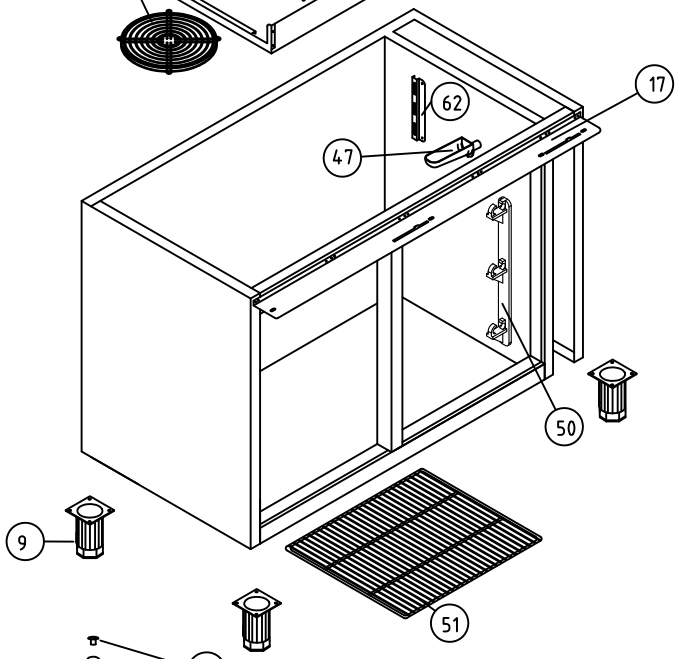

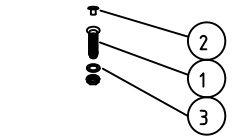

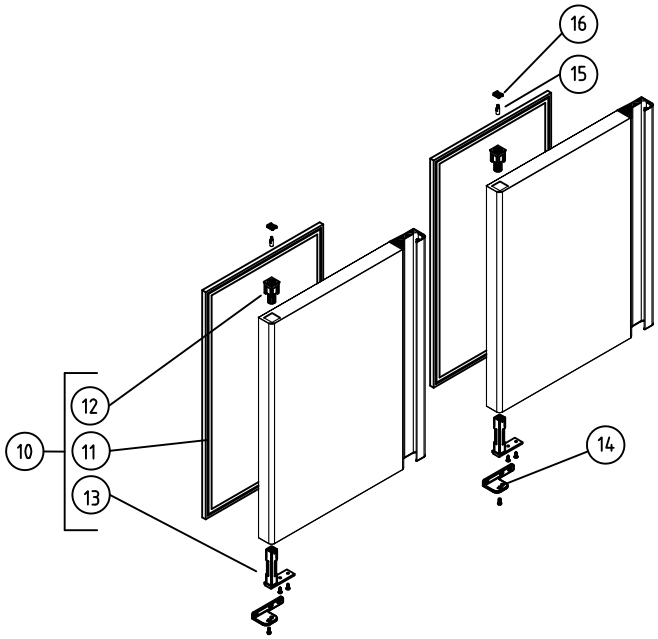

M1 MESAS FRÍAS				COD. PIEZA: 148111101000
COTAS SIN TOLERANCIA DIN 7168-f				SUSTITUYE A: .
				SUSTITUIDO POR: .

Material: MATERIAL ESPESOR

Acabado: ACABADO

	GRADO TOLERANCIA	FINO	MEDIO	GRUESO
ANGULAR	HASTA 10 mm	±1°		±1° 30'
	MAS DE 10 A 50 mm	±30'		±50'
	MAS DE 50 A 120 mm	±20'		±25'
	MAS DE 120 A 400 mm	±10'		±15'
	MAS DE 400 mm	±5'		±10'

	GRADO TOLERANCIA	FINO	MEDIO	GRUESO
LINEAL	HASTA 3 mm	±0,05	±0,10	±0,15
	MAS DE 3 A 6 mm	±0,05	±0,10	±0,20
	MAS DE 6 A 30 mm	±0,10	±0,20	±0,50
	MAS DE 30 A 120 mm	±0,15	±0,30	±0,80
	MAS DE 120 A 400 mm	±0,20	±0,50	±1,20
	MAS DE 400 A 1000 mm	±0,30	±0,80	±2,00
	MAS DE 1000 A 2000 mm	±0,50	±1,20	±3,00

COMÚN A	MODELO	Ud.	MODELO	Ud.	MODELO	Ud.	MODELO	Ud.	MODELO
	MSP-117-R	1							

A4	Nombre	Fecha	FAGOR
Dibujado	A.J.GONZALEZ	Ene-2011	F A G O F R I
Modificado	.	.	
Escala 1:22	RECAMBIOS MSP-117-R		Código máquina: CODIGO

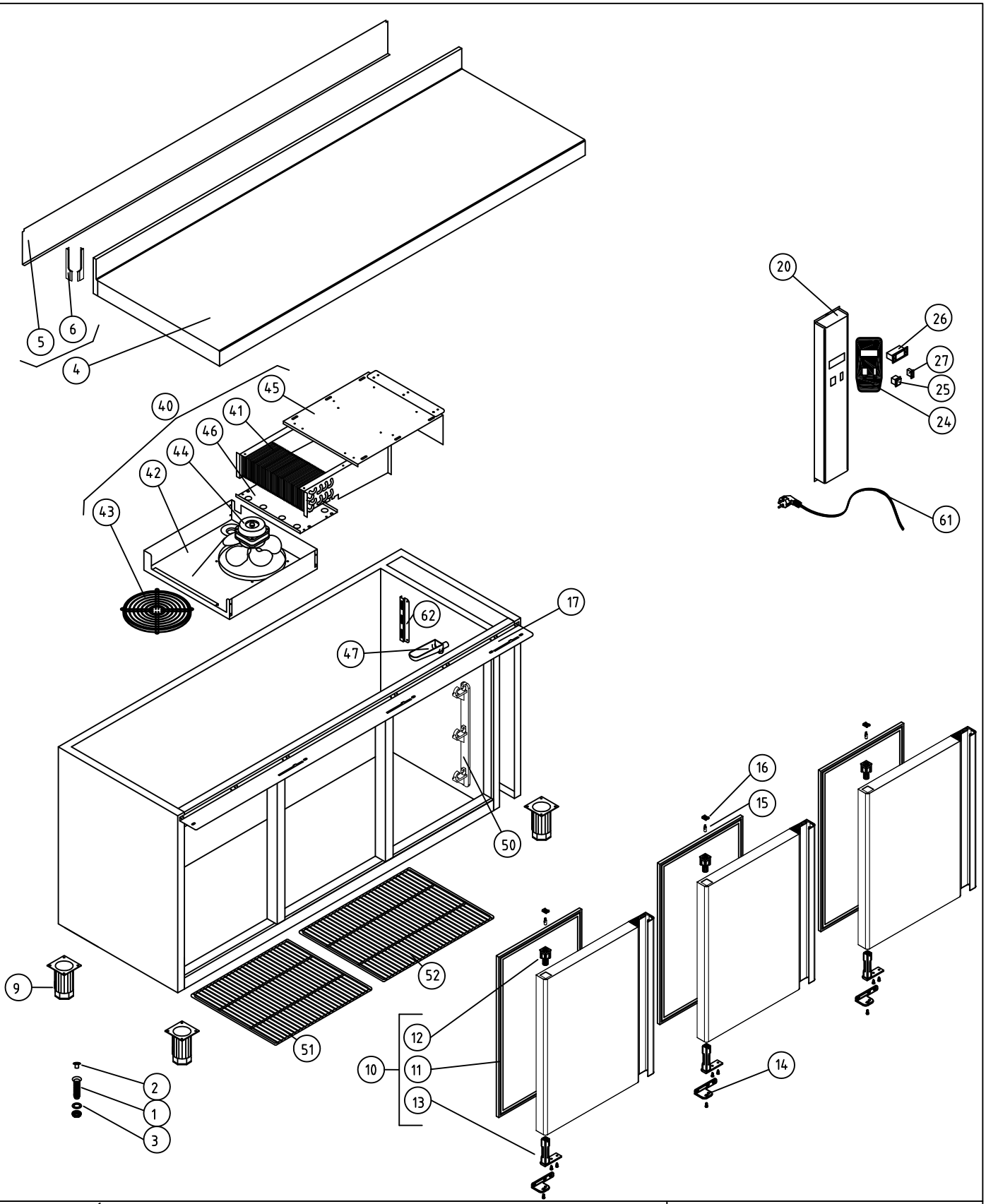

M1 MESAS FRÍAS

COD. PIEZA: 148111201000

COTAS SIN TOLERANCIA DIN 7168-f

	GRADO TOLERANCIA	FINO	MEDIO	GRUESO
ANGULAR	HASTA 10 mm	±1°		±1° 30'
	MAS DE 10 A 50 mm	±30'		±50'
	MAS DE 50 A 120 mm	±20'		±25'
	MAS DE 120 A 400 mm	±10'		±15'
	MAS DE 400 mm	±5'		±10'

	GRADO TOLERANCIA	FINO	MEDIO	GRUESO
LINEAL	HASTA 3 mm	±0,05	±0,10	±0,15
	MAS DE 3 A 6 mm	±0,05	±0,10	±0,20
	MAS DE 6 A 30 mm	±0,10	±0,20	±0,50
	MAS DE 30 A 120 mm	±0,15	±0,30	±0,80
	MAS DE 120 A 400 mm	±0,20	±0,50	±1,20
	MAS DE 400 A 1000 mm	±0,30	±0,80	±2,00
	MAS DE 1000 A 2000 mm	±0,50	±1,20	±3,00

Material: MATERIAL ESPESOR

Acabado: ACABADO

SUSTITUYE A: .

SUSTITUIDO POR: .

COMÚN A	MODELO	Ud.	MODELO	Ud.	MODELO	Ud.	MODELO	Ud.	MODELO
	MSP-169-R	1							

A4	Nombre	Fecha
Dibujado	A.J.GONZALEZ	Ene-2011
Modificado	.	

FAGOR

F A G O F R I

Escala 1:22

RECAMBIOS MSP-169-R

Código máquina: CODIGO

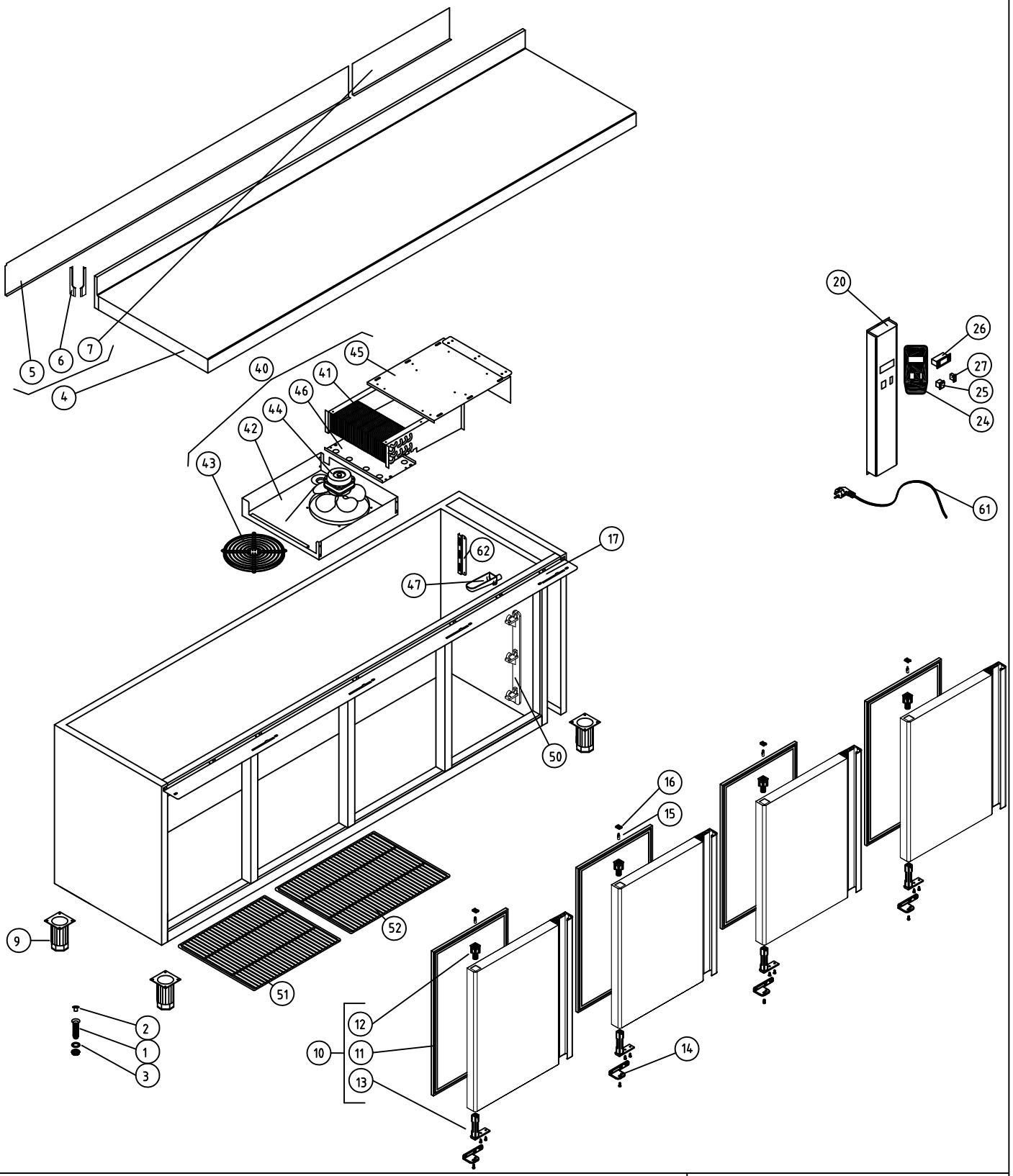

M1 MESAS SNACK

COD. PIEZA: 148111301000

COTAS SIN TOLERANCIA DIN 7168-f

Material:

SUSTITUYE A: .

Acabado:

SUSTITUIDO POR: .

	GRADO TOLERANCIA	FINO	MEDIO	GRUESO
ANGULAR	HASTA 10 mm	±1°		±1° 30'
	MAS DE 10 A 50 mm	±30'		±50'
	MAS DE 50 A 120 mm	±20'		±25'
	MAS DE 120 A 400 mm	±10'		±15'
	MAS DE 400 mm	±5'		±10'

	GRADO TOLERANCIA	FINO	MEDIO	GRUESO
LINEAL	HASTA 3 mm	±0,05	±0,10	±0,15
	MAS DE 3 A 6 mm	±0,05	±0,10	±0,20
	MAS DE 6 A 30 mm	±0,10	±0,20	±0,50
	MAS DE 30 A 120 mm	±0,15	±0,30	±0,80
	MAS DE 120 A 400 mm	±0,20	±0,50	±1,20
	MAS DE 400 A 1000 mm	±0,30	±0,80	±2,00
	MAS DE 1000 A 2000 mm	±0,50	±1,20	±3,00

COMÚN A

MODELO	Ud.	MODELO	Ud.	MODELO	Ud.	MODELO	Ud.	MODELO
MSP-222-R	1							

A4	Nombre	Fecha	
Dibujado	A.J.GONZALEZ	Ene-2011	
Modificado	.	.	
Escala 1:25	RECAMBIOS MSP-222-R		Código máquina:

FAGOR

F A G O F R I

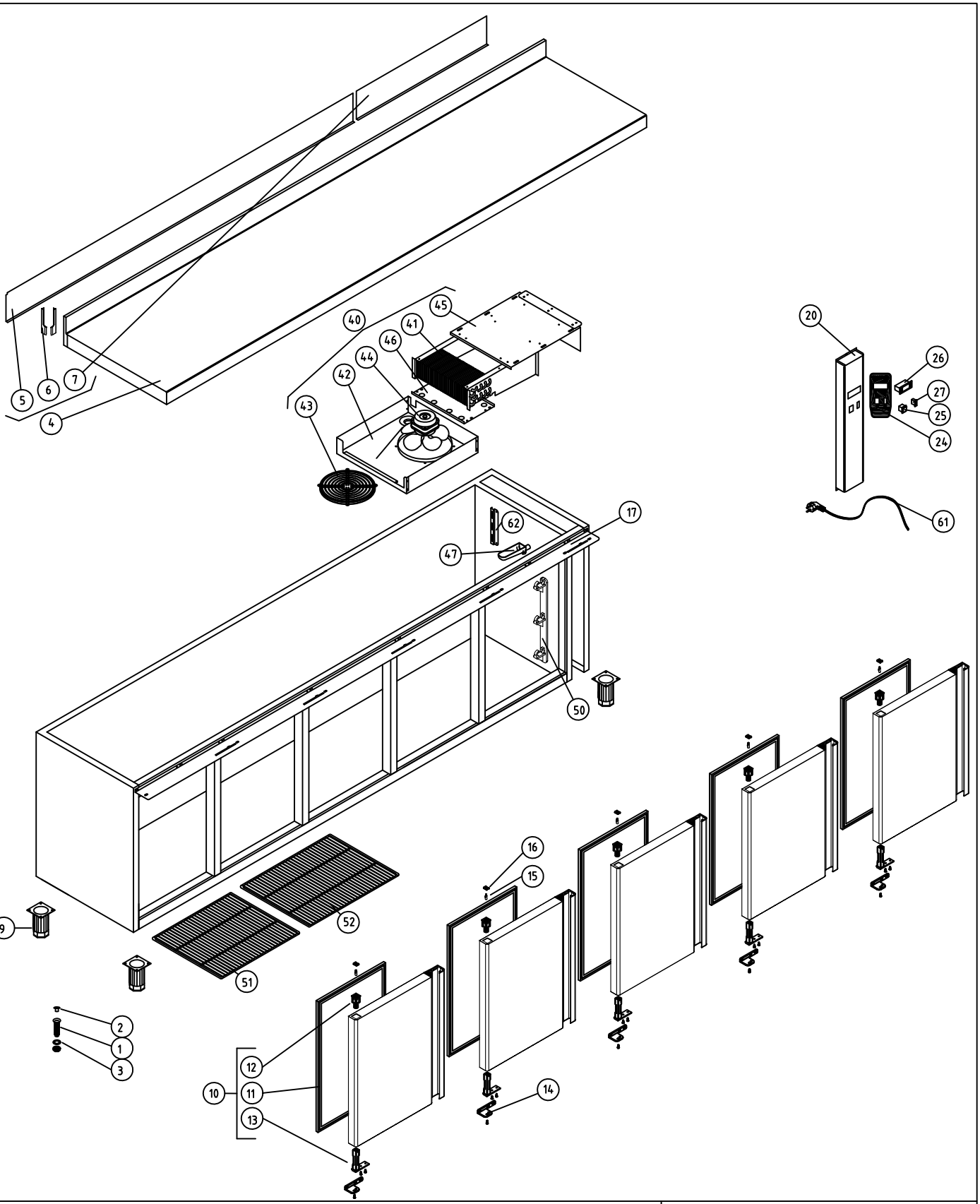

M1 MESAS SNACK

COD. PIEZA: 148111401000

COTAS SIN TOLERANCIA DIN 7168-f

Material:

SUSTITUYE A: .

Acabado:

SUSTITUIDO POR: .

ANGULAR	GRADO TOLERANCIA	FINO	MEDIO	GRUESO
	HASTA 10 mm	±1°		±1° 30'
	MAS DE 10 A 50 mm	±30'		±50'
	MAS DE 50 A 120 mm	±20'		±25'
	MAS DE 120 A 400 mm	±10'		±15'
	MAS DE 400 mm	±5'		±10'

LINEAL	GRADO TOLERANCIA	FINO	MEDIO	GRUESO
	HASTA 3 mm	±0,05	±0,10	±0,15
	MAS DE 3 A 6 mm	±0,05	±0,10	±0,20
	MAS DE 6 A 30 mm	±0,10	±0,20	±0,50
	MAS DE 30 A 120 mm	±0,15	±0,30	±0,80
	MAS DE 120 A 400 mm	±0,20	±0,50	±1,20
	MAS DE 400 A 1000 mm	±0,30	±0,80	±2,00
	MAS DE 1000 A 2000 mm	±0,50	±1,20	±3,00

COMÚN A

MODELO	Ud.	MODELO	Ud.	MODELO	Ud.	MODELO	Ud.	MODELO
MSP-274-R	1							

A4	Nombre	Fecha
Dibujado	A.J.GONZALEZ	:Ene-2011
Modificado	.	.

FAGOR

F A G O F R I

Escala 1:27

RECAMBIOS MSP-274-R

Código máquina: