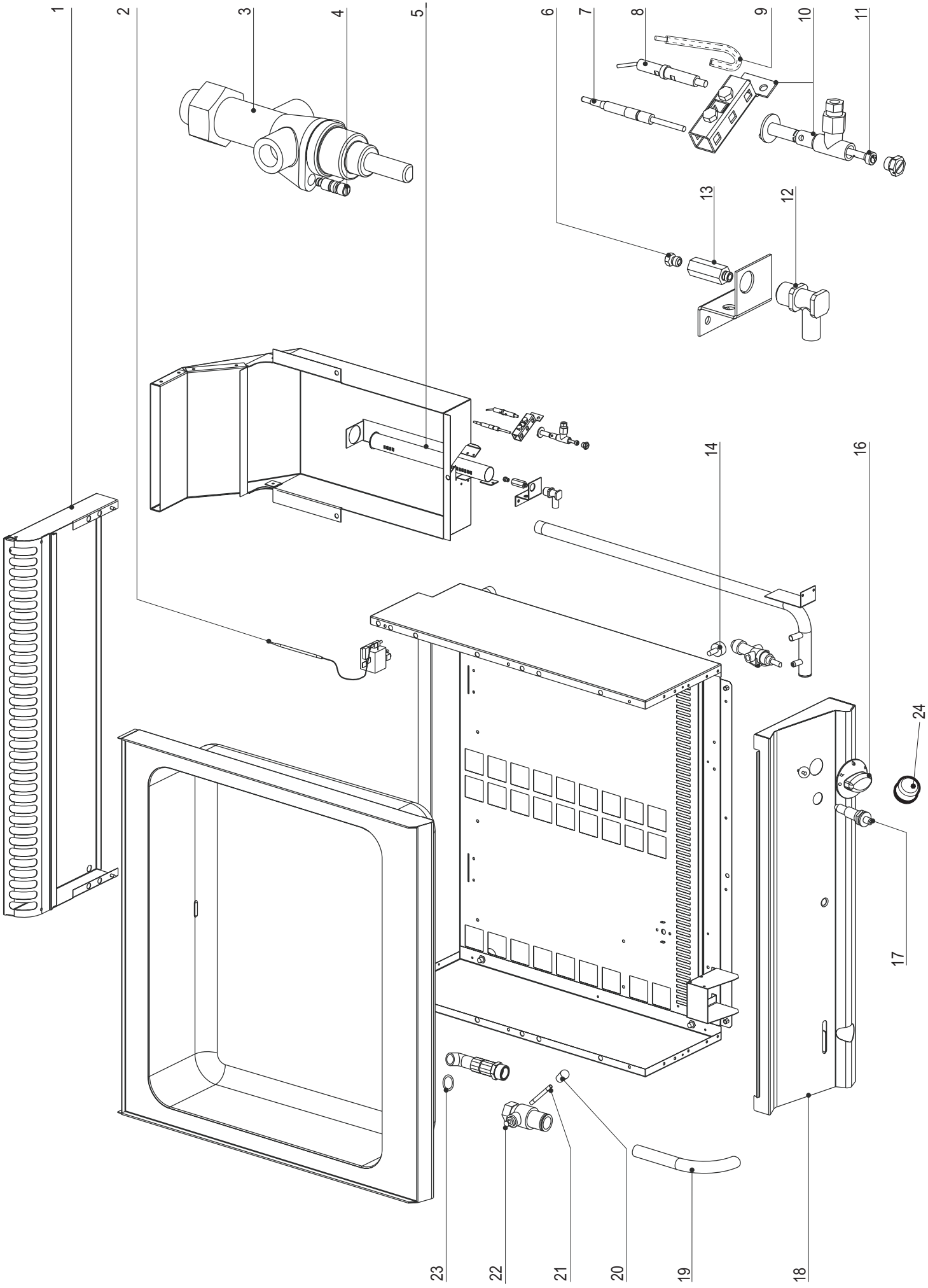
1
2
3
4
5
6
7
8
9
10
11
12
13
14
16
17
18
19
20
21
22
23
24

CODICI RICAMBIO PER FINITO / SPARE PARTS FOR THE FINISHED PRODUCT

Aggiornato al/Updated to 27/11/17

Artic./Item	Descrizione/Description	Modello/Model
613030	**BAGNOMARIA GAS GN1/1** **GN1/1 GAS BAIN-MARIE**	**BM35G7**

Cons./Recom.	Pos./Posit.	Ricambio/Replacement			Prezzo/Price List
	01053000	RC01053000	FIANCO DESTRO TOP L7	RIGHT SIDE PANEL L7	38,51
	01054000	RC01054000	FIANCO SINISTRO TOP L7	LEFT SIDE PANEL L7	38,51
	01685000	RC01685000	CAPPUCCIO IN GOMMA PER PIEZO	GUMMY CAP FOR PIEZO IGNITER	9,71
	01810000	RC01810000	MONTAGGIO VALVOLA SCARICO BM7	OUTLET VALVE ASSEMBLY	76,41
	01900000	RC01900000	ANELLO CAPPUCCIO PIEZO	PIEZO IGNITER NIPPLE RING	8,99
	01	RC01050000	CAMINO 350 L7	FLUE 350 L7	82,32
*	02	RC00427000	TERMOSTATO DI SICUREZZA	SAFETY THERMOSTAT	39,95
	03	RC05001400	RUBINETTO GAS	GAS COCK	79,66
	05	RC00420000	BRUCIATORE	BURNER	73,15
*	07	RC00118000	TERMOCOPPIA M9X1 L600	TERMOCOUPLE	15,56
*	08	RC00120000	CANDELETTA D'ACCENSIONE	SPARK PLUG	13,47
*	09	RC00123000	CAVO PER CANDELETTA	WIRE FOR SPARK PLUG	9,27
*	10	RC00119000	PILOTA ACCENDITORE 3 VIE	PILOT IGNITER	23,17
	12	RC00423000	PORTAUGELLO	NOZZLE HOLDER	8,06
	13	RC00424000	PROLUNGA	EXTENSION	13,68
	14	RC00311000	PIEDINO H=25 MM	FOOT	4,74
	16	RC01887000	MANOPOLA GAS NERA	GAS BLACK KNOB	8,15
	16	RC02074000	MANOPOLA GAS GRIGIA	GREY KNOB	8,79
*	17	RC00128000	ACCENDITORE PIEZO CON DADO	PIEZO IGNITER	16,99
	18	RC01173000	CRUSCOTTO BM35G7	CONTROL PANEL BM35G7	37,11
	19	RC00079000	TUBO DI SCARICO	DRAIN PIPE	20,97
	20	RC00329000	MANOPOLA SCARICO	KNOB	5,41
*	21	RC00336000	LEVA SCARICO	DRAIN LEVER	5,63

L'azienda si riserva il diritto di apportare ulteriori aggiornamenti senza preavviso. / The data may be updated without prior warning

Artic./Item	Descrizione/Description	Modello/Model
613030	**BAGNOMARIA GAS GN1/1** **GN1/1 GAS BAIN-MARIE**	**BM35G7**

Cons./Recom.	Pos./Posit.	Ricambio/Replacement			Prezzo/Price List
	22	RC00080000	RUBINETTO SCARICO	DRAIN COCK FR	54,17
*	23	RC00839000	DISCO TENUTA	SEALING DISK	4,08

L'azienda si riserva il diritto di apportare ulteriori aggiornamenti senza preavviso. / The data may be updated without prior warning