DESPIECE TECNICO

Fry-tops eléctricos
Electric fry-tops
Fry-tops électriques
Elektro griddle-platten
Fry-tops eletricci
Fry-tops elétricos

GAMA 900

Modelos:

FTE9-05
FTE9-10

Marzo 2009 March
Revisado Mayo 2014 May Revised

FAGOR

FAGOR INDUSTRIAL

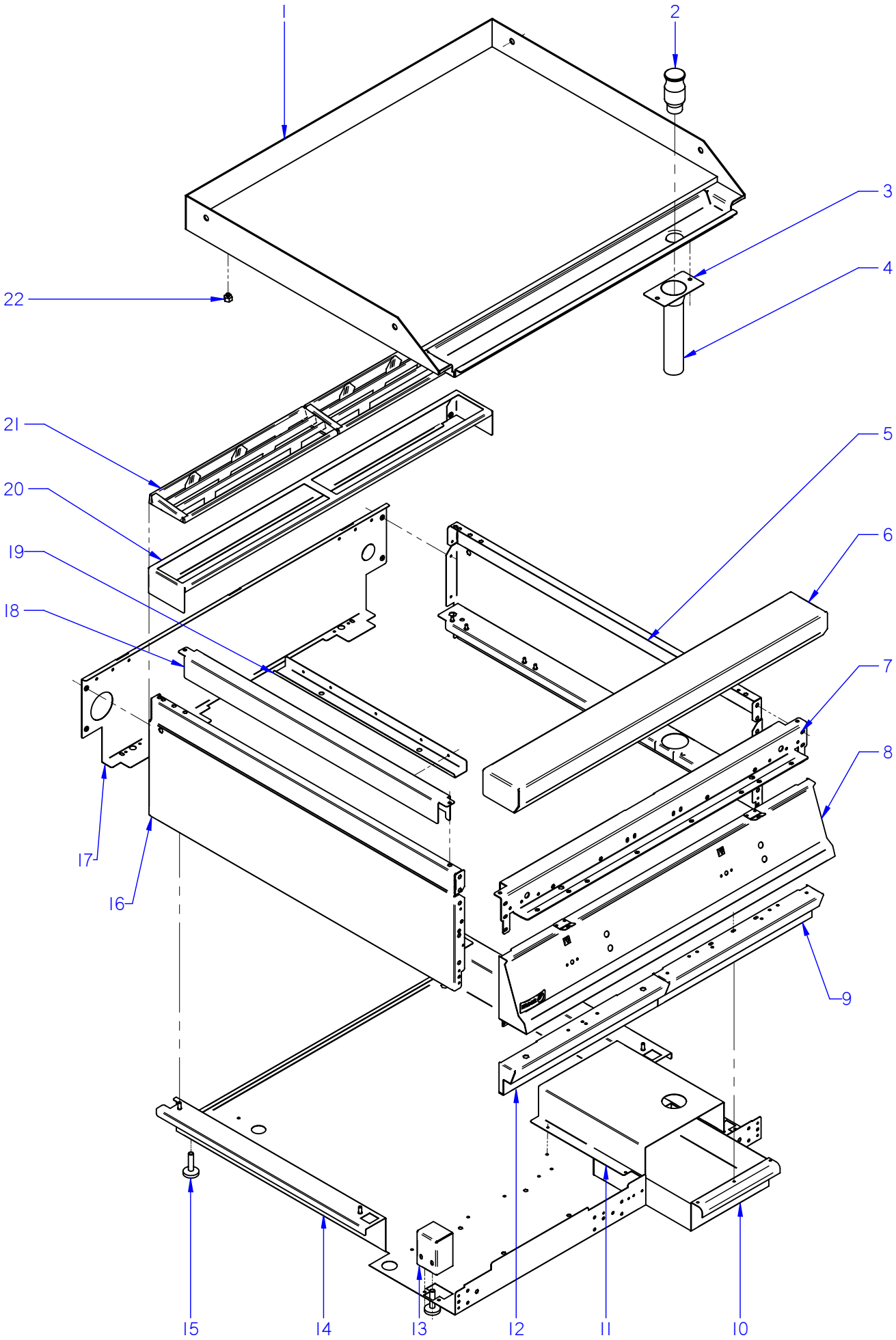

ITEM MARCADO EN COLOR = REPUESTO RECOMENDADO
COLOURED ITEM = RECOMMENDED SPARE PART

N plano	Firma	Fecha	Aparato	MUEBLE	Lamina	
C-2288		2009-03	FRY-TOP FTE9-05 / FTE9-10		1	Fagor Industrial S.Coop. FAGOR Oñate

MOD.	FRY-TOP	ZONA	MUEBLE	PLANO	C-2288

ITEM	CODIGO	DENOMINACION	TEXTO	FTE9-05	FTE9-10						
1	R055401000	PLANCHA FTE9-05 L	PLATE FTE9-05 L	1	_						
1	R055403000	PLANCHA FTE9-05 R	PLATE FTE9-05 R	1	_						
1	R055402000	PLANCHA FTE/C9-05 L	PLATE FTE/C9-05 L	1	_						
1	R055404000	PLANCHA FTE/C9-05 R	PLATE FTE/C9-05 R	1	_						
1	R105401000	PLANCHA FTE9-10 L	PLATE FTE9-10 L	_	1						
1	R105403000	PLANCHA FTE9-10 R	PLATE FTE9-10 R	_	1						
1	R105402000	PLANCHA FTE9-10 L+R	PLATE FTE9-10 L+R	_	1						
1	R105404000	PLANCHA FTE/C9-10 L	PLATE FTE/C9-10 L	_	1						
1	R105406000	PLANCHA FTE/C9-10 R	PLATE FTE/C9-10 R	_	1						
1	R105405000	PLANCHA FTE/C9-10 L+R	PLATE FTE/C9-10 L+R	_	1						
2	R045415000	TAPON DESAGÜE CR-DURO	DRAINAGE CAP CHROME PLATE	1	1						
3	R152607000	SOPORTE TUBO DESAGÜE	DRAINAGE PIPE SUPPORT	1	1						
	Q302022000	ARANDELA 16X6X1.2 A.304	WASHER 16X6X1.2 A.304	2	2						
	Q162040000	TUERCA EXAGONAL M6	HEXAGONAL NUT M6	2	2						
4	R155010000	TUBO DESAGÜE FRY-TOP G-900	DRAINAGE PIPE FRY-TOP G900	1	1						
5	R062810000	PANEL LATERAL DERECHO G9-00	RIGHT SIDE PANEL G900	1	1						
	Q221342000	REMACHE EXAGONAL M5	HEXAGONAL RIVET M5	7	7						
	Q162030000	TUERCA EXAGONAL M5	HEXAGONAL NUT M5	2	2						
	Q221345000	REMACHE EXAGONAL M10	HEXAGONAL RIVET M10	2	2						
	Q419005000	REMACHE 4X8 ALMG3 / ALUMINIO	RIVET 4X8 ALMG3 / ALUMINIUM	2	2						
6	R045416000	ANTERIOR DE MESA 1/2 M	FRONT BENCH 1/2 M	1	_						
6	S105402000	ANTERIOR DE MESA 1 M	FRONT BENCH 1 M	_	1						
	Q152004000	TORN. APLASTADO M5x13 A304	FLAT HEADED SCREW M5x13	2	2						
7	X162680000	ESCUADRA AMARRE ANTER.1/2 M	FRONT FASTENING BRACKET	1	_						
7	U022605000	ESCUADRA AMARRE ANTERI.1M	FRONT FASTENING BRACKET	_	1						
	Q221342000	REMACHE EXAGONAL M5	HEXAGONAL RIVET M5	3	5						
	Q012032000	TORNILLO EXAGONAL M5X15 A304	HEXAGONAL BOLT M5X15 A304	6	6						
8	R052822000	PORTAMANDOS FTE9-05	CONTROL HOLDER FTE9-05	1	_						
8	R102804000	PORTAMANDOS FTE9-10	CONTROL HOLDER FTE9-10	_	1						
	U022836000	ESCUDO FAGOR	FAGOR EMBLEM G700	1	1						
	Q221023000	CLIP SUJECIÓN RÁPIDA Ø5	RAPID CONNECT CLIP Ø5	2	2						

MOD.	FRY-TOP	ZONA	MUEBLE	PLANO	C-2288

ITEM	CODIGO	DENOMINACION	TEXTO	FTE9-05	FTE9-10						
9	H012821000	ASA BANDEJA IZQUIER.-DERECHA	SKIRTING ASA	1	1						
10	R152608000	CAJA RECOGEGRASAS	GREASE COLLECTION TRAY	1	1						
	Q419005000	REMACHE 4x8 ALMG3 / ALUMINIO	RIVET 4X8 ALMG3 / ALUMINIUM	3	3						
11	R592602000	CUBIERTA RECOGEGRASA FTE9-00	GREASE COLLECT. TRAY FTE9-0	1	1						
	Q419005000	REMACHE 4x8 ALMG3 / ALUMINIO	RIVET 4X8 ALMG3 / ALUMINIUM	4	4						
12	R062805000	ZOCALO INFERIOR FRY-TOP	SKIRTING ASA	_	1						
	Q012042000	TORNILLO EXAGONAL M6x15	HEXAGONAL BOLT M6X15	_	2						
13	H012805000	ESCUADRA AMARRE PATA	LEG FASTENING BRACKET	2	2						
	X010503000	CIERRE MUELLE	LOCK SPRING	2	2						
	Q419007000	REMACHE TUBULAR C/V Ø3,2x6	TUBULAR RIVET C/V Ø3.2X6	4	4						
	Q162030000	TUERCA EXAGONAL M5	HEXAGONAL NUT M5	4	4						
	Q262030000	ARANDELA GROW. A5 A304	WASHER GROW. A5 A.304	4	4						
14	R582801000	BASE INFERIOR FTE9-05	LOWER BASE FTE9-05	1	_						
14	R592801000	BASE INFERIOR FTG9-10	LOWER BASE FTG9-10	_	1						
	Q221345000	REMACHE EXAGONAL M10	HEXAGONAL RIVET M10	2	2						
	Q221342000	REMACHE EXAGONAL M5	HEXAGONAL RIVET M5	_	4						
15	Z200107000	PATA REGULABLE	ADJUSTABLE LEG	4	4						
	Q221345000	REMACHE EXAGONAL M10	HEXAGONAL RIVET M10	4	4						
16	R062811000	PANEL LATERA IZQUIERDO G-900	LEFT SIDE PANEL G-900	1	1						
	Q221342000	REMACHE EXAGONAL M5	HEXAGONAL RIVET M5	7	7						
	Q162030000	TUERCA EXAGONAL M5	HEXAGONAL NUT M5	2	2						
	Q221345000	REMACHE EXAGONAL M10	HEXAGONAL RIVET M10	2	2						
	Q419005000	REMACHE 4X8 ALMG3 / ALUMINIO	RIVET 4X8 ALMG3 / ALUMINIUM	2	2						
17	R152811000	PANEL POSTERIOR 1/2M	REAR PANEL 1/2M	1	_						ELIMINADO 01.09.09
17	H012824000	PANEL POSTERIOR 1/2M	REAR PANEL 1/2M	1	_						INTRODUCIDO 01.09.09
17	R162813000	PANEL POSTERIOR 1M	REAR PANEL 1M	_	1						ELIMINADO 01.09.09
17	H022809000	PANEL POSTERIOR 1M	REAR PANEL 1M	_	1						INTRODUCIDO 01.09.09
	Q419005000	REMACHE 4x8 ALMG3 / ALUMINIO	RIVET 4X8 ALMG3 / ALUMINIUM	4	4						
	X010503000	CIERRE MUELLE	LOCK SPRING	2	2						
18	R152807000	LATERAL DE MESA	BENCH SIDE	2	2						
	Q012032000	TORNILLO EXAGONAL M5X15 A304	HEXAGONAL BOLT M5X15 A304	6	6						

MOD.	FRY-TOP	ZONA	MUEBLE	PLANO	C-2288

ITEM	CODIGO	DENOMINACION	TEXTO	FTE9-05	FTE9-10						
19	R152601000	TIRANTE LATERAL	SIDE TIE ROD	2	2						
	Q419005000	REMACHE 4X8 ALMG3 / ALUMINIO	RIVET 4X8 ALMG3 / ALUMINIUM	6	6						
20	R205438000	SOPORTE EMBELLECEDOR 1/2M	1/2M TRIM SUPPORT	1	_						
20	R205439000	SOPORTE EMBELLECEDOR 1M	TRIM SUPPORT 1M	_	1						
	Q419005000	REMACHE 4X8 ALMG3 / ALUMINIO	RIVET 4X8 ALMG3 / ALUMINIUM	2	2						
21	R205425000	EMBELLECEDOR ESMALTE	ENAMEL TRIM	1	2						
22	R615412000	APOYO LATERAL	SIDE SUPPORT	6	6						

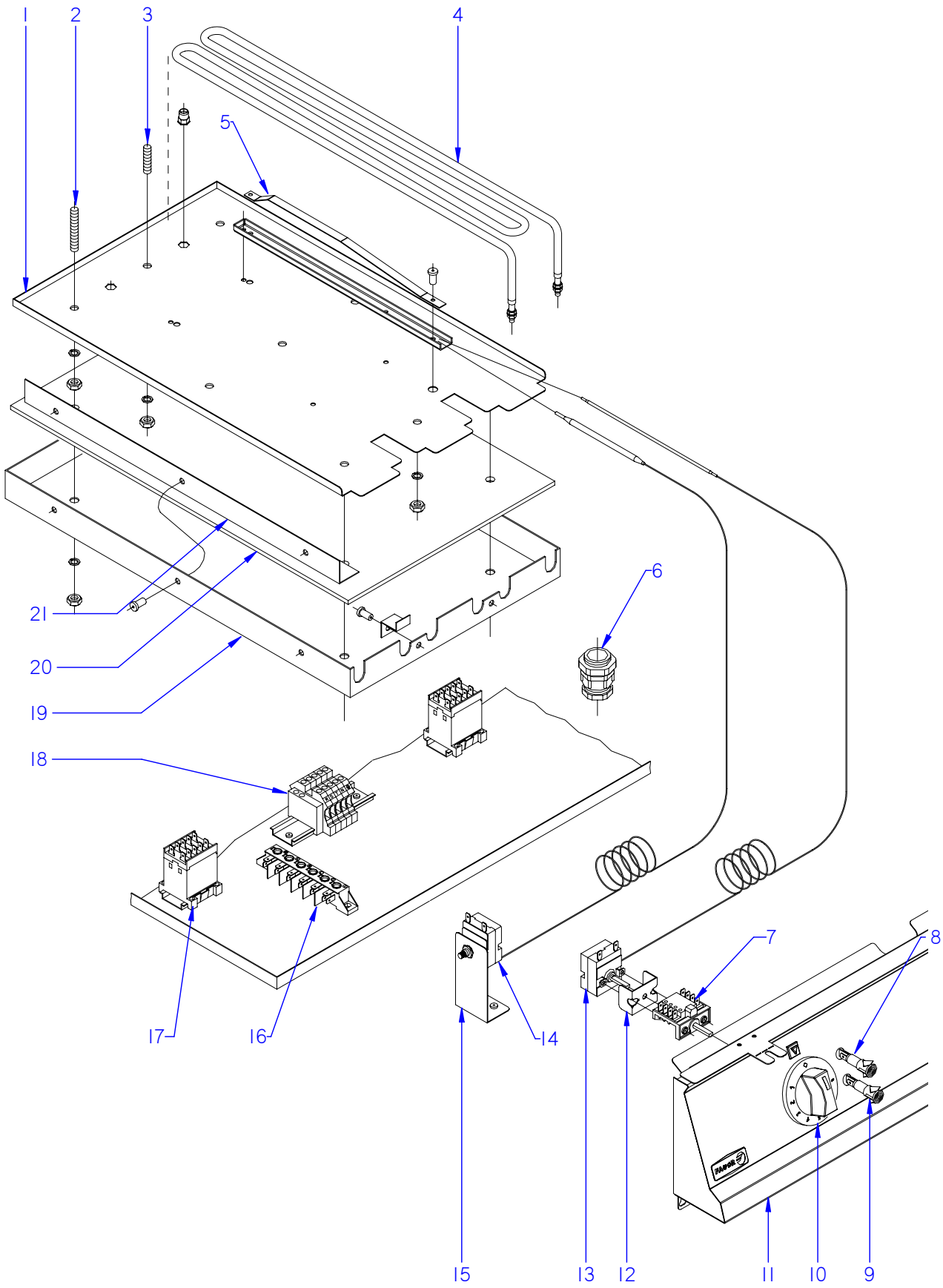

ITEM MARCADO EN COLOR = REPUESTO RECOMENDADO
COLOURED ITEM = RECOMMENDED SPARE PART

N plano	Firma	Fecha	Aparato	CONJUNTO FUNCIONAL	Lamina	
C-2289		2009-03	FRY-TOP FTE9-05 / FTE9-10		2	Fagor Industrial S.Coop. FAGOR Onate

MOD.	FRY-TOP	ZONA	CONJUNTO FUNCIONAL	PLANO	C-2289

ITEM	CODIGO	DENOMINACION	TEXTO	FTE9-05	FTE9-10						NOTAS
1	R582601000	AMARRE RESISTENCIAS	RESISTOR FASTENING FTE9-05	1	_						
1	R592601000	AMARRE RESISTENCIAS	RESISTOR FASTENING FTE9-10	_	2						
	Q162050000	TUERCA EXAGONAL M8x1 INOX.	HEXAGONAL BOLT M8	9	18						
	Q221343000	REMACHE EXAGONAL M6	HEXAGONAL RIVET M6	2	4						
2	Q131557000	VARILLA ROSCADA M8X50	THREADED ROD M8X50	4	8						
3	Q131555000	VARILLA ROSCADA M8x30	THREADED ROD M8X30	5	10						
4	R573010000	RESISTENCIA FTE9-10	RESISTOR FTE9-10	3	6						
5	R592634000	SOPORTE BULBO FTE9-10	BULB SUPPORT FTE9-10	1	2						
S/Nº	R592631000	BASE SOPORTE BULBO FTE9-10	BASE BULB SUPPORT FTE9-10	1	2						
6	R013022000	PRENSA ESTOPAS	STUFFING BOX	1	_						
6	R023013000	PRENSA ESTOPAS PG-21	STUFFING BOX PG-21	_	1						
7	X163007000	CONMUTADOR ACOPLE TERMOS	THERMOSTAT CONNECT SWITC	1	2						
8	R693055000	PILOTO VERDE 41227000C7	GREEN PILOT 41227000C7	1	2						ELIMINADO 01.02.13
8	12047390	PILOTO VERDE 230V AC 8KW 16MM	GREEN PILOT 230V AC 8KW 16M	1	2						INTRODUCIDO 01.02.13
9	R693056000	PILOTO AMBAR 41227000A4	AMBER PILOT 41227000A4	1	2						ELIMINADO 01.02.13
9	12024669	PILOTO AMBAR Ø18	AMBER PILOT Ø18	1	2						INTRODUCIDO 01.02.13
10	U173005000	MANDO MONTADO Ø6	CONTROL BUTTON Ø6	1	2						
11	R052822000	PORTAMANDOS FTE9-05	CONTROL HOLDER FTE9-05	1	_						
11	R062822000	PORTAMANDOS FTE9-10	CONTROL HOLDER FTE9-10	_	1						
12	X313001000	U SOPORTE TERMOSTATO	THERMOSTAT U SUPPORT	1	2						
13	X153000000	TERMOSTATO 50-310 C	THERMOSTAT 50-310 C	1	2						
	Q151320000	TOR. ALOMADO M4X6 H.ZINCADO	CURVED SCREW M4X6 H. ZINC	2	4						
14	R612103000	TERMOSTATO LIMITADOR	THERMOSTAT LIMITER	1	2						
15	R572607000	SOPORTE LIMITADOR	LIMITER SUPPORT	1	2						
	Q419005000	REMACHE 4X8 ALMG3 / ALUMINIO	RIVET 4X8 ALMG3 / ALUMINIUM	2	4						
16	R253044000	REGLETA AUXILIAR FV-122	AUXILIARY TERMINAL STRIP FV-	1	2						
	Q152004000	TORNIL. APLASTADO M5X13 A 304	FLAT HEADED SCREW M5x13	2	4						
17	Z213007000	CONTACTOR 230 V. 50-60 HZ	CONTACTOR 230 V. 50-60 HZ	1	2						
	Z123018000	GUIA CONTACTOR L-55	CONTACTOR GUIDE L-55	1	2						
	Q419005000	REMACHE 4X8 ALMG3 / ALUMINIO	RIVET 4X8 ALMG3 / ALUMINIUM	2	4						

MOD.	FRY-TOP	ZONA	CONJUNTO FUNCIONAL	PLANO	C-2289

ITEM	CODIGO	DENOMINACION	TEXTO	FTE9-05	FTE9-10						NOTAS
18	Z683069000	BORNA 16	TERMINALS 16	_	3						
	Z683097000	BORNA PASO WDU16 10204,8	THROUGH TERMINAL WDU16 10	_	1						
	Z683070000	BORNA A TIERRA WEIDMULLER	TERMINAL TIER WEIDMULLER	_	1						
	Z683096000	TOPE FINAL WEW35 10590.0	END STOP WEW35 10590.0	_	1						
	Z683068000	SEÑALIZ.DEK-6WEIDMULLER	SIGNS DEK-6WEIDMULLER	1	1						
19	R582600000	CUBIERTA RESISTENC. FTE9-05	RESISTOR COVER FTE9-05	1	_						
19	R592600000	CUBIERTA RESISTENC. FTE9-10	RESISTOR COVER FTE9-10	_	2						
	Q162050000	TUERCA EXAGONAL M8x1 INOX.	HEXAGONAL BOLT M8x1 INOX.	4	8						
	Q221342000	REMACHE EXAGONAL M5	HEXAGONAL RIVET M5	2	2						
	Q262050000	ARANDELA GROW. A8 A.304	WASHER GROW. A8 A.304	9	18						
	Q419005000	REMACHE 4X8 ALMG3 / ALUMINIO	RIVET 4X8 ALMG3 / ALUMINIUM	2	4						
20	R592603000	AISLANTE DE RESISTENCIAS	RESISTOR INSULATION	1	2						
21	R572601000	FIJACION LATERAL	SIDE FASTENING FTE9-00	2	4						
	Q419005000	REMACHE 4X8 ALMG3 / ALUMINIO	RIVET 4X8 ALMG3 / ALUMINIUM	6	12						

MOD.	FRY-TOP	ZONA	VARIOS	PLANO	

ITEM	CODIGO	DENOMINACION	TEXTO	FTE9-05	FTE9-10						NOTAS
	R056501000	FOLLETO DE INSTRUCCIONES	INSTRUCTION LEAFLET FTE 700	1	1						
	R636500000	RASQUETA MARTOR	MARTOR SCRAPER	1	1						SOLO CROMO DURO
	R563000000	ESQUEMA TEORICO ADHESIVO	THEOR. DIAGRAM LABEL	1	1						ELIMINADO 01.12.11
	J153003000	ESQUEMA TEORICO	THEOR. DIAGRAM LABEL	1	_						INTRODUCIDO 01.12.11
	J153004000	ESQUEMA TEORICO	THEOR. DIAGRAM LABEL	_	1						INTRODUCIDO 01.12.11
	R573005000	ESQUEMA MONTAJE	ASSEMBLY DIAGRAM	1	1						
	R223000000	CABLEADO PORTAMANDOS FTE	CONTROL HOLDER WIRING FTE	1	2						ELIMINADO 01.12.11
	R223006000	CABLEADO MANDO BME 910, FTE	CONTROL HOLDER WIRING	1	2						INTRODUCIDO 01.12.11
	R223003000	CABLEADO CONT. RESISTENCIAS	CONNECT. WIRING RESISTORS	1	2						
	R223002000	CABLEADO REGLETA CONTACT.	CONTACTOR CONTROL WIRING	1	2						
	R573003000	CABLE LIMITADOR	LIMITER CABLE	1	2						
	R573002000	CABLEADO REGLETA BORNAS	TERMINAL STRIP WIRING	_	2						
	X183008000	CABLEADO REGLETA CONTACT.	CONTACTOR CONTROL WIRING	_	2						
	12046142	CABLE. TENSOR PORTAMANDOS	WIRING TENSOR PORTAMAND.	_	1						INTRODUCIDO 01,10,12

MOD.	FRY-TOP	ZONA	REPUESTOS RECOMENDADOS RECOMMENDED SPARE PART	PLANO	

ITEM	CODIGO	DENOMINACION	TEXTO	FTE9-05	FTE9-10						NOTAS
4	R573010000	RESISTENCIA FTE9-10	RESISTOR FTE9-10	3	6						C-2289
5	R592634000	SOPORTE BULBO FTE9-10	BULB SUPPORT FTE9-10	1	2						C-2289
S/Nº	R592631000	BASE SOPORTE BULBO FTE9-10	BASE BULB SUPPORT FTE9-10	1	2						C-2289
7	X163007000	CONMUTADOR ACOPLE TERMOS	THERMOSTAT CONNECT SWITC	1	2						C-2289
8	12047390	PILOTO VERDE 230V AC 8KW 16MM	GREEN PILOT 230V AC 8KW 16M	1	2						C-2289
9	12024669	PILOTO AMBAR Ø18	AMBER PILOT Ø18	1	2						C-2289
13	X153000000	TERMOSTATO 50-310 C	THERMOSTAT 50-310 C	1	2						C-2289
14	R612103000	TERMOSTATO LIMITADOR	THERMOSTAT LIMITER	1	2						C-2289
17	Z213007000	CONTACTOR 230 V. 50-60 HZ	CONTACTOR 230 V. 50-60 HZ	1	2						C-2289

FTE-905 FTE-705

NOTAS

- Las inscripciones resistirán sin modificación apreciable el frotamiento durante 15 seg. de un algodón impregnado en gasolina.

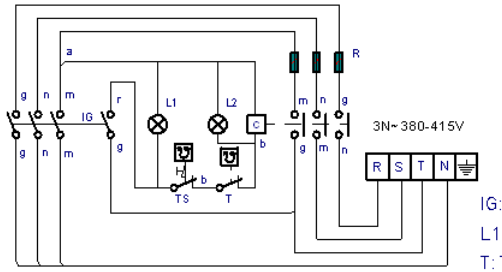

IG: Interruptor general
L1: Lámpara funcionamiento
T: Termostato regulable (50-310°C)
L2: Lámpara calentamiento
C: Contactor de calentamiento
R: Resistencias
TS: Termostato seguridad (400°C)

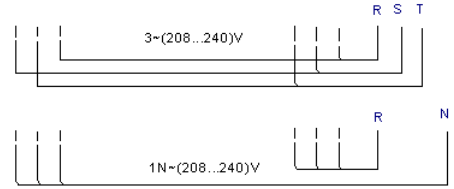

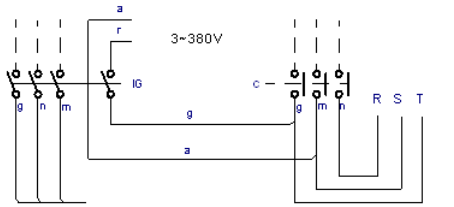

r = rojo-red-rouge
m = marron-brown-marron
g = gris-grey-gris
n = negro-black-noir
a = azul-blue-bleu
b = blanco-white-blanc
vi = violeta-violette-violet
am/ve = amarillo/verde
yellow/green
jaune/vert

	Esquema teorico adhesivo			R-563000		
Nº	Pieza	Cant.	Material	N° Clasificacion	Acabado	
Nº	Modificacion		Propuesta de	Fecha	Tolerancias generales	
①	Introducir TS		Maillo	95-6-14	≤5±	50–100± :
②	Introducir FTE-705		Etxeberria	1-7-97	5–25± :	≥100±
③	Introducir G-700		Etxeberria	8-7-97	25–50± :	∝±

	Firma	Fecha
Dibujado	JON	95-5-23
Proyectado		
Comprobado		

FAGOR

Fagor Industrial,Koop.Elk, Mugatua

Mecanizado superficial

Escala

FRY-TOP

Plano hau ez daiteke erabili ez berrizta gure baimenik gabe

Plano numero
HB-14936 -3

Sustituye al N°

Sustituido por

BME 910, BME 710, BME 710 EA
FTE, FE 6 05, CMF 6-05

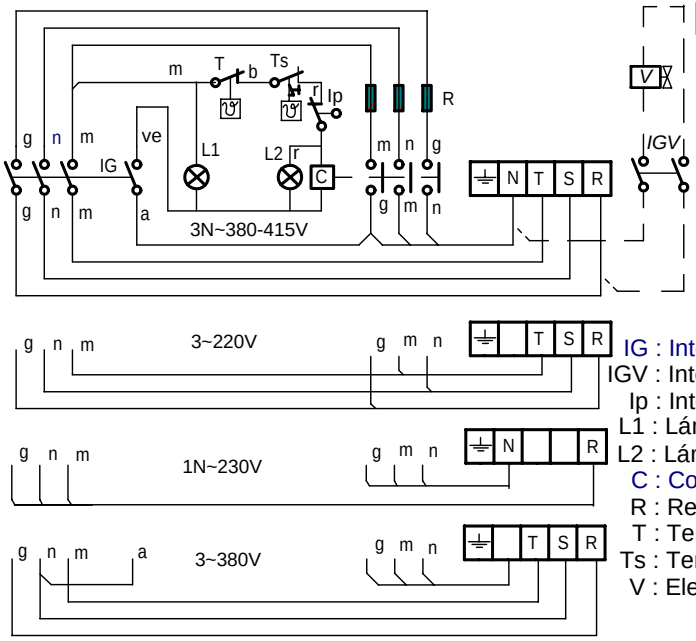

r = rojo / red
m = marron / brown
g = gris / grey
n = negro / black
a = azul / blue
b = blanco / white
ve = verde / Green
am/ve = amarillo-verde / Yellow-green

IG : Interruptor general / Main switch
IGV : Interruptor de Llenado / Switch electrovalvula water (Mod. EA)
Ip : Interruptor de seguridad / Security switch (Mod. FE)
L1 : Lámpara funcionamiento / Operating lamp
L2 : Lámpara calentamiento / Heating Lamp
C : Contactor de calentamiento / heating contactor
R : Resistencia de Calentamiento / Resistance heating
T : Termostato / termostat
Ts : Termostato de seguridad / Hi-limit termostat
V : Electrovalvua Agua / Water ElectroValve (mod. EA)

12002086

-	Esquema teorico FE 605, FTE, CMF 605, BM 710, BM 910			**J153003000**	
Zk./Nº	Pieza	Cant.	Materiala/Material	Klas. zk/Nº Clas.	Gainazal akabera/Tratamiento
Zk./Nº	Aldaketa/Modificaciones		Nork proposatua/Propuesta de	Data/Fecha	Perdoi orokorrak Tolerancias generales
-	-		-	-	
-	-		-	-	< 5 ± 0.2 / 5 ÷ 25 ± 0.4 / 25 ÷ 50 ± 0.6 / 50 ÷ 100 ± 0.8 / >100 ± 1 / α ± 1º
-	-		-	-	
-	-		-	-	
-	-		-	-	

	Sinadura/Firma	Data/Fecha		Gainazal perdoia Mecanizado superficial
Marraztua/Dibujado	**M.Maillo**	**2011-10-23**	FAGOR Fagor Industrial,Koop.Elk, Mugatua	—
Proiektatua/Proyectado	**M.Maillo**	**2011-10-23**		
Egiaztatua/Comprobado	I.Alberdi	**2011-10-23**		
Eskala/Escala	**COOKING**			Plano Zk./Plano Nº *HB-80489*
				- Zk. ord. du
	Plano hau ezin daiteke erabili, ez berriztatu, gure baimenik gabe.			- Zk.gaitik ord.

FE 610, FTE 710, FTE 910

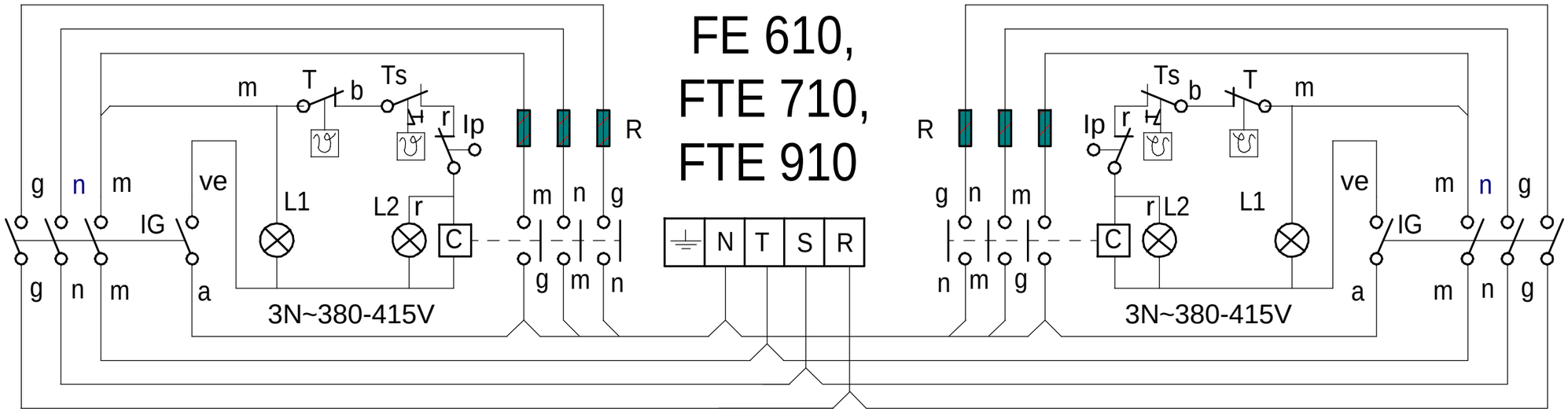

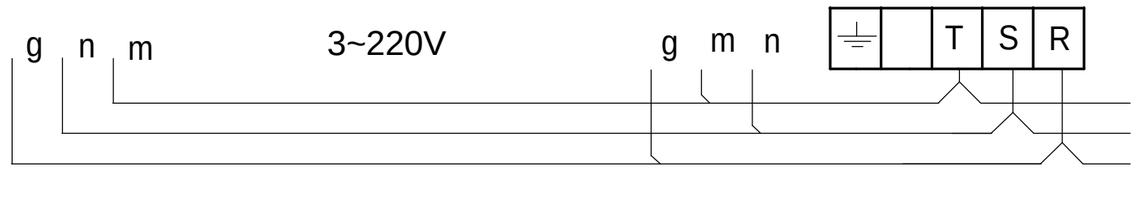



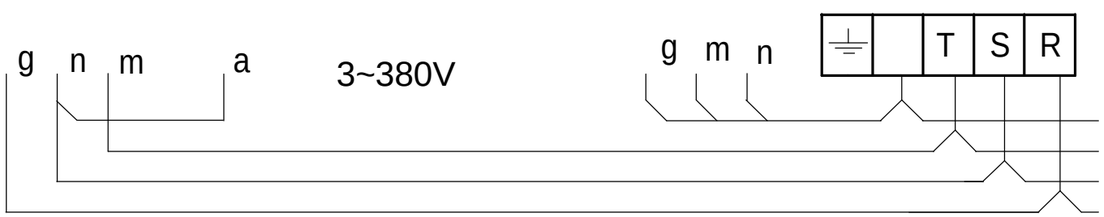

r = rojo / red
m = marron / brown
g = gris / grey
n = negro / black
a = azul / blue
b = blanco / white
ve = verde / Green
am/ve = amarillo-verde / Yellow-green

J153004000

IG : Interruptor general / Main switch
Ip : Interruptor de seguridad / Security switch (Mod. FE)
L1 : Lámpara funcionamiento / Operating lamp
L2 : Lámpara calentamiento / Heating Lamp
C : Contactor de calentamiento / heating contactor
R : Resistencia de Calentamiento / Resistance heating
T : Termostato / termostat
Ts : Termostato de seguridad / Hi-limit termostat

-	Esquema teorico: FE610, FTE 710, 910	-	-	J153004000	-
Zk./Nº	Pieza	Cant.	Materiala/Material	Klas. zk/Nº Clas.	Gainazal akabera/Tratamiento
Zk./Nº	Aldaketa/Modificaciones		Nork proposatua/Propuesta de	Data/Fecha	Perdoi orokorrak / Tolerancias generales
-	-		-	-	
-	-		-	-	< 5 ± 0.2 / 50 ÷ 100 ± 0.8
-	-		-	-	5 ÷ 25 ± 0.4 / >100 ± 1
-	-		-	-	25 ÷ 50 ± 0.6 / α ± 1
-	-		-	-	

	Sinadura/Firma	Data/Fecha
Marraztua/Dibujado	e.carrascal	2008-10-23
Proiektatua/Proyectado	e.carrascal	2008-10-23
Egiaztatua/Comprobado	I.Alberdi	2008-10-23

FAGOR
Fagor Industrial,Koop.Elk, Mugatua

Gainazal perdoia / Mecanizado superficial: —

Eskala/Escala: -

COOKING

Plano Zk./Plano Nº: **HC-81118**

- Zk. ord. du
- Zk.gaitik ord.

Plano hau ezin daiteke erabili, ez berriztatu, gure baimenik gabe.

FTE-710 Resistencias 1500W 230V R-893000
FTE-910 Resistencias 2000W 230V R-573000

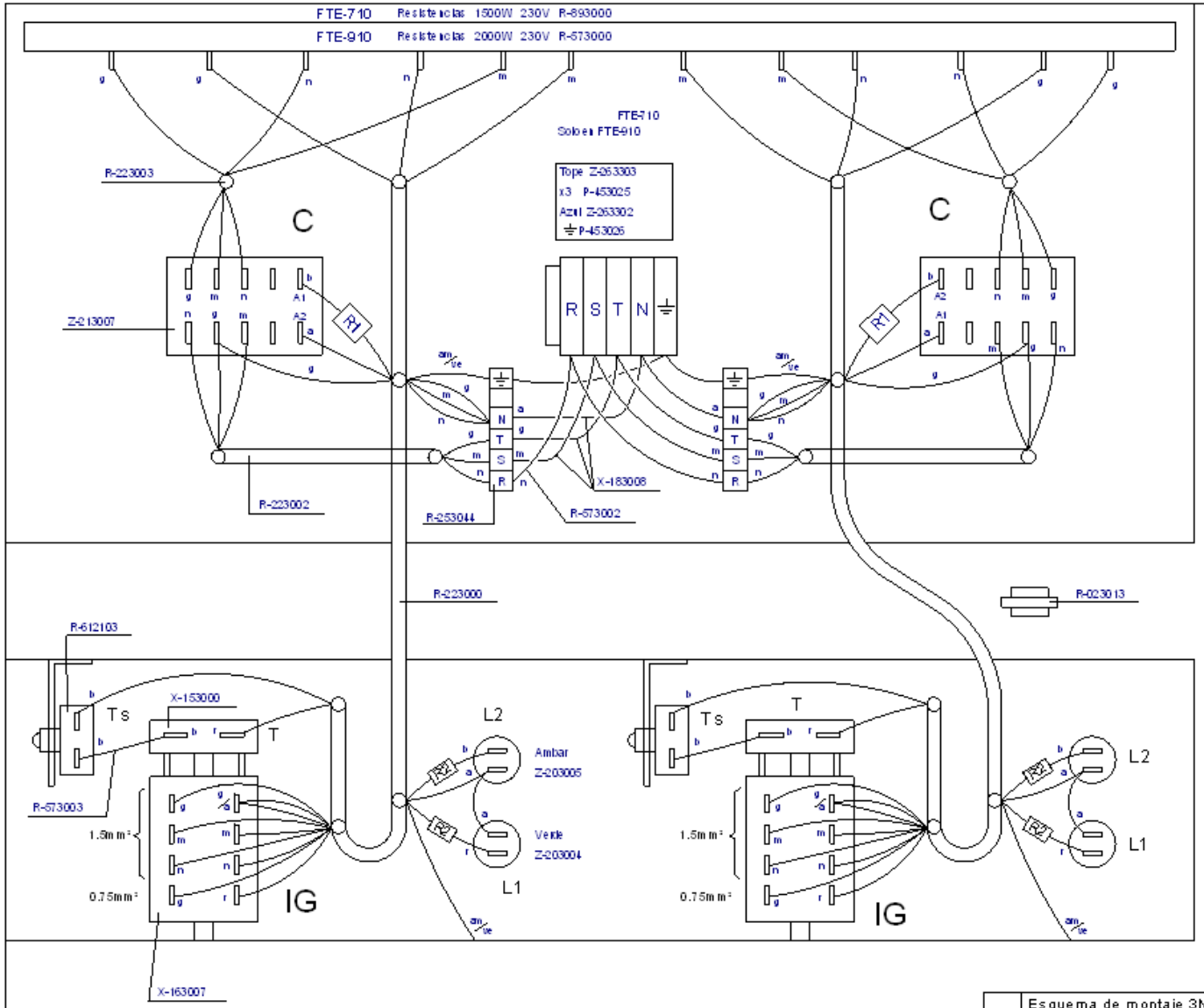

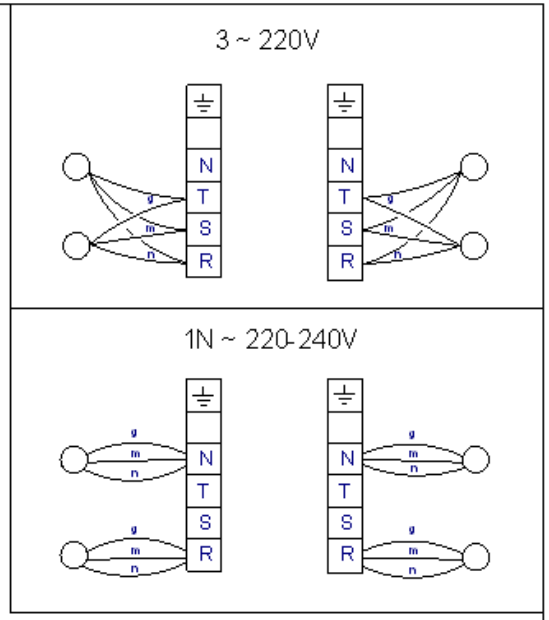

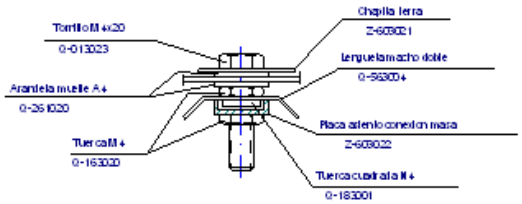

Esquema Adhesivo		
FTE-710	FTE-910	R-573001
FTE-705	FTE-905	R-563000

VERSION SIN NEUTRO

R2 U-603072 R-150KOhm 1/4W

R1 U-603073 R-8K2Ohm 6W

En IG, el cable azul (0,75mm2) dejarse suelto (Separado del cable Gris 1,5mm2)

En C unir el cable azul con el marron en (R-223002)

	Esquema de montaje 3N ~ 380V			R-573005	
N°	Pieza	Cant.	Material	N° Clasificación	Acabado
N°	Modificación		Propuesta de	Fecha	Tolerancias generales
1	Introducir G-700		Maillo	14/7/97	<3± 50-100± : 3-25± : >100± 25-50± : <X±

	Firma	Fecha
Dibujado	JO N	95-9-25
Proyectado		
Comprobado		
Escala		

FAGOR

Fagor Industrial,Koop.Elk., Mogarta

Mecanizado superficial

FRY-TOP ELECTRICO

Plano número HC-71229 -1

Sustituye al N°

Sustituido por

Plano nuevo debe realizarse en el embalaje inmediatamente