DESPIECES DEL SERVICIO TECNICO

Vitrinas Centrales Refrigeradas
Vitrines Réfrigérées Centraux
Refrigerated Display Cases
Kühlvitrinen
Vetrine Espositive Centrali

VC-I / VC-M

FEBRERO 2002

FAGOR

Fagor Industrial

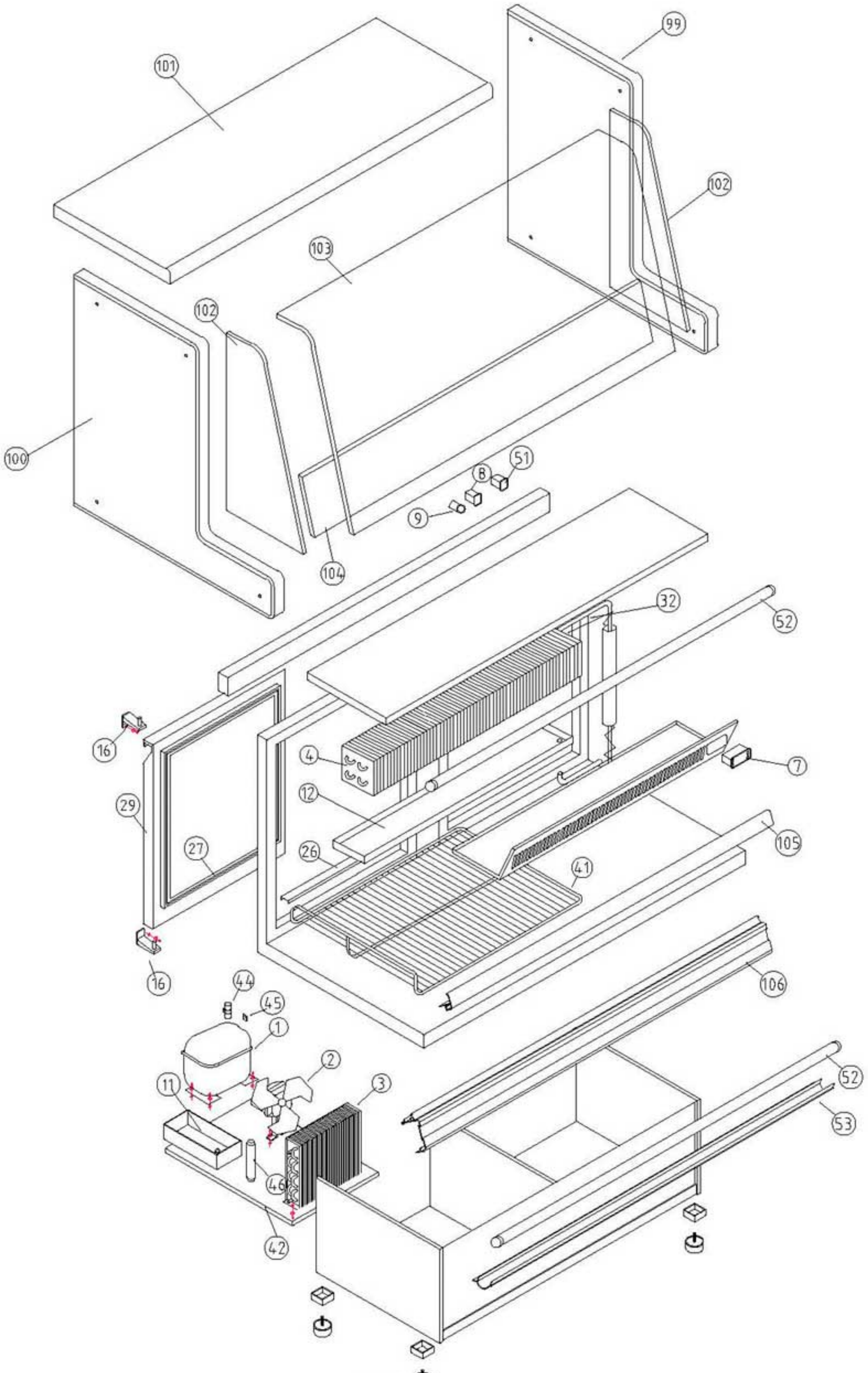

COMÚN A

VC - Vitrinas Centrales Cerradas Refrigeración

	Firma	Fecha
Dibujado	M. Mellado	4-8-97
Proyectado		
Comprobado		

DESPIECE VITRINAS REFRIGERACION

Código DSP0121

FAGOR

FAGOFRI S.A.

PLANO DESPIECE

FAGOR
FAGOFRI SA

	FAGOFRI Código	MATERIAL	MODELO VC-14-I	VC-14-M	VC-20-I	VC-20-M
			1	1	1	1
1	6001700007	Compresor, Danfoss SC-12-G	1	1	1	1
2	6001506002	Ventilador unidad condensadora, 10 w con pala y pata	1	1	1	1
3	6001911003	Condensador, 9x3 derecha techo	1	1	1	1
4	6001901008	Evaporador , V 6T 3R 1150A 10/20S 12T	1	1	1	1
7	6001507045	Control digital refrigeración, CAREL IR32SE0000 con sonda y transformador	1	1	1	1
7	6001507046	Control digital refrigeración, CAREL PJ32SOPOOK con sondas	1	1	1	1
7	6001507039	Control digital refrigeración, ELIWELL EWDC 112 con sonda	1	1	1	1
7	6001507002	Control digital refrigeración, ELIWELL EWPC 961 N con sonda y transformador	1	1	1	1
8	6001507003	Interruptor general on / off, BIPOLAR N/ABMAR 220 V. IB4-3106	1	1	1	1
9	6001507005	Piloto funcionamiento compresor, L-312 Ø13 mm 220 V AMBAR	1	1	1	1
11	6000202204	Bandeja evaporación automática, Plastico inyectado	1	1	1	1
12	6009992009	Bandeja goteo evaporador, vitrina cerrada			1	1
12	6009992014	Bandeja goteo evaporador, vitrina cerrada	1	1		
14	6000300021	Patas y cantoneras regulables, 30x30	4	4	4	4
16	6009992204	Juego bisagra mesa fria apertura derecha tirador vertical,	2	2	3	3
16	6009992203	Juego bisagra mesa fria apertura izquierda tirador vertical,	2	2	3	3
19	6000202201	Soporte estante parrilla interior, Plastico inyectado	8	8	12	12
26	6000202304	Perfil tapa embellecedora marqueado, estruccionado 458x36	4	4	6	6
26	6000202303	Perfil tapa embellecedora marqueado, estruccionado 508x36	4	4	6	6
27	6001401110	Burlete puerta VC, 561x518 UR-260-M	2	2	3	3
29	6009990006	Puerta vitrina cerrada, 548x590	2	2	3	3
32	6009991507	Tubo capilar, 1,25x2100	1	1	1	1
41	6001801011	Estante parrilla inferior central VC, 600x527			1	1
41	6001801009	Estante parrilla inferior lateral VC, 637x527	2	2	2	2
41	6001801012	Estante parrilla superior central VC, 600x487			1	1
41	6001801010	Estante parrilla superior lateral VC, 637x487	2	2	2	2
44	6004000003	Relé de arranque compresor SC-12-G, Danfoss 117U6003	1	1	1	1
45	6004000009	Condensador de arranque SC, Danfoss 117U5017	1	1	1	1
46	6000601003	Filtro secador, 40 gr. 1/4 x 1/4	1	1	1	1
48	6002000057	Sonda termostato, NTC 938 Ohm	1	1	1	1
51	6001507004	Interruptor Iluminación, Unipolar rojo	1	1	1	1
52	6001509004	Tubo fluorescente, 23 w	2	2		
52	6001509005	Tubo fluorescente, 58 w			2	2
53	6000202501	Perfil policarbonato proteccion fluorescente, 1260 mm.	1	1		
53	6000202502	Perfil policarbonato proteccion fluorescente, 1860 mm.			1	1
54	6001507022	Reactancia, 20 w	2	2		
54	6001507015	Reactancia, 65 w			2	2
55	6001507016	Cebador, 4 - 80 w	2	2	2	2
99	6009990055	Costado derecho vitrina cerrada inox,	1		1	
99	6000403003	Costado derecho vitrina cerrada madera, 825x803		1		1
100	6009990056	Costado izquierdo vitrina cerrada inox,	1		1	
100	6000403004	Costado izquierdo vitrina cerrada madera, 825x803		1		1
101	6009990044	Encimera vitrina cerrada inox., 1300x495			1	
101	6009991043	Encimera vitrina cerrada inox., 1300x495	1			
101	6000403001	Encimera vitrina cerrada madera, 1300x495				1
101	6000403002	Encimera vitrina cerrada madera, 1900x495		1		
102	6002103002	Costado luna pulida Vitrina Cerrada, 307x650x8	2	2	2	2
103	6002103001	Cristal curvo vitrina cerrada, 1280 mm	1	1		
103	6002103005	Cristal curvo vitrina cerrada, 939 mm			2	2
104	6002103003	Tabica anticondensación, luna 640x350x6	2	2		
104	6002103004	Tabica anticondensación, luna 940x350x6			2	2
105	6009990236	Perfil apoyo cristales aluminio oro, ref. 65955 a 1266		3		
105	6009990237	Perfil apoyo cristales aluminio oro, ref. 65955 a 1866				3
105	6009990238	Perfil apoyo cristales aluminio plata, ref. 65955 a 1266	3			
105	6009990239	Perfil apoyo cristales aluminio plata, ref. 65955 a 1866			3	
106	6002300006	Perfil basculante decorativo aluminio plata, VC-14-I, ref. VS a 1300	1			
106	6002300006	Perfil decorativo aluminio oro, ref. VS a 1300		1		
106	6002300007	Perfil decorativo aluminio oro, ref. VS a 1900				1
106	6002300007	Perfil decorativo aluminio plata, ref. VS a 1900			1	