1 GRUPPO LAVAGGIO
2 GRUPPO RISCIACQUO
3 QUADRO ELETTRICO
4 GRUPPO SOLLEVAMENTO
5 CARRROZZERIA

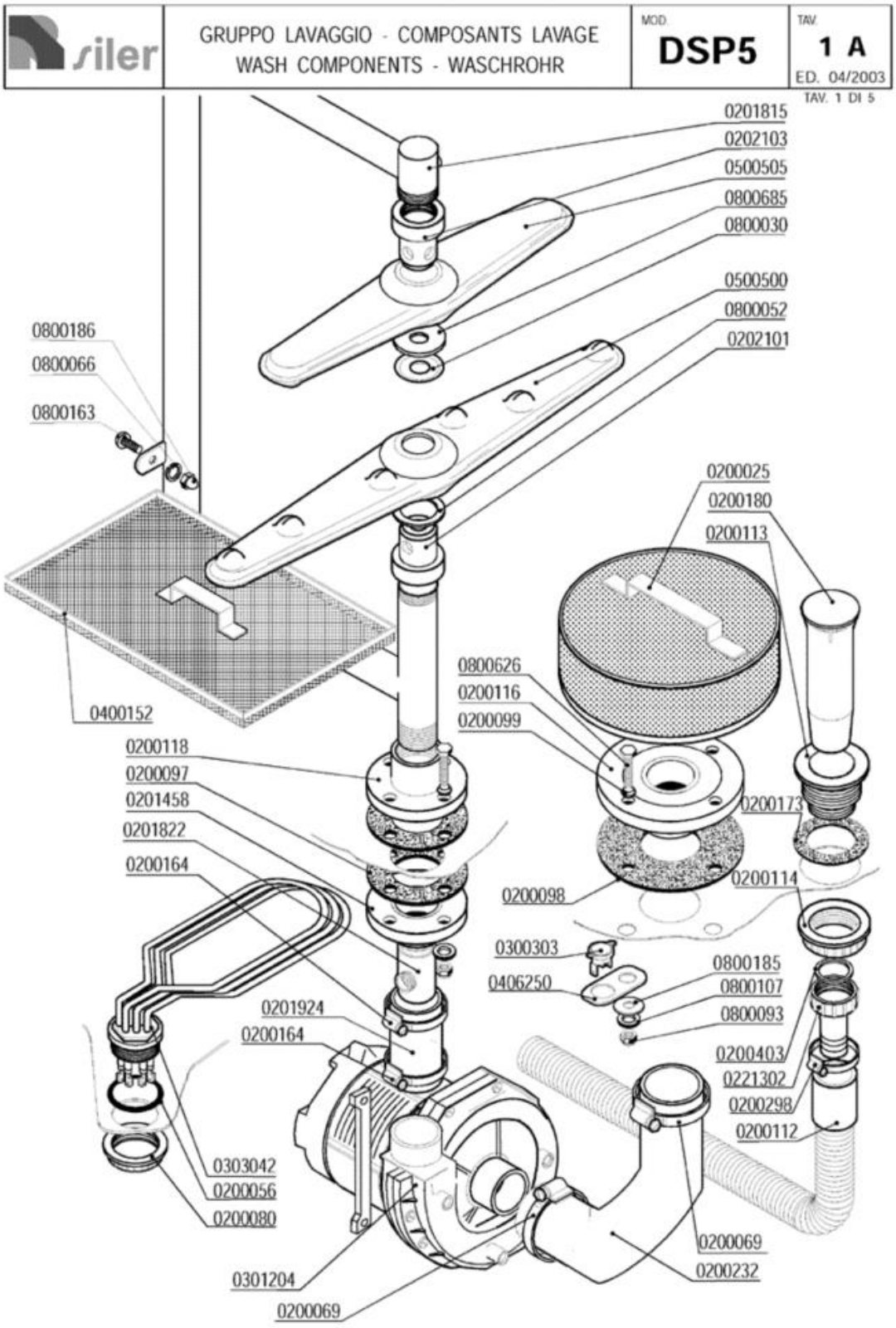
siler
GRUPPO LAVAGGIO - COMPOSANTS LAVAGE
WASH COMPONENTS - WASCHROHR
MOD. DSP5
TAV. 1 A
ED. 04/2003
TAV. 1 DI 5
0201815
0202103
0500505
0800685
0800030
0500500
0800052
0202101
0800186
0800066
0800163
0200025
0200180
0200113
0800626
0200116
0200099
0400152
0200118
0200097
0201458
0201822
0200164
0200173
0200114
0200098
0300303
0406250
0800185
0800107
0800093
0201924
0200164
0200403
0221302
0200298
0200112
0303042
0200056
0200080
0200069
0200232
0301204
0200069

Codice	Descrizione
0200025	Filtro d.215
0200056	OR 144 pilette 1" 1/4
0200069	Fascetta 40-60
0200080	Ghiera 1"1/42190
0200097	Guarnizione gomma 105x45x3 4F Rif.167
0200098	Guarnizione gomma 134x65x2,5 4F Rif.154
0200099	Guarnizione Nyltite M8
0200112	Tubo scarico d.28 DIR.C/317
0200113	Piletta scarico 007 Rif.18
0200114	Dado piletta scarico 2" 2190
0200116	Flangia a manicotto d.140
0200118	Flangia a manicotto 1"1/4 d.110
0200164	Fascetta 32-50
0200173	Guarnizione gomma 75x58x2 Rif.19
0200180	Troppopieno EFFE/ELLE 1280
0200232	Manicotto aspirante 01F/075F 1583-93
0200298	Fascetta 25-40
0200403	Guarnizione piana 38x27x2 3794
0201458	Flangia a manicotto 1"1/4 d.115 ribass.
0201815	Asta lavaggio L20 risciacquo rot.2761
0201822	Collettore lavaggio L20 DVGW 2759
0201924	Manicotto premente L20-VS 40xh.190 6135
0202101	Testina lavaggio d.18 2F NSF
0202103	Testina lavaggio d.18 4F NSF
0221302	Raccordo scarico diritto 1"1/4x32
0300303	Termostato unipolare fisso 55° BN0D
0301204	Elettropompa Hp 0,75 ZF320
0303042	Resistenza vasca 2400W/3 1"1/4230/400V
0400152	Filtro cassetto L21-015/24L-L25 1812-94
0406250	Squadretta termostato/contatto 50° 6428
0500500	Braccio di lavaggio 540/6F NSF
0500505	Braccio di lavaggio 380/6F NSF
0800030	Disco inox mulinello d.18.2 259A
0800052	Rondella teflon 57x41x2
0800066	Rondella grower inox diam.6
0800093	Dado autobloccante M8 zincato
0800107	Rondella piana OT diam.8
0800163	Vite inox POELIER M6X10
0800185	Rondella piana inox diam.10x30
0800186	Dado inox cieco M6
0800626	Vite inox TEM8x35
0800685	Rondella nylon 50x18,5x2

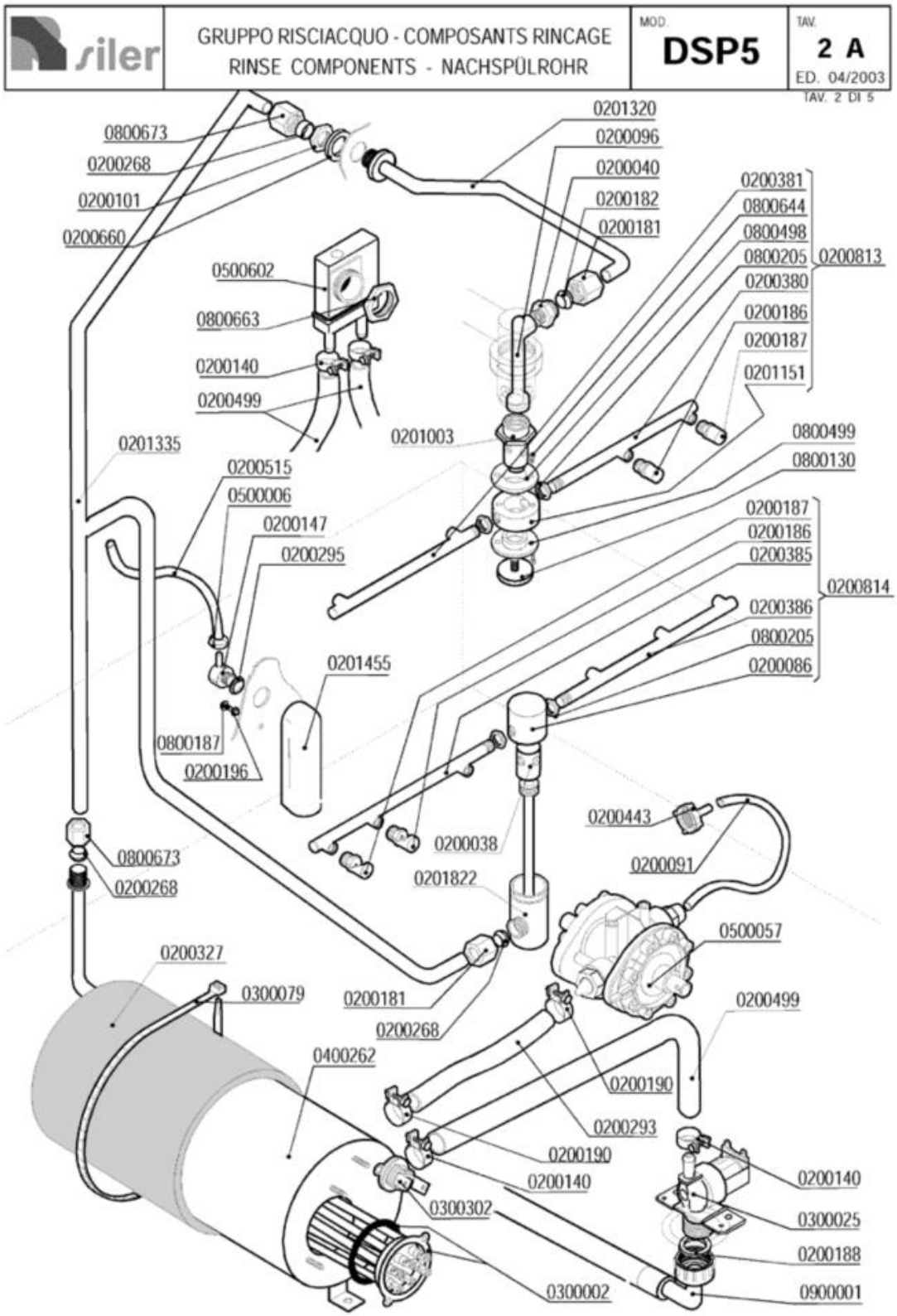
siler
GRUPPO RISCIACQUO - COMPOSANTS RINCAGE
RINSE COMPONENTS - NACHSPÜLROHR
MOD. DSP5
TAV. 2 A
ED. 04/2003
TAV. 2 DI 5
0800673
0200268
0200101
0200660
0201320
0200096
0200040
0200182
0200181
0200381
0800644
0800498
0800205
0200380
0200186
0200187
0201151
0200813
0500602
0800663
0200140
0200499
0201003
0201335
0200515
0500006
0200147
0200295
0800499
0800130
0200187
0200186
0200385
0200386
0800205
0200086
0200814
0201455
0800187
0200196
0200038
0200443
0200091
0800673
0200268
0201822
0500057
0200327
0300079
0200181
0200268
0200499
0400262
0200190
0200293
0200190
0200140
0300302
0200140
0300025
0200188
0300002
0900001

Codice	Descrizione
0200038	Perno risciacquo inox 1205
0200040	Nipplo risciacquo inox 3/8"-1/4" 492-97
0200086	Testina mulinello risciacquo 1206
0200091	Tubo cristallo PP 4x6
0200096	Collettore mulinello risciacquo 793
0200101	Dado inox 3/8" Gas 55-83
0200140	Fascetta collare 17x19
0200147	Portagomma M12x4 90º 1821-94
0200181	Dado bicono inox 3/8"x12 1040-91
0200182	Bicono OT 3/8"x12 1311-92
0200186	Ugello risciacquo 1/8" foro 0,9
0200187	Ugello risciacquo 1/8" foro 1,8 Rif.39
0200188	Guarnizione gomma 25x16x2
0200190	Fascetta collare benzina 13x15
0200196	Guarnizione Nyltite M3
0200268	Bicono TEFLON 3/8"x12
0200293	Tubo gomma 8x15 dosatore brillantante
0200295	Guarnizione Nyltite M12
0200327	Coibentazione boiler 5lt.d.110 2125
0200380	Braccio risciacquo DSP2 tipo A SX 6145
0200381	Braccio risciacquo DSP2 tipo B DX 6145
0200385	Braccio risciacquo dx DSP5 6887
0200386	Braccio risciacquo sx DSP5 6887
0200443	Filtro fondo dos.idrico 3000
0200499	Tubo gomma 12x19,5 food quality
0200515	Tubo pressostato 4,2x10,4
0200660	Rondella 27x17x3 risc.est.L20/25 5697
0200813	Mulinello risciacquo superiore DSP5 7066
0200814	Mulinello risciacquo inferiore DSP5 7066
0201003	Perno risciacquo sup.rotante 2608/96 NSF
0201151	Testina risciacquo rotante 2142
0201320	Asta risciacquo sup.L20/L25 DVGW 2748
0201335	Asta risciacquo superiore rot.L21 2762
0201455	Trappola d'aria anteriore L=85 mm
0201822	Collettore lavaggio L20 DVGW 2759
0300002	Resistenza 4500W/3 230/400V flangia inox
0300025	Elettrovalvola 1 via 329069
0300079	Fascetta coib. boiler 5231-540-78
0300302	Termostato unipolare riarmo 105º BN5
0400262	Boiler 5lt d.110 r.e. 2756
0500006	Fascetta SNP2/CLIC 11,5-13,5
0500057	**SOSTITUITO DA 0599999**
0500602	**CODICE ESAURITO** Valvola rompivuoto
0800130	Vite mulinello risc.rot.super.671/88
0800187	Vite inox ATFTCTCR 3,9x9,5

Codice	Descrizione
0800205	Dado inox M12x1 E16S5
0800498	Bussola mul.risc.PTFE/C25% d.16.2 2143
0800499	Bussola mul.risc.PTFE/C25% d.13.3 2606
0800644	Vite inox TPSTCR M3x8
0800663	Dado OT PG21 nichelato
0800673	Dado bicono ottone 3/8"x12
0900001	Tubo carico gomma 90°C VDE

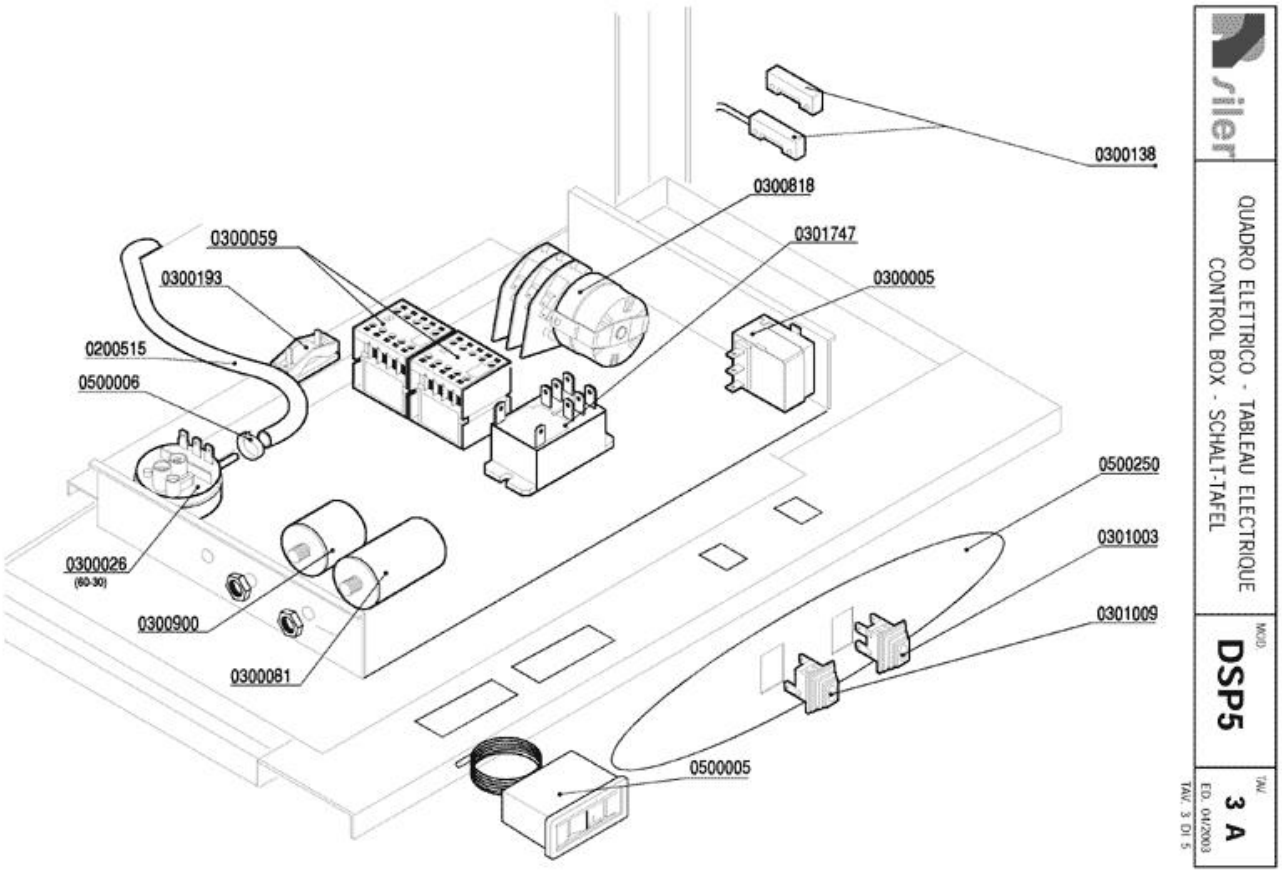
0300138
0300818
0301747
0300005
0300059
0300193
0200515
0500006
0500250
0301003
0301009
0300026
(60-30)
0300900
0300081
0500005
QUADRO ELETTRICO - TABLEAU ELECTRIQUE
CONTROL BOX - SCHALT-TAFEL
MOD.
DSP5
TAV.
3 A
ED. 04/2003
TAV. 3 DI 5

Codice	Descrizione
0200515	Tubo pressostato 4,2x10,4
0300005	Termostato 90ºC c.2000 1NONC boiler IMIT
0300026	Pressostato 60/30 16A 1NONC
0300059	Contattore 16A 4NO V230-LS07.10 AEG
0300081	Condensatore 12,5 óf
0300138	Micro contatto magnetico 1NO +0800142
0300193	Fissacavo PA 268 + vite 3,5X25
0300818	Timer 120" DSP
0300900	Filtro antidisturbo 411135001
0301003	Interruttore bipolare lum. arancio IP65
0301009	**SOSTITUITO DA 0301018**
0301747	***SOSTITUITO DA 0301745 Relé
0500005	Termometro Rif.133
0500006	Fascetta SNP2/CLIC 11,5-13,5

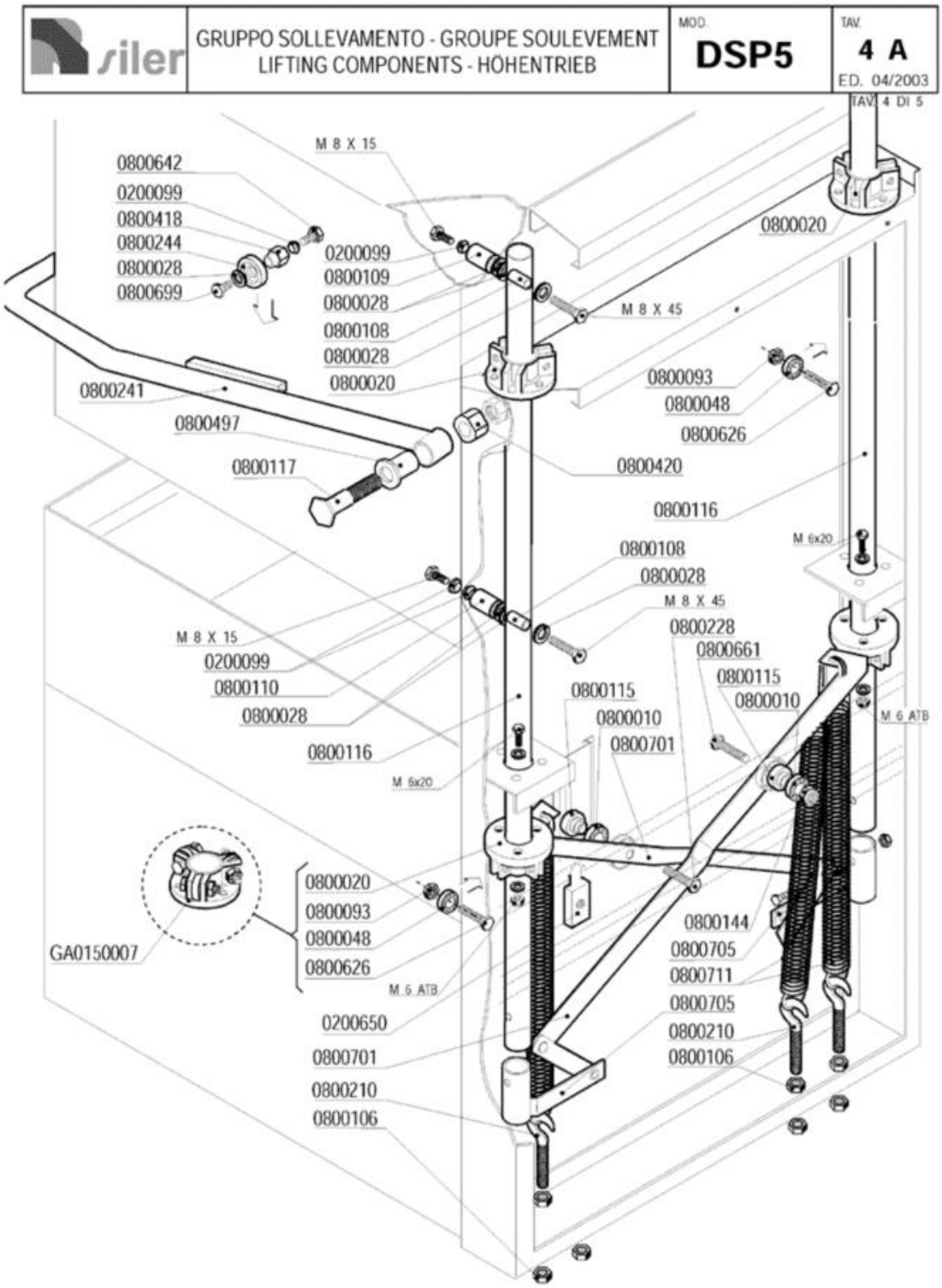
siler
GRUPPO SOLLEVAMENTO - GROUPE SOULEVEMENT
LIFTING COMPONENTS - HÖHENTRIEB
MOD.
DSP5
TAV.
4 A
ED. 04/2003
TAV. 4 DI 5
M 8 X 15
0800642
0200099
0800418
0800244
0800028
0800699
0200099
0800109
0800028
0800108
0800028
0800020
0800241
0800497
0800117
M 8 X 45
0800020
0800093
0800048
0800626
0800420
0800116
M 6x20
0800108
0800028
M 8 X 45
0800228
0800661
0800115
0800010
M 6 ATB
M 8 X 15
0200099
0800110
0800028
0800116
M 6x20
0800115
0800010
0800701
GA0150007
0800020
0800093
0800048
0800626
M 6 ATB
0200650
0800701
0800210
0800106
0800144
0800705
0800711
0800705
0800210
0800106

Codice	Descrizione
0200099	Guarnizione Nyltite M8
0200650	Piatto FE-ZN 20x10x40 M10 ELLE 5024
0800010	Cuscinetto 6002 asta sollevamento
0800028	Rondella piana inox d.8
0800048	Cuscinetto RDP 23/9,4/8 per sollevamento
0800093	Dado autobloccante M8 zincato
0800106	Dado FE M10 zincato
0800108	Inserto tubo sollevamento 8x13x31 252-83
0800109	Distanziale OT M8x16x31 capot ELLE 5091
0800110	Distanziale OT 8x16x36 capot ELLE 5091
0800115	Perno asta sollevamento 254-83
0800116	Tubo sollevamento ELLE
0800117	Perno maniglione 015/24L
0800144	Dado autobloccante M10 zincato
0800210	Vite tirante con gancio M10x60
0800228	Vite FE 8,8 M10x35
0800241	Maniglione inox L21
0800244	Rullino capot PP 35x12 856-89
0800418	Distanziale rullino ELLE 4511/98
0800420	Distanziale maniglione M16x18 349
0800497	Bussola perno maniglione
0800626	Vite inox TEM8x35
0800642	Vite inox TEM8x10
0800661	Vite FE-ZN 8.8 M10x40
0800699	Vite inox TEM8x10 testa h.2,2
0800701	Asta sollevamento L20-21
0800705	Supporto sollevamento L20 4610
0800711	Molla sollevamento L23..L25 gancio lungo
GA0150007	Gruppo gabbia cuscinetti ELLE

siler	CARROZZERIA - CARROSSERIE HOOD - KARROSSERIE	MOD DSP5	TAV 5 A ED. 04/2003

TAV. 5 DI 5

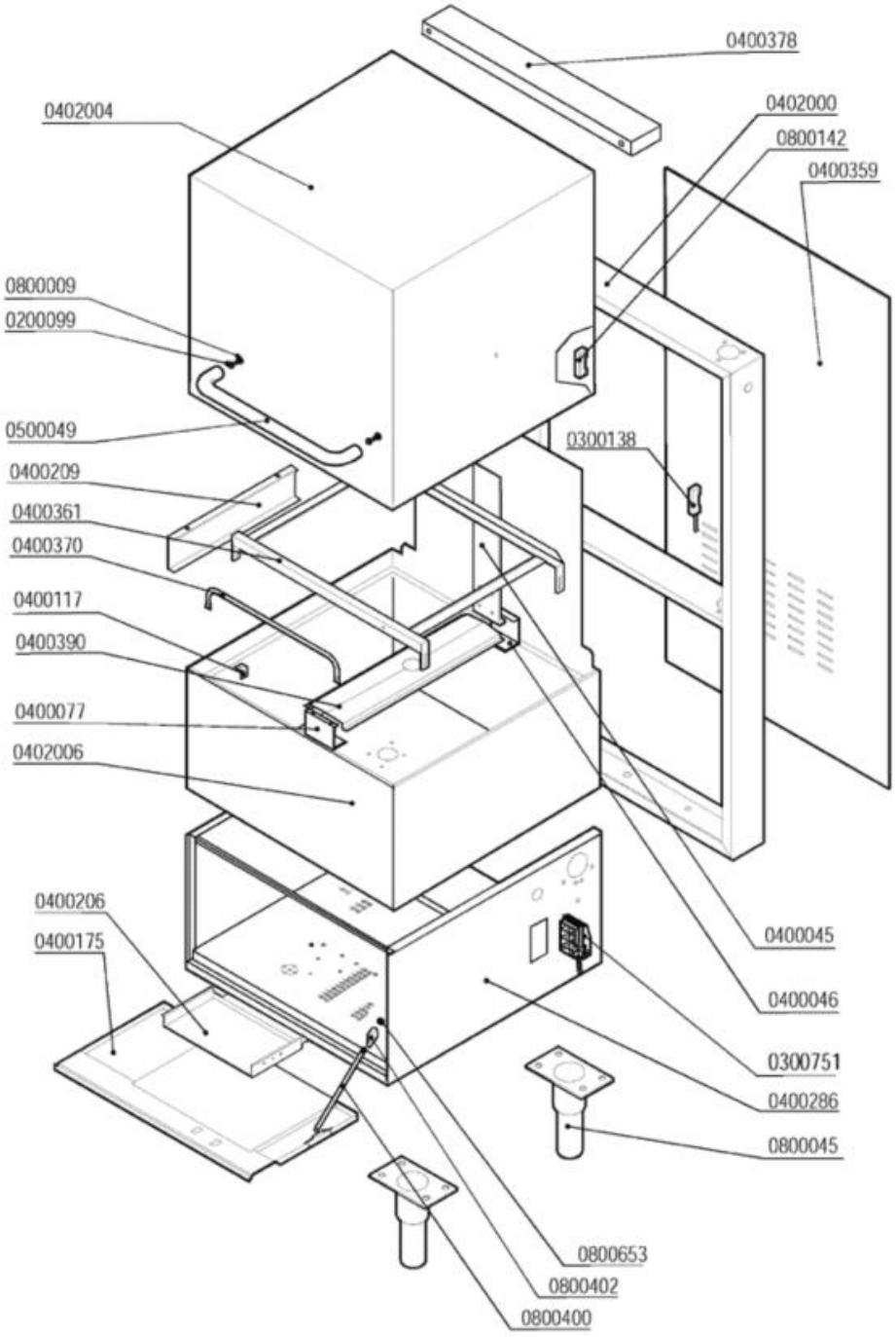

Codice	Descrizione
0200099	Guarnizione Nyltite M8
0300138	Micro contatto magnetico 1NO +0800142
0300751	Fissacavo esterno PA223 6 poli
0400045	Piastra supp.lav.risc.L20/L23/L25
0400046	Piastra lav.risc. ELLE
0400077	Supporto anteriore filtri ELLE
0400117	Supporto guide ELLE 2062/94
0400206	Piastra cablaggio EFFE 2198-95
0400209	Supporto laterale filtri a cassetto L21
0400286	Basamento L20-21
0400359	Pannello retro L20-L21 2904
0400361	Guida cestello L20-L21 1442/1578
0400370	Fermo cestello ELLE
0400378	Copritubi capot L20/21 1441
0400390	Supporto intermedio filtri ELLE
0402000	Colonna L20/21
0402004	Capot L20/21
0402006	Cassone L20/21
0500049	**SOSTITUITO DA 0500045**
0800009	Vite inox TEM8x15
0800045	Piedino inox 2"x160 100x85x2,5
0800142	Magnete rett. NEODIMIO M303NA "L25"
0800400	Tirante sportello M5x305 795
0800402	Fermo tirante sportello
0800653	Dado inox autobloccante M5